

塑性壳体
耐腐抗化

Plastic housing
Perfect anti-corrosion



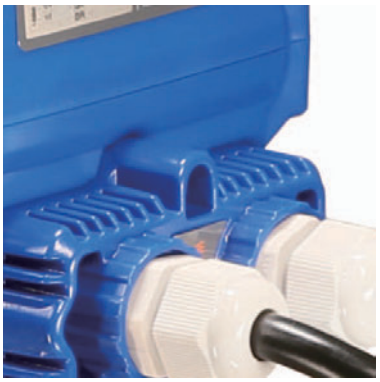

精致外观
品质过硬

Exquisite appearance
Supreme quality

KLD 全系列

Ver:26.v1.r1

电动阀门选型手册

Full Series Motorized Valve

Selection Guide

公司简介

天津开利达控制技术开发有限公司（KLD）是专业制造阀门电动装置和电动阀门的高科技股份制企业。公司拥有一流的专业研发、管理及营销队伍，已获得百余项自主知识产权专利技术授权，其中三项发明专利还获得了PCT国际知识产权保护。KLD严格执行ISO9000标准，产品已获得CE和北美及欧盟的相关认证，我们的产品以独具魅力的设计、功能和内在质量赢得了越来越多的客户信赖，并远销世界三十多个国家。

KLD以创百年企业之宏伟目标，本着精品创市，人品创业的经营理念，我们一直在努力，使KLD成为未来高科技企业发展的典范。

朝气蓬勃、积极向上的研发队伍，在和谐、奋发的工作氛围中一直把握行业的前沿技术，以质量求生存，以创新求发展，作电动阀行业的领军企业。

高效有序的生产管理模式，严格的质量控制，让每一个出厂的产品都是精品，这是我们追求的终极目标。

与客户共谋发展，为客户排忧解难，本着强烈的社会责任感，与客户建立相互信任、合作的朋友关系，是我们客户至上的实践方针。

天道酬勤，我们以创业的激情，创新的精神，与各界朋友共谋明天，共创未来。





质量管控

KLD自2002年成立以来，始终秉承质量为先的理念，构建了与公司生产运营紧密相连的ISO9000质量管理体系。该体系不仅确保了产品质量的稳定性和一致性，还体现了我们对客户满意度的不懈追求。

高质量的产品源于严格的生产控制和检验流程，我们采取了一系列措施来确保每一道工序的成品都能满足我们的高标准。

严格的检验流程

在装配流程中，每一道工序的完成品都必须经过严格的检验，确保其质量符合要求。这种对上一工序成品的检验，不仅能够及时发现潜在问题，还能够防止缺陷在后续工序中放大，保证了产品整体质量的稳定性和一致性。

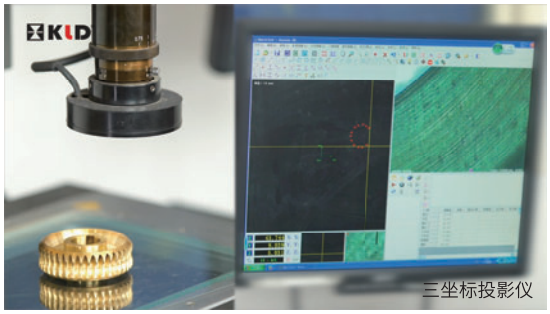
三坐标投影仪

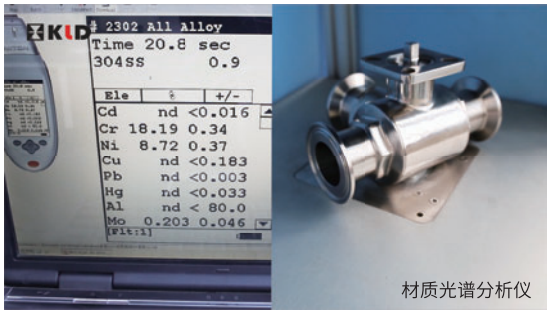

材质光谱分析仪

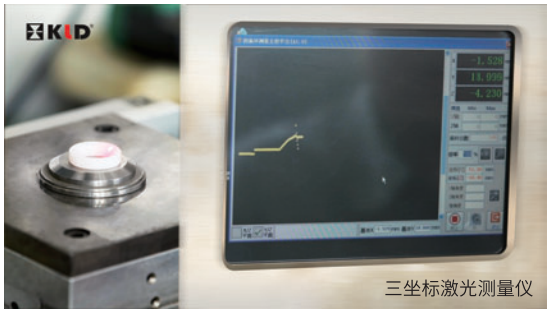
三坐标激光测量仪

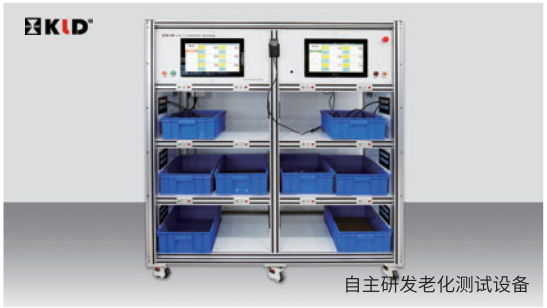
自主研发老化测试设备


浪涌测量仪

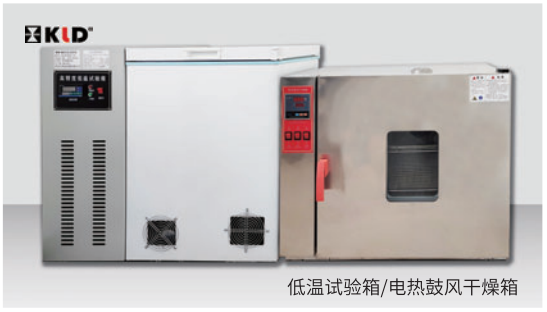
低温试验箱/电热鼓风干燥箱

质量管控

自动化设备

为了提高检验的效率和准确性，KLD针对关键工序配备了先进的自动化装配和检测设备。这些设备能够对产品的机械性能和电性能进行精确的测量和分析，确保每一项指标都达到我们设定的统一高标准。

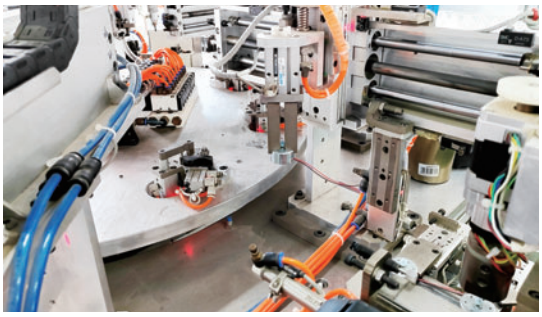



全面的质量控制

这些检验措施贯穿于生产流水线的每个环节，形成了一个全面的质量控制网络。从原材料入厂到最终产品出库，每一步都受到严格的质量监控，确保了KLD产品的卓越性能和可靠质量。





公司资质

产品创新与工艺改进是我们创新战略的核心。只有不断推陈出新，才能满足市场的需求，保持竞争优势。





KLD通过 ISO9001认证，认证范围覆盖电动阀门的设计、生产及销售等相关活动。公司自主研发的电动阀门及电动执行器已通过 CE、NSF、RoHS等多项国际认证。

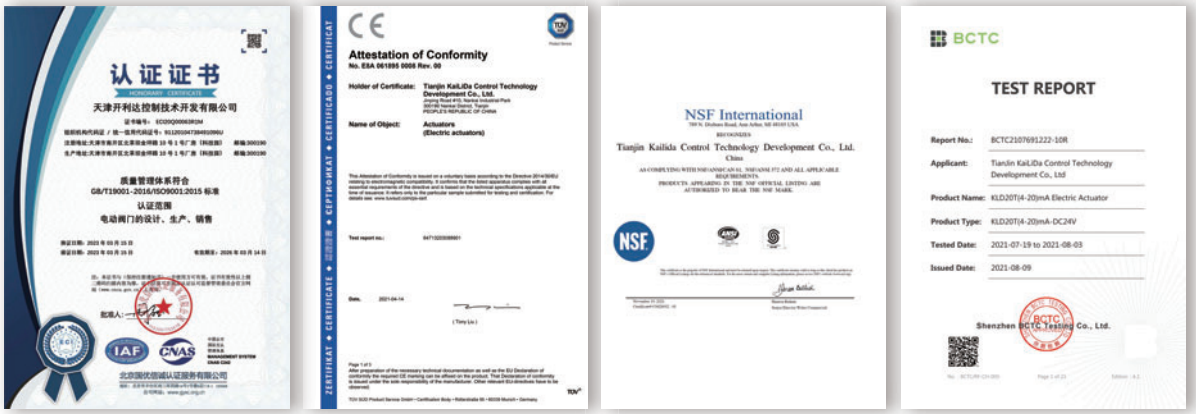

Contents

KLD直通手动款球阀 1
KLD卧式三通手动款球阀 2
KLD塑料三通手动款球阀 3
KLD20K系列 长寿命电动截止阀 4
KLD20系列 快装直通电动球阀(DNxx) 6
KLD20系列 快装卧三通电动球阀(DNxx) 8
KLD20系列 快装立三通电动球阀(DNxx) 10
KLD20系列 全通径直通电动球阀 12
KLD20系列 缩径双内丝直通电动球阀 14
KLD20系列 全通径直通内外丝电动球阀 16
KLD20系列 缩径内外丝直通电动球阀 18
KLD20系列 单由令直通内丝电动球阀 20
KLD20系列 单由令直通外丝电动球阀 22
KLD20系列 塑料直通电动球阀 24
KLD20系列 塑料双由令直通电动球阀 26
KLD20系列 塑料卧式三通电动球阀 28
KLD20系列 塑料由令三通电动球阀 30
KLD20系列 卧式三通电动球阀 32
KLD20系列 立式三通电动球阀 34
KLD20系列 卧式四通电动球阀 36
KLD50S系列 全通径直通电动球阀 38
KLD50S系列 卧式三通电动球阀 40
KLD100-200系列 全通径直通电动球阀 42
KLD100-2000系列 意式法兰不锈钢电动球阀 44
KLD100-1100系列 三片式不锈钢电动球阀 46
KLD100-200系列 卧式三通电动球阀 48
KLD100-800系列 高平台卧式三通电动球阀 50
KLD100-1100系列 快装直通电动球阀(φxx) 52
KLD100-800系列 快装卧三通电动球阀(φxx) 54
KLD200系列 快装卧三通电动球阀(DNxx) 56
KLD100-500系列 高压直通电动球阀 58

Contents

KLD200-500系列 高压卧三通电动球阀 60
KLD200-500系列 高压立三通电动球阀 62
KLD100-1100系列 双由令塑胶电动球阀 64
KLD100-1100系列 高平台双由令塑胶电动球阀 66
KLD100-500系列 卧三通由令塑胶电动球阀 68
KLD500-2000系列 对夹式塑胶电动蝶阀 70
KLD500-4000系列 对夹式金属电动蝶阀 72
KLD200-800系列 快装电动蝶阀 74
KLD500-4000系列 金属法兰电动蝶阀 76
KLD500-800系列 衬氟不锈钢电动球阀 78
KLD200系列 防爆型 80
KLD800系列 防爆型 81
KLD1100系列 防爆型 82
卧式三通电动球阀 流通形式 83
立式三通电动球阀 流通形式 84
卧式四通电动球阀 流通形式 85
调节阀流量特性介绍 86
KLD20S/SJ 普通开关型 控制方式接线图 87
KLD20T 智能调节型 控制方式接线图 89
KLD20B 总线调节型 控制方式接线图 90
KLD20R 智能无线型 控制方式接线图 91
KLD50S 普通开关型 控制方式接线图 92
KLD100N-4000N系列 普通开关型 控制方式接线图 94
KLD100C-4000C系列 智能开关型 控制方式接线图 96
KLD100T-4000T系列 智能调节型 控制方式接线图 98
KLD100BT-4000BT系列 总线调节型 控制方式接线图 100
KLD100NEX-4000NEX系列 防爆开关型 控制方式接线图 101
KLD100TEX-4000TEX系列 防爆调节型 控制方式接线图 103
KLD100R-4000R系列 智能无线型 控制方式接线图 105
KLD100D-4000D系列 智能定时型 控制方式接线图 106



WWW.KLD.CN

KLD 直通手动款球阀 选型手册





技术参数

阀门参数	阀门口径	□DN8 / □DN10 / □DN15 / □DN20
	阀体材质	□黄铜镀镍 / □304 / □316L
	阀球材质	□304 / □316L / □特殊耐磨球
	阀体密封	□三元乙丙 / □丁腈 / □氟橡胶
	连接方式	双内丝
	螺纹类型	□G / □NPT
	介质温度	□0-100℃ / □120℃ / □150℃
	介质压力	1.0MPa
	介质	液体,气体

外形尺寸图

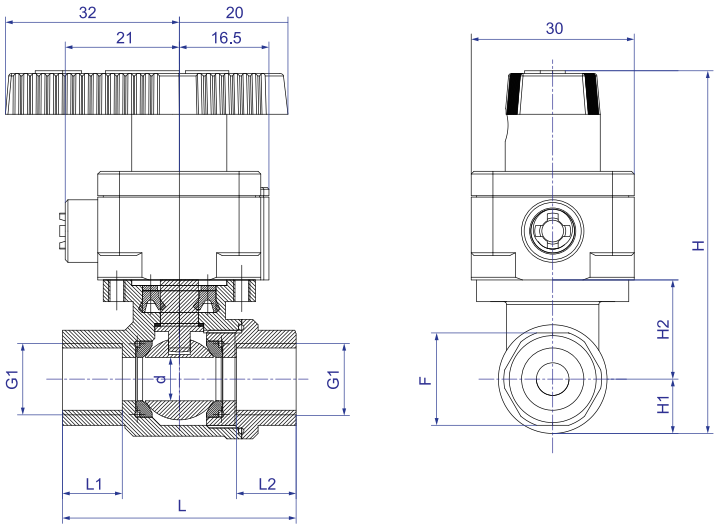

主要尺寸(单位：mm)

阀体类型	接口形式	口径	d	L1=L2	L	H	H1	H2	F	G1	材质	W(Kg)
全通径	双内丝	DN8	8	11.0	43	67.75	11.0	18.25	17	G1/4"	Cu/304/316L	-
		DN10	10	11.5	50	70.75	12.5	19.75	20	G3/8"	304/316L	-
		DN15	15	13.0	57	76.75	16.5	21.25	27	G1/2"	Cu/304/316L	-
		DN20	20	16.0	70	82.00	21.5	25.75	32	G3/4"	Cu/304/316L	-

※ 螺纹标准符合ISO228-1。
※ 接口螺纹可选NPT、G等，订货时需注明。
注意：1.因批次问题数据可能有小范围变化，请以实物为准，如有变更恕不另行通知！
2.对于安装空间受限或对尺寸有严格要求的情况，请联系相关销售人员！





技术参数

阀门参数	阀门口径	□DN8 / □DN10 / □DN15 / □DN20 / □DN25
	阀体材质	□黄铜镀镍 / □304 / □316L
	阀球材质	□304 / □316L / □特殊耐磨球
	阀体密封	□三元乙丙 / □丁腈 / □氟橡胶
	连接方式	全内丝
	螺纹类型	□G / □NPT
	介质温度	□0-100℃ / □120℃ / □150℃
	介质压力	1.0MPa
	介质	液体,气体

外形尺寸图

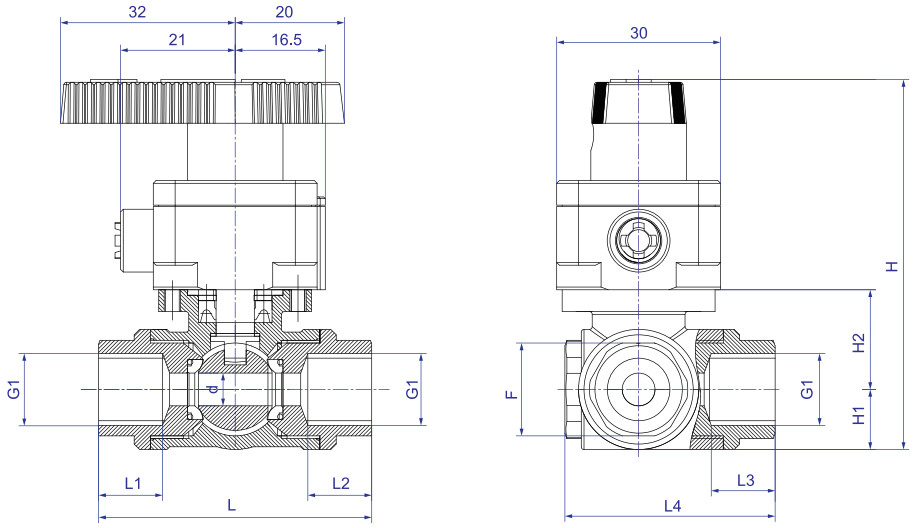

主要尺寸(单位：mm)

阀体类型	接口形式	口径	d	L1=L2=L3	L	L4	H	H1	H2	F	G1	材质	W(Kg)
卧式三通	全内丝	DN8	6	11.7	50	38.5	67.75	11.00	18.25	17	G1/4″	Cu/304/316L	-
		DN10	8	13.0	55	44.0	70.75	13.00	19.25	20	G3/8″	304	-
		DN15	12	15.0	67	54.5	76.75	17.00	21.25	27	G1/2″	Cu/304/316L	-
		DN20	15	15.0	77	64.0	82.00	20.25	23.25	31	G3/4″	Cu/304/316L	-
		DN25	15	18.0	94	72.5	82.00	20.25	23.25	38	G1″	Cu/304/316L	-

※ 螺纹标准符合ISO228-1。
※ 接口螺纹可选NPT、G等，订货时需注明。
注意：1.因批次问题数据可能有小范围变化，请以实物为准，如有变更恕不另行通知！
2.对于安装空间受限或对尺寸有严格要求的情况，请联系相关销售人员！





技术参数

阀门参数	阀门口径	DN15
	阀体材质	□CPVC / □PVDF
	阀球材质	□CPVC / □PVDF
	阀体密封	□三元乙丙 / □丁腈 / □氟橡胶
	连接方式	□插粘 / □软管（宝塔）接头
	管道尺寸	□1/2"/ □适用软管内径: 6.4mm-12.7mm
	介质温度	0-100°C
	介质压力	1.0MPa
	介质	液体,气体

外形尺寸图

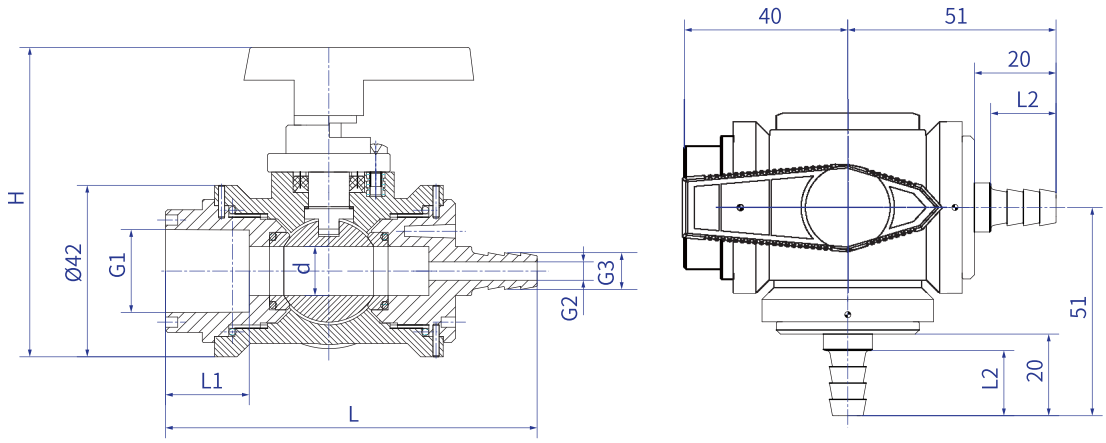

主要尺寸(单位：mm)

口径	G1	G2	G3	L1	L2	L	d	H	材料	W(Kg)
DN15	20.3(外口处)	4.5	9	20.5	16	91	12	75.5	CPVC/PVDF	-
		适用软管内径7.9mm								

注：插粘、宝塔三口位置可变换。
注意：1.因批次问题数据可能有小范围变化，请以实物为准，如有变更恕不另行通知！
2.对于安装空间受限或对尺寸有严格要求的情况，请联系相关销售人员！



技术参数

电气参数	额定电压	DC12V,DC24V
	控制反馈方式	B3,BD3,BD3A,KT2,KT32
	运转时间	开阀：3秒(标配)；关阀：瞬时
	回转角度	90±2°
	执行器外壳	PC合金
	防护等级	IP67
		F型【防潮型，加装除湿加热器】（不适用IP67）符合 Q/12NK 4404-2023
	工作环境	室内或室外，长期雨淋或阳光直射的环境中,需加装防护装置，以保护执行器
	防爆等级	⚠非防爆产品，安装应避免易燃易爆环境
	环境温度	-20°C＜t＜45°C
	非工作环境温度	≤-20°C or ≥45°C
	环境湿度	相对湿度≤85%（不凝露）建议IP67 / 相对湿度＞85% 建议F型
	振动冲击	≤2g
	振动振幅	10 to 55 Hz, 1.5 mm 双振幅
	安装方式	执行器不得垂直朝下，注意需预留接线空间

阀门参数	阀门口径	DN15
	阀体材质	PVDF
	阀体密封	硅橡胶
	连接方式	双内丝
	螺纹类型	G螺纹
	介质温度	0~100°C
	介质压力	≤0.6MPa
	介质	液体,气体

※ 其他电气参数及详细尺寸图请另参考选配的电动阀样本资料。

外形尺寸图

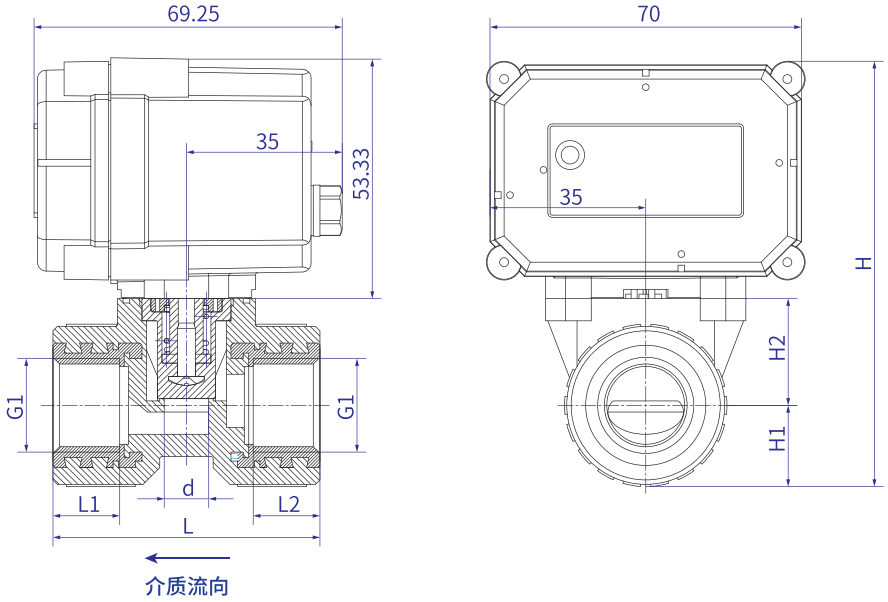

主要尺寸(单位：mm)

阀体类型	接口形式	口径	d	L1=L2	L	H	H1	H2	G1	W(Kg)
截止阀	全内丝	DN15	10	15	60	95.6	18.25	24	G1/2″	0.31

注：1.零件尺寸公差参考按GB/T 1804-2000 m级。
2.装配公差±2mm。
注意：1.因批次问题数据可能有小范围变化，请以实物为准，如有变更恕不另行通知！
2.对于安装空间受限或对尺寸有严格要求的情况，请联系相关销售人员！





技术参数

电气参数	额定电压	DC5V, DC12V, DC24V, AC/DC24V, AC220V
	控制反馈方式	普通开关型：B2,B3,BD3,B5,B33,B44,KT2,KT32,B2J,B3J,BD3J,B33J,KT2J,KT32J,KT2H,KT2HJ ※1
		智能调节型：4-20mA, 0-20mA, 0-5V, 1-5V, 0-10V, 2-10V
		总线调节型：CANBUS 2.0B, RS485
		智能无线型：LoRa, NB-IoT
	运转时间	□5-7秒 / □2秒
	回转角度	90±2°
	执行器外壳	PC合金
	防护等级	IP67
		F型【防潮型，加装除湿加热器】（不适用IP67）符合 Q/12NK 4404-2023
	工作环境	室内或室外，长期雨淋或阳光直射的环境中,需加装防护装置，以保护执行器
	防爆等级	⚠非防爆产品，安装应避免易燃易爆环境
	环境温度	-20°C＜t＜45°C（其它环境温度可定制） ※2
	非工作环境温度	≤-40°C or ≥80°C
	环境湿度	相对湿度≤85%（不凝露）建议IP67 / 相对湿度＞85% 建议F型
	振动冲击	≤2g
	振动振幅	10 to 55 Hz, 1.5 mm 双振幅
	安装方式	执行器不得垂直朝下，注意需预留手动操作或接线空间
	证书类型	CE

阀门参数	阀门口径	□DN10 / □DN15 / □DN20
	阀体材质	□304 / □316L
	阀球材质	□304 / □316L
	阀体密封	□三元乙丙 / □丁腈 / □氟橡胶
	连接方式	卡箍快装
	介质温度	□0-100°C / □120°C / □150°C
	介质压力	1.0MPa
	介质	液体,气体

※1 J为继电器反馈，反馈信号与阀位基本同步，在使用过程中阀门到位后不能切断阀门供电，否则继电器反馈信号将无法保持。
如有需要断电后仍保持反馈功能，请选“S”微动开关反馈方式。
反馈触点带载为：0.5A@30VDC，0.1A@250VAC。
※2 环境温度＞45°C 或＜-20°C 可定制。
① 在-40°C环境温度下，使用前需要通电15分钟以上（建议30分钟），环境温度越高，通电时间可以适当减小。
② 长期在-40°C环境温度下使用，需要对电动阀（执行器+阀体）进行保温处理：比如在电动阀四周增加伴热带，如果环境温度在-15°C以上，可以取消。
※3 其他电气参数及详细尺寸图请另参考选配的电动阀样本资料。

外形尺寸图

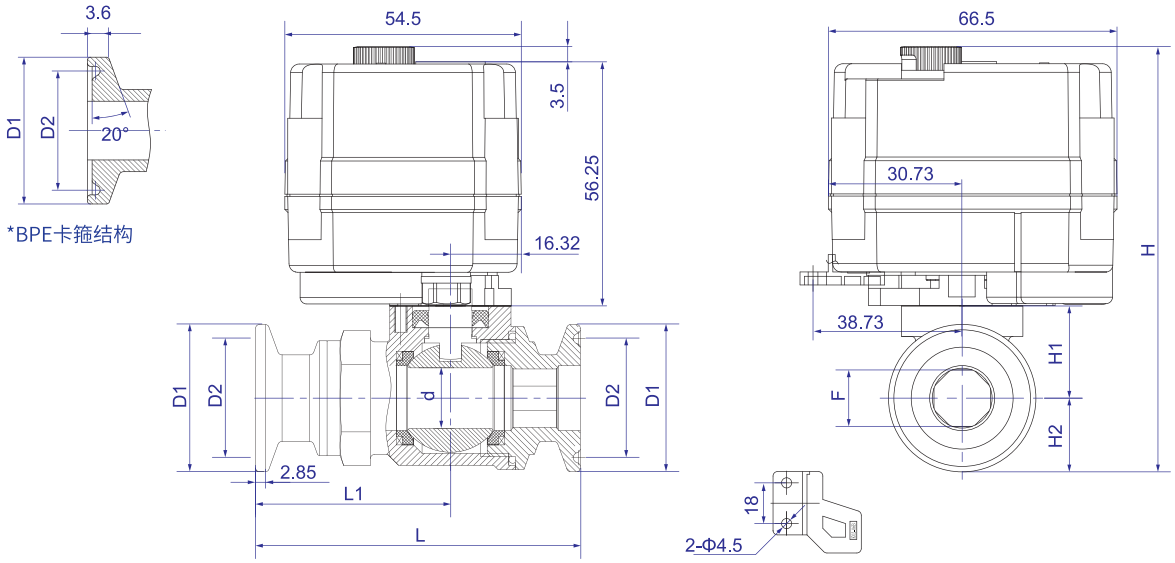

特别提醒：震动场合建议给电动阀门安装固定支架。

阀体尺寸(单位：mm)

阀体类型	接口形式	口径	d	D1			D2			L	L1	H1	H2	F	H		W(Kg)
															20S/20T	20SJ	
全通径	卡箍快装	DN10	10	34	*25(BPE)	25.4	27.5	*20.3(BPE)	20.2	75	45	19.75	17	8.5	96.5	93	-
		DN15	14	34	*25(BPE)	25.4	27.5	*20.3(BPE)	20.2	75	45	21.25	17	13	98	94.5	-
		DN20	18.5	34		50.5	27.5		43.5	90	50	25.75	25.25	17.5	110.75	107.25	-

注：1.零件尺寸公差参考按GB/T 1804-2000 m级。
2.装配公差±2mm。
※ 介质温度为100°C-120°C时，产品总高度=H+57mm。
介质温度为120°C-150°C时，产品总高度=H+107mm。
注意：1.因批次问题数据可能有小范围变化，请以实物为准，如有变更恕不另行通知！
2.对于安装空间受限或对尺寸有严格要求的情况，请联系相关销售人员！



技术参数

电气参数	额定电压	DC5V, DC12V, DC24V, AC/DC24V, AC220V
	控制反馈方式	普通开关型：B2,B3,BD3,B5,B33,B44,KT2,KT32,B2J,B3J,BD3J,B33J,KT2J,KT32J,KT2H,KT2HJ ※1
		智能调节型：4-20mA, 0-20mA, 0-5V, 1-5V, 0-10V, 2-10V
		总线调节型：CANBUS 2.0B, RS485
		智能无线型：LoRa, NB-IoT
	运转时间	□5-7秒 / □2秒
	回转角度	90±2°
	执行器外壳	PC合金
	防护等级	IP67
		F型【防潮型，加装除湿加热器】（不适用IP67）符合 Q/12NK 4404-2023
	工作环境	室内或室外，长期雨淋或阳光直射的环境中,需加装防护装置，以保护执行器
	防爆等级	⚠ 非防爆产品，安装应避免易燃易爆环境
	环境温度	-20°C＜t＜45°C（其它环境温度可定制） ※2
	非工作环境温度	≤-40°C or ≥80°C
	环境湿度	相对湿度≤85%（不凝露）建议IP67 / 相对湿度＞85% 建议F型
	振动冲击	≤2g
	振动振幅	10 to 55 Hz, 1.5 mm 双振幅
	安装方式	执行器不得垂直朝下，注意需预留手动操作或接线空间
	证书类型	CE

阀门参数	阀门口径	□DN10 / □DN15 / □DN20
	阀体材质	□304 / □316L
	阀球材质	□304 / □316L
	阀体密封	□三元乙丙 / □丁腈 / □氟橡胶
	连接方式	卡箍快装
	介质温度	□0-100°C / □120°C / □150°C
	介质压力	1.0MPa
	介质	液体,气体

※1 J为继电器反馈，反馈信号与阀位基本同步，在使用过程中阀门到位后不能切断阀门供电，否则继电器反馈信号将无法保持。
如有需要断电后仍保持反馈功能，请选“S”微动开关反馈方式。
反馈触点带载为：0.5A@30VDC，0.1A@250VAC。
※2 环境温度＞45°C 或＜-20°C 可定制。
① 在-40°C环境温度下，使用前需要通电15分钟以上（建议30分钟），环境温度越高，通电时间可以适当减小。
② 长期在-40°C环境温度下使用，需要对电动阀（执行器+阀体）进行保温处理：比如在电动阀四周增加伴热带，如果环境温度在-15°C以上，可以取消。
※3 其他电气参数及详细尺寸图请另参考选配的电动阀样本资料。

外形尺寸图

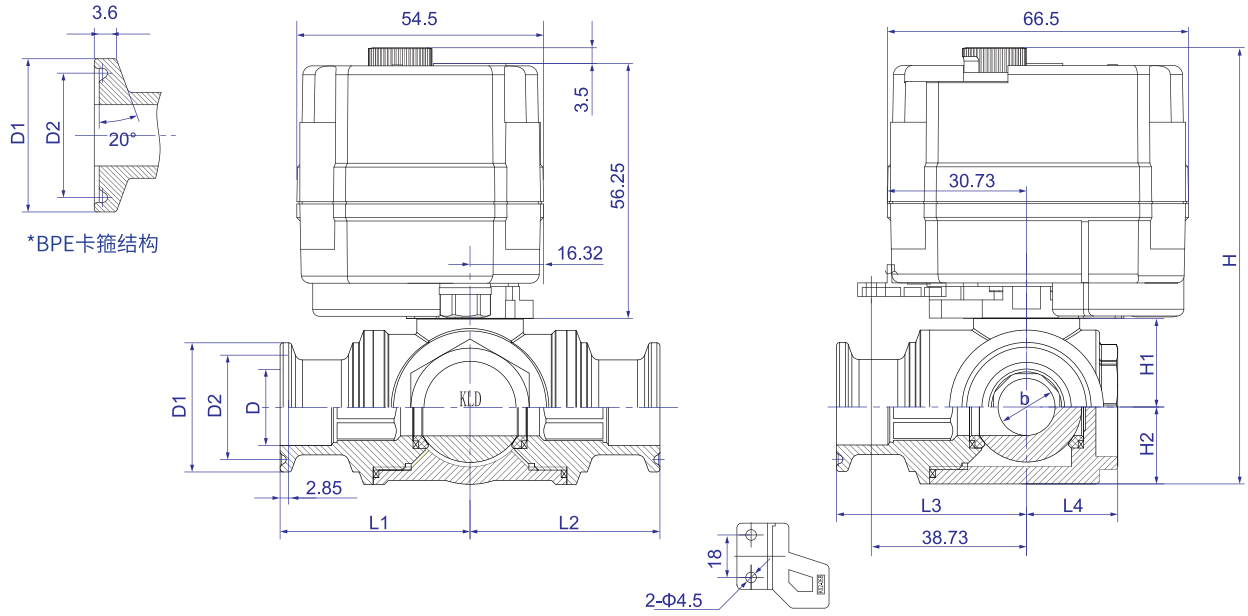

特别提醒：震动场合建议给电动阀门安装固定支架。

阀体尺寸(单位：mm)

阀体类型	接口形式	口径	d	D	D1			D2			L1=L3	L2		L4	H1	H2	H		W(Kg)
																	20S	20SJ	
全通径	卡箍快装	DN10	8	10	34	*25(BPE)	25.4	27.5	*20.3(BPE)	20.2	45	33	45	16.5	19.25	13	92	88.5	-
		DN15	12	16	34	*25(BPE)	25.4	27.5	*20.3(BPE)	20.2	45	40	45	21	21.25	17	98	94.5	-
		DN20	15	20	34		50.5	27.5		43.5	50	50		25.5	23.25	20.25	103.25	99.75	-

注：1.零件尺寸公差参考按GB/T 1804-2000 m级。
2.装配公差±2mm。
※2.介质温度为100°C-120°C时，需加高温支架，产品总高度=H+57mm。
※3.介质温度为120°C-150°C时，需加高温支架，产品总高度=H+107mm。
注意：1.因批次问题数据可能有小范围变化，请以实物为准，如有变更恕不另行通知！
2.对于安装空间受限或对尺寸有严格要求的情况，请联系相关销售人员！



技术参数

电气参数	额定电压	DC5V, DC12V, DC24V, AC/DC24V, AC220V
	控制反馈方式	普通开关型：B2,B3,BD3,B5,B33,B44,KT2,KT32,B2J,B3J,BD3J,B33J,KT2J,KT32J,KT2H,KT2HJ ※1
		智能调节型：4-20mA, 0-20mA, 0-5V, 1-5V, 0-10V, 2-10V
		总线调节型：CANBUS 2.0B, RS485
		智能无线型：LoRa, NB-IoT
	运转时间	□5-7秒 / □2秒
	回转角度	90±2°
	执行器外壳	PC合金
	防护等级	IP67
		F型【防潮型，加装除湿加热器】（不适用IP67）符合 Q/12NK 4404-2023
	工作环境	室内或室外，长期雨淋或阳光直射的环境中,需加装防护装置，以保护执行器
	防爆等级	⚠非防爆产品，安装应避免易燃易爆环境
	环境温度	-20°C＜t＜45°C（其它环境温度可定制） ※2
	非工作环境温度	≤-40°C or ≥80°C
	环境湿度	相对湿度≤85%（不凝露）建议IP67 / 相对湿度＞85% 建议F型
	振动冲击	≤2g
	振动振幅	10 to 55 Hz, 1.5 mm 双振幅
	安装方式	执行器不得垂直朝下，注意需预留手动操作或接线空间
	证书类型	CE

阀门参数	阀门口径	□DN15 / □DN20
	阀体材质	□304 / □316L
	阀球材质	□304 / □316L
	阀体密封	□三元乙丙 / □丁腈 / □氟橡胶
	连接方式	卡箍快装
	介质温度	□0-100°C / □120°C / □150°C
	介质压力	1.0MPa
	介质	液体,气体

※1 J为继电器反馈，反馈信号与阀位基本同步，在使用过程中阀门到位后不能切断阀门供电，否则继电器反馈信号将无法保持。
如有需要断电后仍保持反馈功能，请选“S”微动开关反馈方式。
反馈触点带载为：0.5A@30VDC，0.1A@250VAC。
※2 环境温度＞45°C 或＜-20°C 可定制。
① 在-40°C环境温度下，使用前需要通电15分钟以上（建议30分钟），环境温度越高，通电时间可以适当减小。
② 长期在-40°C环境温度下使用，需要对电动阀（执行器+阀体）进行保温处理：比如在电动阀四周增加伴热带，如果环境温度在-15°C以上，可以取消。
※3 其他电气参数及详细尺寸图请另参考选配的电动阀样本资料。

外形尺寸图

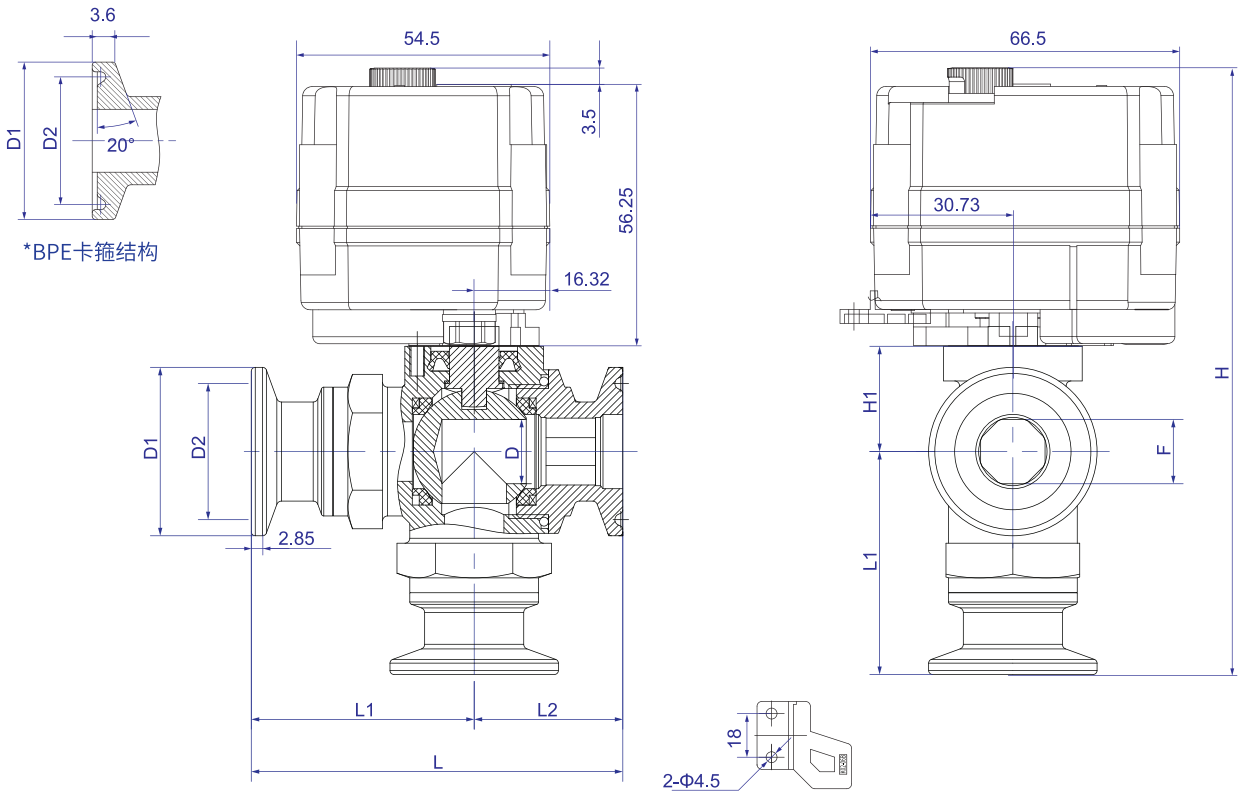

特别提醒：震动场合建议给电动阀门安装固定支架。

阀体尺寸(单位：mm)

阀体类型	接口形式	口径	D	D1			D2			F	L	L1	L2	H1	H		W(Kg)
															20S	20SJ	
全通径	卡箍快装	DN15	13	34	*25(BPE)	25.4	27.5	*20.3(BPE)	20.2	13	75	45	30	21.25	126	122.25	-
		DN20	18	34		50.5	27.5		43.5	17.5	90	50	40	25.75	135.5	132	-

注：1.零件尺寸公差参考按GB/T 1804-2000 m级。
2.装配公差±2mm。
※ 介质温度为100°C-120°C时，产品总高度=H+57mm。
介质温度为120°C-150°C时，产品总高度=H+107mm。
注意：1.因批次问题数据可能有小范围变化，请以实物为准，如有变更恕不另行通知！
2.对于安装空间受限或对尺寸有严格要求的情况，请联系相关销售人员！





技术参数

电气参数	额定电压	DC5V, DC12V, DC24V, AC/DC24V, AC220V
	控制反馈方式	普通开关型：B2,B3,BD3,B5,B33,B44,KT2,KT32,B2J,B3J,BD3J,B33J,KT2J,KT32J,KT2H,KT2HJ ※1
		智能调节型：4-20mA, 0-20mA, 0-5V, 1-5V, 0-10V, 2-10V
		总线调节型：CANBUS 2.0B, RS485
		智能无线型：LoRa, NB-IoT
	运转时间	□5-7秒 / □2秒
	回转角度	90±2°
	执行器外壳	PC合金
	防护等级	IP67
		F型【防潮型，加装除湿加热器】（不适用IP67）符合 Q/12NK 4404-2023
	工作环境	室内或室外，长期雨淋或阳光直射的环境中,需加装防护装置，以保护执行器
	防爆等级	⚠非防爆产品，安装应避免易燃易爆环境
	环境温度	-20°C＜t＜45°C（其它环境温度可定制） ※2
	非工作环境温度	≤-40°C or ≥80°C
	环境湿度	相对湿度≤85%（不凝露）建议IP67 / 相对湿度＞85% 建议F型
	振动冲击	≤2g
	振动振幅	10 to 55 Hz, 1.5 mm 双振幅
	安装方式	执行器不得垂直朝下，注意需预留手动操作或接线空间
	证书类型	CE

阀门参数	阀门口径	□DN8 / □DN10 / □DN15 / □DN20
	阀体材质	□黄铜镀镍 / □304 / □316L
	阀球材质	□304 / □316L / □PPO / □特殊耐磨球
	阀体密封	□三元乙丙 / □丁腈 / □氟橡胶
	连接方式	双内丝
	螺纹类型	□G / □NPT
	介质温度	□0-100°C / □120°C / □150°C
	介质压力	1.0MPa
	介质	液体,气体

※1 J为继电器反馈，反馈信号与阀位基本同步，在使用过程中阀门到位后不能切断阀门供电，否则继电器反馈信号将无法保持。
如有需要断电后仍保持反馈功能，请选“S”微动开关反馈方式。
反馈触点带载为：0.5A@30VDC，0.1A@250VAC。
※2 环境温度＞45°C 或＜-20°C 可定制。
① 在-40°C环境温度下，使用前需要通电15分钟以上（建议30分钟），环境温度越高，通电时间可以适当减小。
② 长期在-40°C环境温度下使用，需要对电动阀（执行器+阀体）进行保温处理：比如在电动阀四周增加伴热带，如果环境温度在-15°C以上，可以取消。
※3 其他电气参数及详细尺寸图请另参考选配的电动阀样本资料。

外形尺寸图

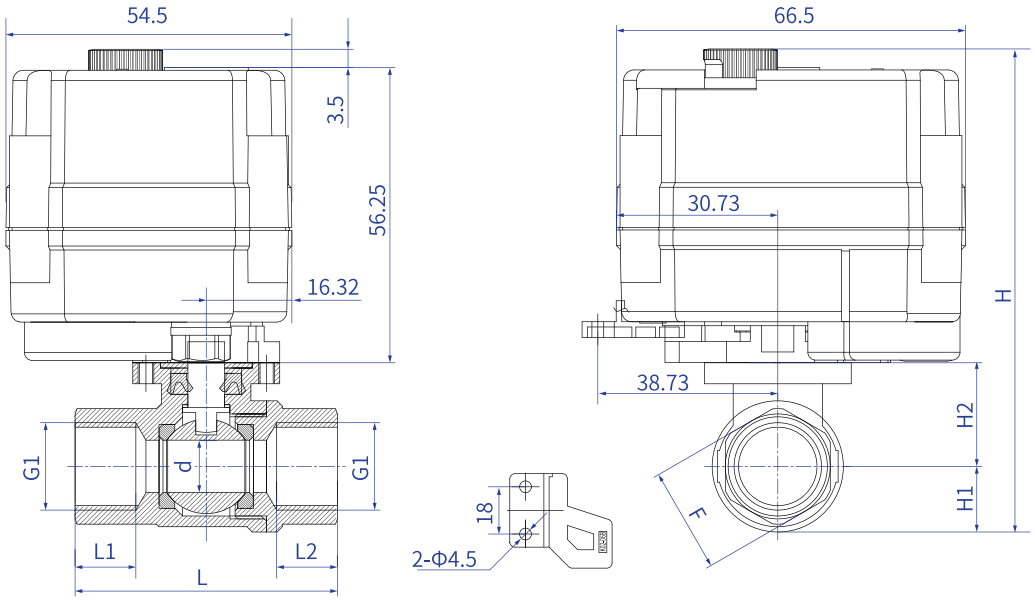

特别提醒：震动场合建议给电动阀门安装固定支架。

主要尺寸(单位：mm)

阀体类型	接口形式	口径	d	L1=L2	L	H		H1	H2	F	G1	材质	W(Kg)
						20S/20T	20SJ						
全通径	双内丝	DN8	8	11.0	43	89.0	85.5	11.0	18.25	17	G1/4″	Cu/304/316L	0.25
		DN10	10	11.5	50	92.0	88.5	12.5	19.75	20	G3/8″	304/316L	0.28
		DN15	15	13.0	57	97.5	94.0	16.5	21.25	27	G1/2″	Cu/304/316L	0.38
		DN20	20	16.0	70	107.0	103.5	21.5	25.75	32	G3/4″	Cu/304/316L	0.54

注：1.零件尺寸公差参考按GB/T 1804-2000 m级。
2.装配公差±2mm。
※1.接口螺纹可选NPT、G等，订货时需注明。
※2.介质温度为100°C-120°C时，需加高温支架，产品总高度=H+57mm。
※3.介质温度为120°C-150°C时，需加高温支架，产品总高度=H+107mm。
注意：1.因批次问题数据可能有小范围变化，请以实物为准，如有变更恕不另行通知！
2.对于安装空间受限或对尺寸有严格要求的情况，请联系相关销售人员！





技术参数

电气参数	额定电压	DC5V, DC12V, DC24V, AC/DC24V, AC220V
	控制反馈方式	普通开关型：B2,B3,BD3,B5,B33,B44,KT2,KT32,B2J,B3J,BD3J,B33J,KT2J,KT32J,KT2H,KT2HJ ※1
		智能调节型：4-20mA, 0-20mA, 0-5V, 1-5V, 0-10V, 2-10V
		总线调节型：CANBUS 2.0B, RS485
		智能无线型：LoRa, NB-IoT
	运转时间	□5-7秒 / □2秒
	回转角度	90±2°
	执行器外壳	PC合金
	防护等级	IP67
		F型【防潮型，加装除湿加热器】（不适用IP67）符合 Q/12NK 4404-2023
	工作环境	室内或室外，长期雨淋或阳光直射的环境中,需加装防护装置，以保护执行器
	防爆等级	⚠ 非防爆产品，安装应避免易燃易爆环境
	环境温度	-20°C＜t＜45°C（其它环境温度可定制） ※2
	非工作环境温度	≤-40°C or ≥80°C
	环境湿度	相对湿度≤85%（不凝露）建议IP67 / 相对湿度＞85% 建议F型
	振动冲击	≤2g
	振动振幅	10 to 55 Hz, 1.5 mm 双振幅
	安装方式	执行器不得垂直朝下，注意需预留手动操作或接线空间
	证书类型	CE
阀门参数	阀门口径	□DN20 / □DN25 / □DN32
	阀体材质	□黄铜镀镍 / □304 / □316L
	阀球材质	□304 / □316L / □PPO / □特殊耐磨球
	阀体密封	□三元乙丙 / □丁腈 / □氟橡胶
	连接方式	双内丝
	螺纹类型	□G / □NPT
	介质温度	□0-100°C / □120°C / □150°C
	介质压力	1.0MPa
	介质	液体,气体

※1 J为继电器反馈，反馈信号与阀位基本同步，在使用过程中阀门到位后不能切断阀门供电，否则继电器反馈信号将无法保持。
如有需要断电后仍保持反馈功能，请选“S”微动开关反馈方式。
反馈触点带载为：0.5A@30VDC，0.1A@250VAC。
※2 环境温度＞45°C 或＜-20°C 可定制。
① 在-40°C环境温度下，使用前需要通电15分钟以上（建议30分钟），环境温度越高，通电时间可以适当减小。
② 长期在-40°C环境温度下使用，需要对电动阀（执行器+阀体）进行保温处理：比如在电动阀四周增加伴热带，如果环境温度在-15°C以上，可以取消。
※3 其他电气参数及详细尺寸图请另参考选配的电动阀样本资料。

外形尺寸图

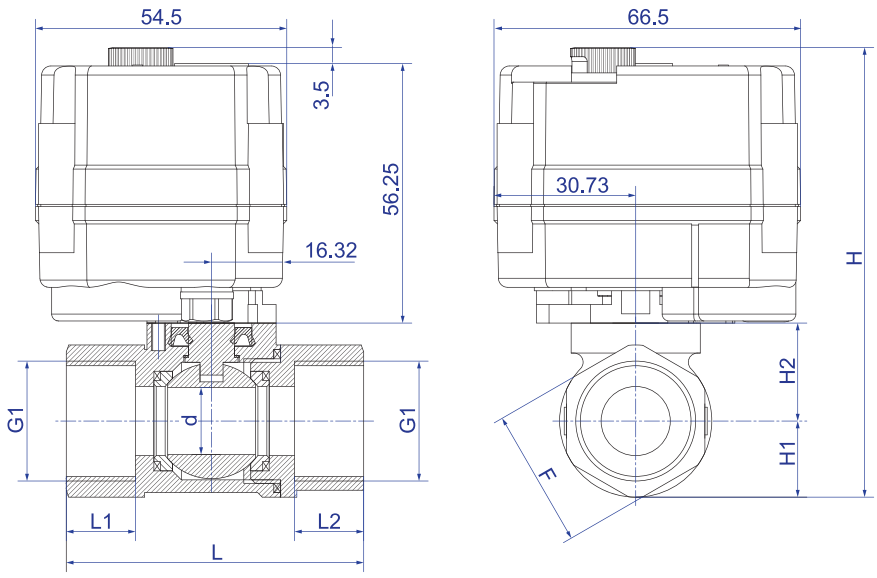

主要尺寸(单位：mm)

阀体类型	接口形式	口径	d	L1=L2	L	H		H1	H2	F	G1	材质	W(Kg)
						20S/20T	20SJ						
缩径两通	双内丝	DN20	15	15	64.5	97.5	94.0	16.5	21.25	30	G3/4"	Cu/304/316L	0.41
		DN25	20	18	76.0	106.0	102.5	21.5	24.75	38	G1"	Cu/304/316L	0.57
		DN32	20	20	80.0	108.5	105.0	24.0	24.75	48	G1-1/4"	Cu	0.80

注：1.零件尺寸公差参考按GB/T 1804-2000 m级。
2.装配公差±2mm。
※1.接口螺纹可选NPT、G等，订货时需注明。
※2.介质温度为100°C-120°C时，需加高温支架，产品总高度=H+57mm。
※3.介质温度为120°C-150°C时，需加高温支架，产品总高度=H+107mm。
注意：1.因批次问题数据可能有小范围变化，请以实物为准，如有变更恕不另行通知！
2.对于安装空间受限或对尺寸有严格要求的情况，请联系相关销售人员！



技术参数

电气参数	额定电压	DC5V, DC12V, DC24V, AC/DC24V, AC220V
	控制反馈方式	普通开关型：B2,B3,BD3,B5,B33,B44,KT2,KT32,B2J,B3J,BD3J,B33J,KT2J,KT32J,KT2H,KT2HJ ※1
		智能调节型：4-20mA, 0-20mA, 0-5V, 1-5V, 0-10V, 2-10V
		总线调节型：CANBUS 2.0B, RS485
		智能无线型：LoRa, NB-IoT
	运转时间	□5-7秒 / □2秒
	回转角度	90±2°
	执行器外壳	PC合金
	防护等级	IP67
		F型【防潮型，加装除湿加热器】（不适用IP67）符合 Q/12NK 4404-2023
	工作环境	室内或室外，长期雨淋或阳光直射的环境中,需加装防护装置，以保护执行器
	防爆等级	⚠ 非防爆产品，安装应避免易燃易爆环境
	环境温度	-20°C＜t＜45°C（其它环境温度可定制） ※2
	非工作环境温度	≤-40°C or ≥80°C
	环境湿度	相对湿度≤85%（不凝露）建议IP67 / 相对湿度＞85% 建议F型
	振动冲击	≤2g
	振动振幅	10 to 55 Hz, 1.5 mm 双振幅
	安装方式	执行器不得垂直朝下，注意需预留手动操作或接线空间
	证书类型	CE

阀门参数	阀门口径	□DN10 / □DN15 / □DN20
	阀体材质	□304 / □316L
	阀球材质	□304 / □316L
	阀体密封	□三元乙丙 / □丁腈 / □氟橡胶
	连接方式	内外丝
	螺纹类型	□G / □NPT
	介质温度	□0-100°C / □120°C / □150°C
	介质压力	1.0MPa
	介质	液体,气体

※1 J为继电器反馈，反馈信号与阀位基本同步，在使用过程中阀门到位后不能切断阀门供电，否则继电器反馈信号将无法保持。
如有需要断电后仍保持反馈功能，请选“S”微动开关反馈方式。
反馈触点带载为：0.5A@30VDC，0.1A@250VAC。
※2 环境温度＞45°C 或＜-20°C 可定制。
① 在-40°C环境温度下，使用前需要通电15分钟以上（建议30分钟），环境温度越高，通电时间可以适当减小。
② 长期在-40°C环境温度下使用，需要对电动阀（执行器+阀体）进行保温处理：比如在电动阀四周增加伴热带，如果环境温度在-15°C以上，可以取消。
※3 其他电气参数及详细尺寸图请另参考选配的电动阀样本资料。

外形尺寸图

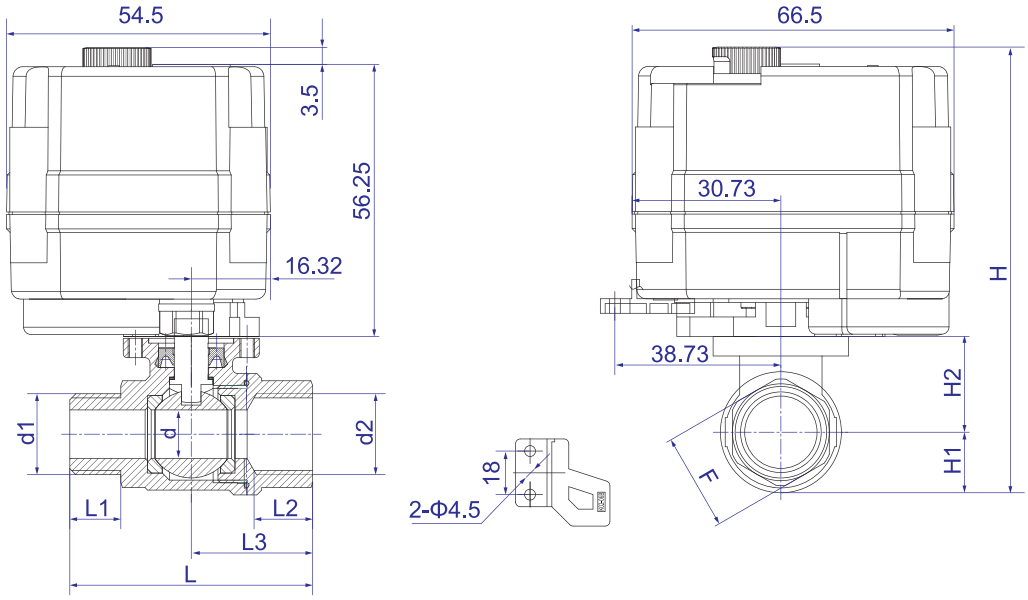

特别提醒：震动场合建议给电动阀门安装固定支架。

阀体尺寸(单位：mm)

阀体类型	接口形式	口径	d	d1	d2	L1	L2	L3	L	F	H1	H2	H		W(Kg)
													20S/20T	20SJ	
全通径	外丝+内丝	DN10	10.0	G3/8"	G3/8"	10.5	12	25.0	50.0	20	12.5	19.75	92.0	88.5	-
		DN15	14.0	G1/2"	G1/2"	15.0	13	28.5	62.5	27	16.5	21.25	97.5	94.0	-
		DN20	18.5	G3/4"	G3/4"	16.0	16	35.0	71.0	32	21.5	25.75	107.0	103.5	-

注：1.零件尺寸公差参考按GB/T 1804-2000 m级。
2.装配公差±2mm。
※1.接口螺纹可选NPT、G等，订货时需注明。
※2.介质温度为100°C-120°C时，需加高温支架，产品总高度=H+57mm。
※3.介质温度为120°C-150°C时，需加高温支架，产品总高度=H+107mm。
注意：1.因批次问题数据可能有小范围变化，请以实物为准，如有变更恕不另行通知！
2.对于安装空间受限或对尺寸有严格要求的情况，请联系相关销售人员！





技术参数

电气参数	额定电压	DC5V, DC12V, DC24V, AC/DC24V, AC220V
	控制反馈方式	普通开关型：B2,B3,BD3,B5,B33,B44,KT2,KT32,B2J,B3J,BD3J,B33J,KT2J,KT32J,KT2H,KT2HJ ※1
		智能调节型：4-20mA, 0-20mA, 0-5V, 1-5V, 0-10V, 2-10V
		总线调节型：CANBUS 2.0B, RS485
		智能无线型：LoRa, NB-IoT
	运转时间	□5-7秒 / □2秒
	回转角度	90±2°
	执行器外壳	PC合金
	防护等级	IP67
		F型【防潮型，加装除湿加热器】（不适用IP67）符合 Q/12NK 4404-2023
	工作环境	室内或室外，长期雨淋或阳光直射的环境中,需加装防护装置，以保护执行器
	防爆等级	⚠ 非防爆产品，安装应避免易燃易爆环境
	环境温度	-20°C＜t＜45°C（其它环境温度可定制） ※2
	非工作环境温度	≤-40°C or ≥80°C
	环境湿度	相对湿度≤85%（不凝露）建议IP67 / 相对湿度＞85% 建议F型
	振动冲击	≤2g
	振动振幅	10 to 55 Hz, 1.5 mm 双振幅
	安装方式	执行器不得垂直朝下，注意需预留手动操作或接线空间
	证书类型	CE

阀门参数	阀门口径	□DN20 / □DN25 / □DN32
	阀体材质	黄铜镀镍
	阀球材质	□304 / □PPO / □特殊耐磨球
	阀体密封	□三元乙丙 / □丁腈 / □氟橡胶
	连接方式	内外丝
	螺纹类型	□G / □NPT
	介质温度	□0-100°C / □120°C / □150°C
	介质压力	1.0MPa
	介质	液体,气体

※1 J为继电器反馈，反馈信号与阀位基本同步，在使用过程中阀门到位后不能切断阀门供电，否则继电器反馈信号将无法保持。
如有需要断电后仍保持反馈功能，请选“S”微动开关反馈方式。
反馈触点带载为：0.5A@30VDC，0.1A@250VAC。
※2 环境温度＞45°C 或＜-20°C 可定制。
① 在-40°C环境温度下，使用前需要通电15分钟以上（建议30分钟），环境温度越高，通电时间可以适当减小。
② 长期在-40°C环境温度下使用，需要对电动阀（执行器+阀体）进行保温处理：比如在电动阀四周增加伴热带，如果环境温度在-15°C以上，可以取消。
※3 其他电气参数及详细尺寸图请另参考选配的电动阀样本资料。

外形尺寸图

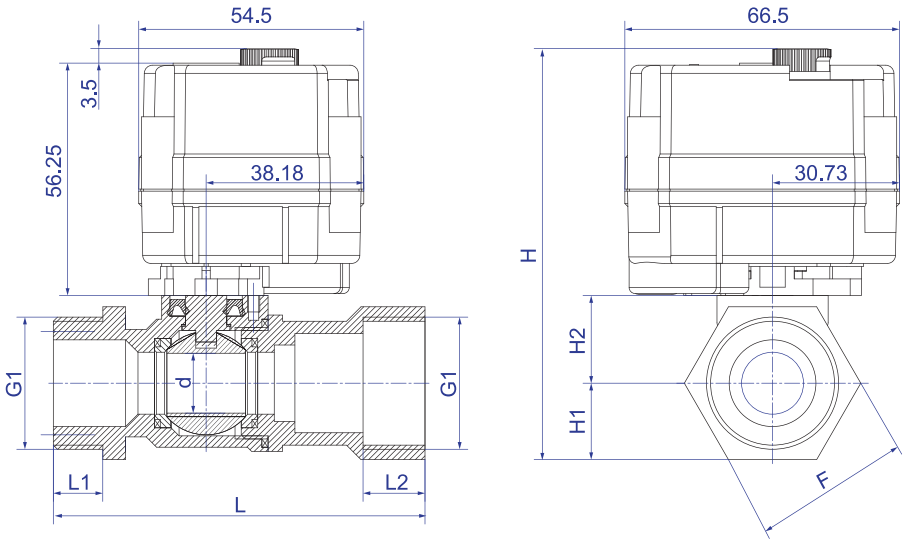

主要尺寸(单位：mm)

阀体类型	接口形式	口径	d	L1	L2	L	H		H1	H2	F	G1	材质	W(Kg)
							20S/20T	20SJ						
缩径两通	内外丝	DN20	14.0	10.0	15.0	67.5	97.5	94.0	16.5	21.25	28.58	G3/4″	Cu	0.43
	内外丝	DN25	14.0	12.0	15.0	80.0	99.5	96.0	18.5	21.25	37.00	G1″	Cu	0.49
	内外丝加长	DN25	14.0	12.0	15.0	90.0	99.5	96.0	18.5	21.25	37.00	G1″	Cu	0.53
	内外丝	DN32	18.5	20.0	13.0	85.0	108.5	105.0	24.0	24.75	48.00	G1-1/4″	Cu	0.73

注：1.零件尺寸公差参考按GB/T 1804-2000 m级。
2.装配公差±2mm。
※1.接口螺纹可选NPT、G等，订货时需注明。
※2.介质温度为100°C-120°C时，需加高温支架，产品总高度=H+57mm。
※3.介质温度为120°C-150°C时，需加高温支架，产品总高度=H+107mm。
注意：1.因批次问题数据可能有小范围变化，请以实物为准，如有变更恕不另行通知！
2.对于安装空间受限或对尺寸有严格要求的情况，请联系相关销售人员！



技术参数

电气参数	额定电压	DC5V, DC12V, DC24V, AC/DC24V, AC220V
	控制反馈方式	普通开关型：B2,B3,BD3,B5,B33,B44,KT2,KT32,B2J,B3J,BD3J,B33J,KT2J,KT32J,KT2H,KT2HJ ※1
		智能调节型：4-20mA, 0-20mA, 0-5V, 1-5V, 0-10V, 2-10V
		总线调节型：CANBUS 2.0B, RS485
		智能无线型：LoRa, NB-IoT
	运转时间	□5-7秒 / □2秒
	回转角度	90±2°
	执行器外壳	PC合金
	防护等级	IP67
		F型【防潮型，加装除湿加热器】（不适用IP67）符合 Q/12NK 4404-2023
	工作环境	室内或室外，长期雨淋或阳光直射的环境中,需加装防护装置，以保护执行器
	防爆等级	⚠ 非防爆产品，安装应避免易燃易爆环境
	环境温度	-20°C＜t＜45°C（其它环境温度可定制） ※2
	非工作环境温度	≤-40°C or ≥80°C
	环境湿度	相对湿度≤85%（不凝露）建议IP67 / 相对湿度＞85% 建议F型
	振动冲击	≤2g
	振动振幅	10 to 55 Hz, 1.5 mm 双振幅
	安装方式	执行器不得垂直朝下，注意需预留手动操作或接线空间
	证书类型	CE

阀门参数	阀门口径	□DN10 / □DN15 / □DN20
	阀体材质	□304 / □316L
	阀球材质	□304 / □316L / □PPO / □特殊耐磨球
	阀体密封	□三元乙丙 / □丁腈 / □氟橡胶
	连接方式	内丝+内丝
	螺纹类型	□G / □NPT
	介质温度	□0-100°C / □120°C / □150°C
	介质压力	1.0MPa
	介质	液体,气体

※1 J为继电器反馈，反馈信号与阀位基本同步，在使用过程中阀门到位后不能切断阀门供电，否则继电器反馈信号将无法保持。
如有需要断电后仍保持反馈功能，请选“S”微动开关反馈方式。
反馈触点带载为：0.5A@30VDC，0.1A@250VAC。
※2 环境温度＞45°C 或＜-20°C 可定制。
① 在-40°C环境温度下，使用前需要通电15分钟以上（建议30分钟），环境温度越高，通电时间可以适当减小。
② 长期在-40°C环境温度下使用，需要对电动阀（执行器+阀体）进行保温处理：比如在电动阀四周增加伴热带，如果环境温度在-15°C以上，可以取消。
※3 其他电气参数及详细尺寸图请另参考选配的电动阀样本资料。

外形尺寸图

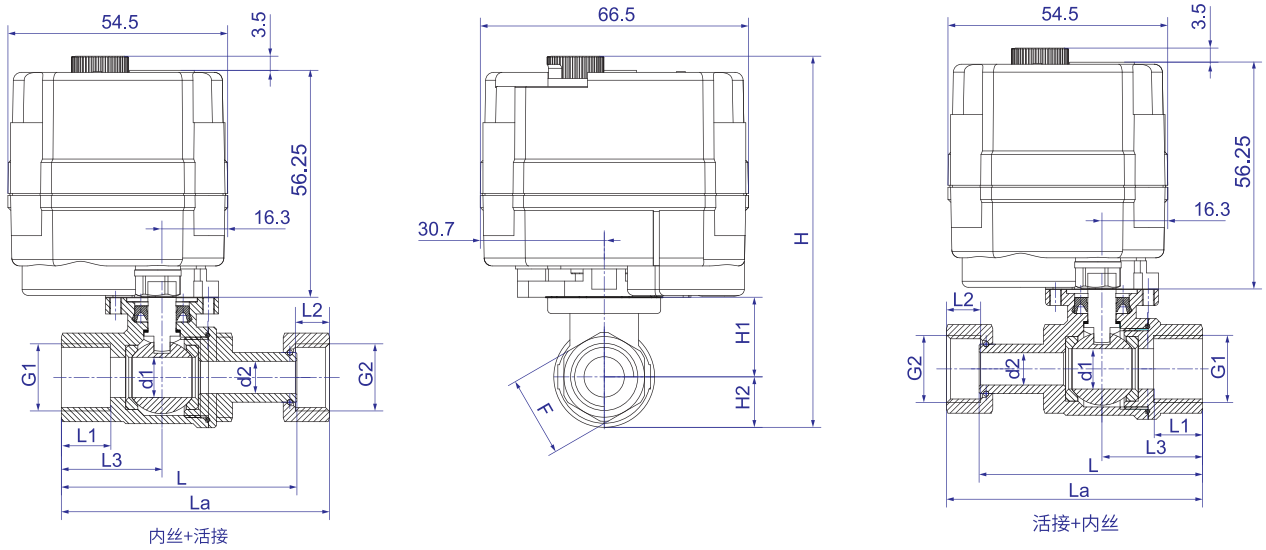

特别提醒：震动场合建议给电动阀门安装固定支架。

阀体尺寸(单位：mm)

口径	接口形式	G1=G2	d1	d2	L1	L2	L3	L	La	F	H1	H2	H		W(Kg)
													20S/20T	20SJ	
DN10	内丝+活接	G3/8″	10.0	8	12	8.5	25.0	58.5	66.6	20	12.5	19.75	92.0	88.5	-
	活接+内丝							55.5	63.6						
DN15	内丝+活接	G1/2″	14.0	12	13	10.8	28.5	68.0	78.0	27	16.5	21.25	97.5	94.0	-
	活接+内丝							63.5	73.5						
DN20	内丝+活接	G3/4″	18.5	15	16	11.0	35.0	79.0	89.1	32	21.5	25.75	107.0	103.5	-
	活接+内丝							71.0	81.1						

注：1.零件尺寸公差参考按GB/T 1804-2000 m级。
2.装配公差±2mm。
※1.接口螺纹可选NPT、G等，订货时需注明。
※2.介质温度为100°C-120°C时，需加高温支架，产品总高度=H+57mm。
※3.介质温度为120°C-150°C时，需加高温支架，产品总高度=H+107mm。
注意：1.因批次问题数据可能有小范围变化，请以实物为准，如有变更恕不另行通知！
2.对于安装空间受限或对尺寸有严格要求的情况，请联系相关销售人员！



技术参数

电气参数	额定电压	DC5V, DC12V, DC24V, AC/DC24V, AC220V
	控制反馈方式	普通开关型：B2,B3,BD3,B5,B33,B44,KT2,KT32,B2J,B3J,BD3J,B33J,KT2J,KT32J,KT2H,KT2HJ ※1
		智能调节型：4-20mA, 0-20mA, 0-5V, 1-5V, 0-10V, 2-10V
		总线调节型：CANBUS 2.0B, RS485
		智能无线型：LoRa, NB-IoT
	运转时间	□5-7秒 / □2秒
	回转角度	90±2°
	执行器外壳	PC合金
	防护等级	IP67
		F型【防潮型，加装除湿加热器】（不适用IP67）符合 Q/12NK 4404-2023
	工作环境	室内或室外，长期雨淋或阳光直射的环境中,需加装防护装置，以保护执行器
	防爆等级	⚠ 非防爆产品，安装应避免易燃易爆环境
	环境温度	-20°C＜t＜45°C（其它环境温度可定制） ※2
	非工作环境温度	≤-40°C or ≥80°C
	环境湿度	相对湿度≤85%（不凝露）建议IP67 / 相对湿度＞85% 建议F型
	振动冲击	≤2g
	振动振幅	10 to 55 Hz, 1.5 mm 双振幅
	安装方式	执行器不得垂直朝下，注意需预留手动操作或接线空间
	证书类型	CE

阀门参数	阀门口径	□DN10 / □DN15 / □DN20
	阀体材质	□304 / □316L
	阀球材质	□304 / □316L / □PPO / □特殊耐磨球
	阀体密封	□三元乙丙 / □丁腈 / □氟橡胶
	连接方式	□内丝+内丝 / □外丝+内丝
	螺纹类型	□G / □NPT
	介质温度	□0-100°C / □120°C / □150°C
	介质压力	1.0MPa
	介质	液体,气体

※1 J为继电器反馈，反馈信号与阀位基本同步，在使用过程中阀门到位后不能切断阀门供电，否则继电器反馈信号将无法保持。
如有需要断电后仍保持反馈功能，请选“S”微动开关反馈方式。
反馈触点带载为：0.5A@30VDC，0.1A@250VAC。
※2 环境温度＞45°C 或＜-20°C 可定制。
① 在-40°C环境温度下，使用前需要通电15分钟以上（建议30分钟），环境温度越高，通电时间可以适当减小。
② 长期在-40°C环境温度下使用，需要对电动阀（执行器+阀体）进行保温处理：比如在电动阀四周增加伴热带，如果环境温度在-15°C以上，可以取消。
※3 其他电气参数及详细尺寸图请另参考选配的电动阀样本资料。

外形尺寸图

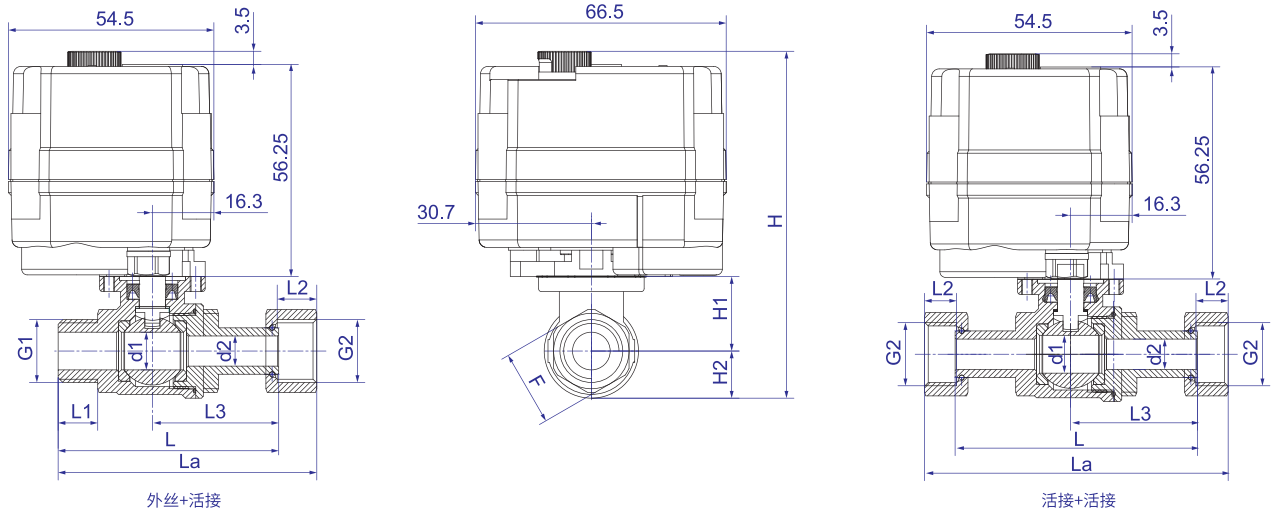

特别提醒：震动场合建议给电动阀门安装固定支架。

阀体尺寸(单位：mm)

口径	接口形式	G1	G2	d1	d2	L1	L2	L3	L	La	F	H1	H2	H		W(Kg)
														20S/20T	20SJ	
DN10	外丝+活接	G3/8"	G3/8"	10.0	8	10.5	8.5	33.5	58.5	66.6	20	12.5	19.75	92.00	88.50	-
	活接+活接	-				-			64.0	80.2						
DN15	外丝+活接	G1/2"	G1/2"	14.0	12	15.0	10.8	39.5	73.5	83.5	27	16.5	21.25	97.50	94.00	-
	活接+活接	-				-			74.5	94.5						
DN20	外丝+活接	G3/4"	G3/4"	18.5	15	16.0	11.0	44.0	80.0	90.1	32	21.5	25.75	107.00	103.50	-
	活接+活接	-				-				100.2						

注：1.零件尺寸公差参考按GB/T 1804-2000 m级。
2.装配公差±2mm。
※1.接口螺纹可选NPT、G等，订货时需注明。
※2.介质温度为100°C-120°C时，需加高温支架，产品总高度=H+57mm。
※3.介质温度为120°C-150°C时，需加高温支架，产品总高度=H+107mm。
注意：1.因批次问题数据可能有小范围变化，请以实物为准，如有变更恕不另行通知！
2.对于安装空间受限或对尺寸有严格要求的情况，请联系相关销售人员！





技术参数

电气参数	额定电压	DC5V, DC12V, DC24V, AC/DC24V, AC220V
	控制反馈方式	普通开关型：B2,B3,BD3,B5,B33,B44,KT2,KT32,B2J,B3J,BD3J,B33J,KT2J,KT32J,KT2H,KT2HJ ※1
		智能调节型：4-20mA, 0-20mA, 0-5V, 1-5V, 0-10V, 2-10V
		总线调节型：CANBUS 2.0B, RS485
		智能无线型：LoRa, NB-IoT
	运转时间	□5-7秒 / □2秒
	回转角度	90±2°
	执行器外壳	PC合金
	防护等级	IP67
		F型【防潮型，加装除湿加热器】（不适用IP67）符合 Q/12NK 4404-2023
	工作环境	室内或室外，长期雨淋或阳光直射的环境中,需加装防护装置，以保护执行器
	防爆等级	⚠ 非防爆产品，安装应避免易燃易爆环境
	环境温度	-20°C＜t＜45°C
	非工作环境温度	≤-20°C or ≥45°C
	环境湿度	相对湿度≤85%（不凝露）建议IP67 / 相对湿度＞85% 建议F型
	振动冲击	≤2g
	振动振幅	10 to 55 Hz, 1.5 mm 双振幅
	安装方式	执行器不得垂直朝下，注意需预留手动操作或接线空间
	证书类型	CE

阀门参数	阀门口径	□DN15 / □DN20 / □DN25
	阀体材质	CPVC
	阀球材质	CPVC
	阀体密封	□三元乙丙 / □丁腈 / □氟橡胶
	连接方式	□双内丝 / □插粘
	螺纹类型	□G / □NPT
	介质温度	0-90°C
	介质压力	1.0MPa
	介质	液体,气体

※1 J为继电器反馈，反馈信号与阀位基本同步，在使用过程中阀门到位后不能切断阀门供电，否则继电器反馈信号将无法保持。
如有需要断电后仍保持反馈功能，请选“S”微动开关反馈方式。
反馈触点带载为：0.5A@30VDC，0.1A@250VAC。
※2 其他电气参数及详细尺寸图请另参考选配的电动阀样本资料。

外形尺寸图

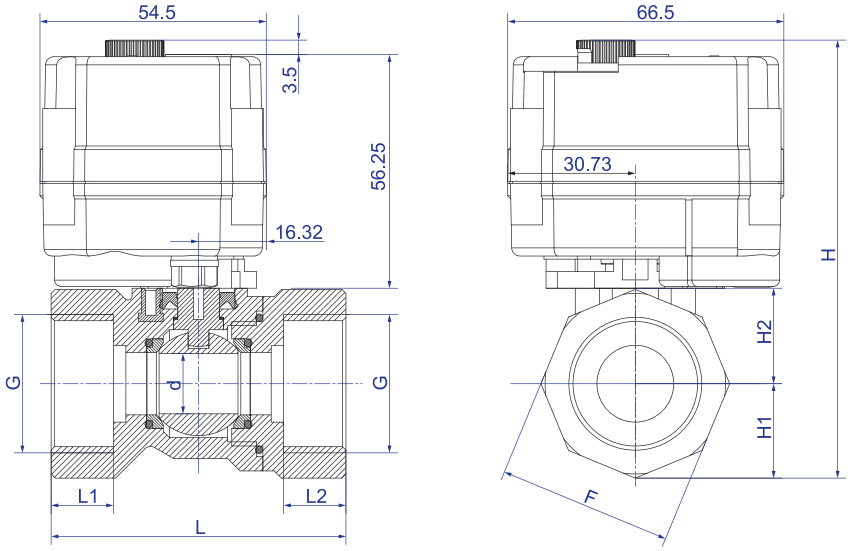

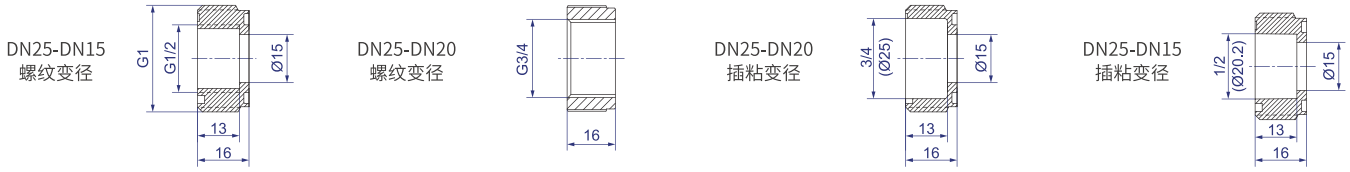

注：使用相应的接口尺寸时需将对应的变径组装到DN25阀体上。

主要尺寸(单位：mm)

阀体类型	口径	d	G		L1=L2		L	H		H1	H2	F	材质	W(Kg)
			螺纹	插粘	螺纹	插粘		20S/20T	20SJ					
变径两通	DN15※	14	G1/2"	20.2	13	13	71	105.45	101.95	22.7	23	42	CPVC	0.27
	DN20※	14	G3/4"	25.0	16	13	71	105.45	101.95	22.7	23	42	CPVC	0.26
	DN25	14	G1"		15		71	105.45	101.95	22.7	23	42	CPVC	0.25

※ 为组装变径后的口径，组装完成后其总长L=73mm。
注：1.零件尺寸公差参考按GB/T 1804-2000 m级。
2.装配公差±2mm。
3.接口螺纹可选NPT、G等，订货时需注明。
注意：1.因批次问题数据可能有小范围变化，请以实物为准，如有变更恕不另行通知！
2.对于安装空间受限或对尺寸有严格要求的情况，请联系相关销售人员！



技术参数

电气参数	额定电压	DC5V, DC12V, DC24V, AC/DC24V, AC220V
	控制反馈方式	普通开关型：B2,B3,BD3,B5,B33,B44,KT2,KT32,B2J,B3J,BD3J,B33J,KT2J,KT32J,KT2H,KT2HJ ※1
		智能调节型：4-20mA, 0-20mA, 0-5V, 1-5V, 0-10V, 2-10V
		总线调节型：CANBUS 2.0B, RS485
		智能无线型：LoRa, NB-IoT
	运转时间	□5-7秒 / □2秒
	回转角度	90±2°
	执行器外壳	PC合金
	防护等级	IP67
		F型【防潮型，加装除湿加热器】（不适用IP67）符合 Q/12NK 4404-2023
	工作环境	室内或室外，长期雨淋或阳光直射的环境中,需加装防护装置，以保护执行器
	防爆等级	⚠ 非防爆产品，安装应避免易燃易爆环境
	环境温度	-20°C＜t＜45°C
	非工作环境温度	≤-20°C or ≥45°C
	环境湿度	相对湿度≤85%（不凝露）建议IP67 / 相对湿度＞85% 建议F型
	振动冲击	≤2g
	振动振幅	10 to 55 Hz, 1.5 mm 双振幅
	安装方式	执行器不得垂直朝下，注意需预留手动操作或接线空间
	证书类型	CE

阀门参数	阀门口径	□DN15 / □DN20
	阀体材质	□CPVC / □PVDF
	阀球材质	□CPVC / □PVDF
	阀体密封	□三元乙丙 / □丁腈 / □氟橡胶
	连接方式	□双内丝 / □插粘
	螺纹类型	□G / □NPT
	介质温度	0-90°C
	介质压力	1.0MPa
	介质	液体,气体

※1 J为继电器反馈，反馈信号与阀位基本同步，在使用过程中阀门到位后不能切断阀门供电，否则继电器反馈信号将无法保持。
如有需要断电后仍保持反馈功能，请选“S”微动开关反馈方式。
反馈触点带载为：0.5A@30VDC，0.1A@250VAC。
※2 其他电气参数及详细尺寸图请另参考选配的电动阀样本资料。

外形尺寸图

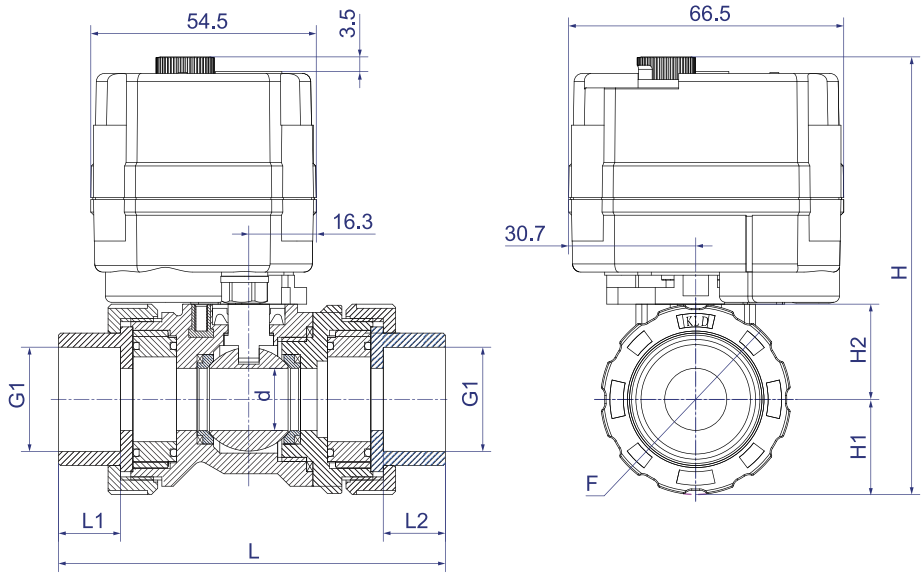

※ 此为反装示意图，为显示结构。

阀体尺寸(单位：mm)

阀体类型	口径	d	G1		L1=L2		L		H		H1	H2	F	W(Kg)
			螺纹	插粘	螺纹	插粘	螺纹	插粘	20S/20T	20SJ				
缩径两通	DN15	15	G1/2″或 NPT1/2″	20.3(外口处)	18	18	102.5	102.5	105.8	102.3	23	23	46	-
	DN20	15	G3/4″或 NPT3/4″	25.3(外口处)	18	18	102.5	102.5	105.8	102.3	23	23	46	-

注：1.零件尺寸公差参考按GB/T 1804-2000 m级。
2.装配公差±2mm。
3.接口螺纹可选NPT、G等，订货时需注明。
注意：1.因批次问题数据可能有小范围变化，请以实物为准，如有变更恕不另行通知！
2.对于安装空间受限或对尺寸有严格要求的情况，请联系相关销售人员！



技术参数

电气参数	额定电压	DC5V, DC12V, DC24V, AC/DC24V, AC220V
	控制反馈方式	普通开关型：B2,B3,BD3,B5,B33,B44,KT2,KT32,B2J,B3J,BD3J,B33J,KT2J,KT32J,KT2H,KT2HJ ※1
		智能调节型：4-20mA, 0-20mA, 0-5V, 1-5V, 0-10V, 2-10V
		总线调节型：CANBUS 2.0B, RS485
		智能无线型：LoRa, NB-IoT
	运转时间	□5-7秒 / □2秒
	回转角度	90±2°
	执行器外壳	PC合金
	防护等级	IP67
		F型【防潮型，加装除湿加热器】（不适用IP67）符合 Q/12NK 4404-2023
	工作环境	室内或室外，长期雨淋或阳光直射的环境中,需加装防护装置，以保护执行器
	防爆等级	⚠ 非防爆产品，安装应避免易燃易爆环境
	环境温度	-20°C＜t＜45°C
	非工作环境温度	≤-20°C or ≥45°C
	环境湿度	相对湿度≤85%（不凝露）建议IP67 / 相对湿度＞85% 建议F型
	振动冲击	≤2g
	振动振幅	10 to 55 Hz, 1.5 mm 双振幅
	安装方式	执行器不得垂直朝下，注意需预留手动操作或接线空间
	证书类型	CE
阀门参数	阀门口径	□DN15 / □DN20 / □DN25
	阀体材质	CPVC
	阀球材质	CPVC
	阀体密封	□三元乙丙 / □丁腈 / □氟橡胶
	连接方式	□插粘 / □螺纹
	螺纹类型	□G / □NPT
	介质温度	0-90°C
	介质压力	1.0MPa
	介质	液体,气体

※1 J为继电器反馈，反馈信号与阀位基本同步，在使用过程中阀门到位后不能切断阀门供电，否则继电器反馈信号将无法保持。
如有需要断电后仍保持反馈功能，请选“S”微动开关反馈方式。
反馈触点带载为：0.5A@30VDC，0.1A@250VAC。
※2 其他电气参数及详细尺寸图请另参考选配的电动阀样本资料。

外形尺寸图

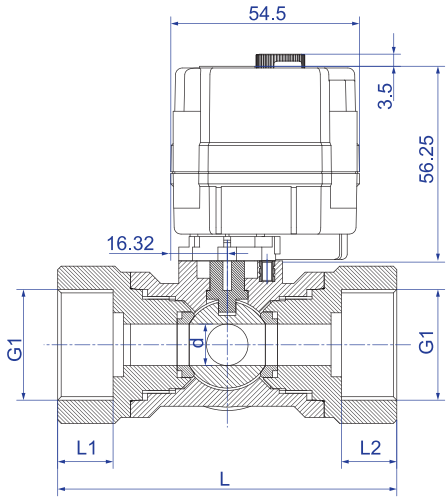

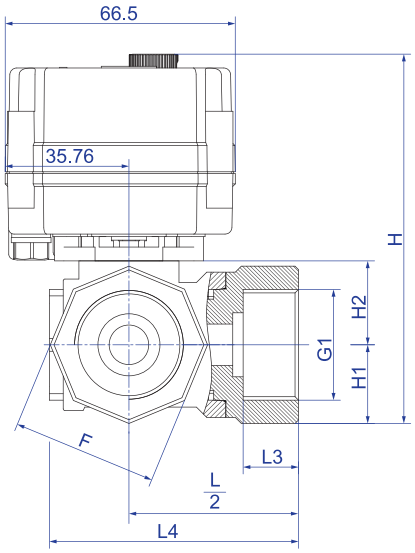

※ 此为反装示意图，为显示结构。

DN25-DN15
螺纹变径

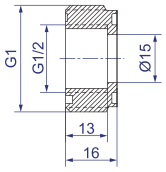

DN25-DN20
螺纹变径

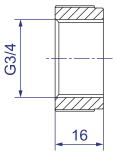

DN25-DN20
插粘变径

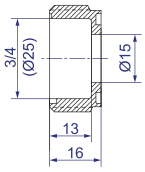

DN25-DN15
插粘变径

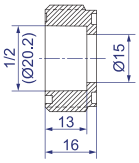

注：使用相应的接口尺寸时需将对应的变径组装到DN25阀体上。

主要尺寸(单位：mm)

阀体类型	口径	d	G1		L1=L2=L3		L	L4	H		H1	H2	F	W(Kg)
			螺纹	插粘	螺纹	插粘			20S/20T	20SJ				
卧式三通	DN15※	12	G1/2"	20.2	13	13	98	72	106.7	103.2	22.7	24.2	42	0.43
	DN20※	12	G3/4"	25.0	16	13	98	72	106.7	103.2	22.7	24.2	42	0.43
	DN25	12	G1"		16		98	72	106.7	103.2	22.7	24.2	42	0.40

※ 为组装变径后的口径，组装完成后其总长L=73mm。
注：1.零件尺寸公差参考按GB/T 1804-2000 m级。
2.装配公差±2mm。
3.接口螺纹可选NPT、G等，订货时需注明。
注意：1.因批次问题数据可能有小范围变化，请以实物为准，如有变更恕不另行通知！
2.对于安装空间受限或对尺寸有严格要求的情况，请联系相关销售人员！



技术参数

电气参数	额定电压	DC5V, DC12V, DC24V, AC/DC24V, AC220V
	控制反馈方式	普通开关型：B2,B3,BD3,B5,B33,B44,KT2,KT32,B2J,B3J,BD3J,B33J,KT2J,KT32J,KT2H,KT2HJ ※1
		智能调节型：4-20mA, 0-20mA, 0-5V, 1-5V, 0-10V, 2-10V
		总线调节型：CANBUS 2.0B, RS485
		智能无线型：LoRa, NB-IoT
	运转时间	□5-7秒 / □2秒
	回转角度	90±2°
	执行器外壳	PC合金
	防护等级	IP67
		F型【防潮型，加装除湿加热器】（不适用IP67）符合 Q/12NK 4404-2023
	工作环境	室内或室外，长期雨淋或阳光直射的环境中,需加装防护装置，以保护执行器
	防爆等级	⚠ 非防爆产品，安装应避免易燃易爆环境
	环境温度	-20°C＜t＜45°C
	非工作环境温度	≤-20°C or ≥45°C
	环境湿度	相对湿度≤85%（不凝露）建议IP67 / 相对湿度＞85% 建议F型
	振动冲击	≤2g
	振动振幅	10 to 55 Hz, 1.5 mm 双振幅
	安装方式	执行器不得垂直朝下，注意需预留手动操作或接线空间
	证书类型	CE

阀门参数	阀门口径	□DN15 / □DN20
	阀体材质	CPVC/PVDF
	阀球材质	CPVC/PVDF
	阀体密封	□三元乙丙 / □丁腈 / □氟橡胶
	连接方式	□双内丝 / □插粘
	螺纹类型	□G / □NPT
	介质温度	0-90°C
	介质压力	1.0MPa
	介质	液体,气体

※1 J为继电器反馈，反馈信号与阀位基本同步，在使用过程中阀门到位后不能切断阀门供电，否则继电器反馈信号将无法保持。
如有需要断电后仍保持反馈功能，请选“S”微动开关反馈方式。
反馈触点带载为：0.5A@30VDC，0.1A@250VAC。
※2 其他电气参数及详细尺寸图请另参考选配的电动阀样本资料。

外形尺寸图

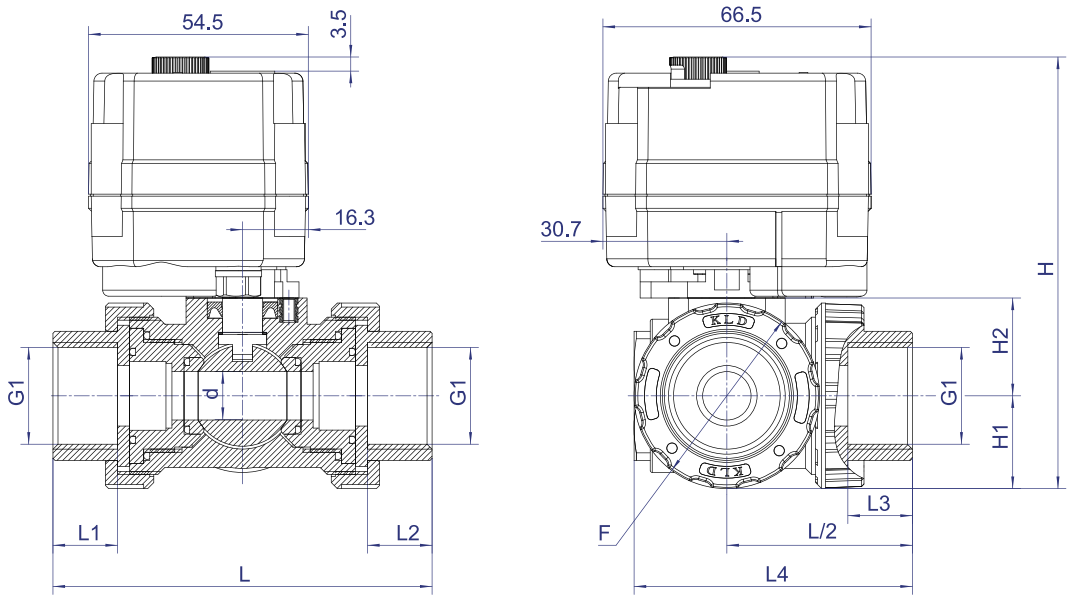

※ 此为反装示意图，为显示结构。

阀体尺寸(单位：mm)

阀体类型	口径	d	G1		L1=L2=L3		L		L4		H		H1	H2	F	W(Kg)
			螺纹	插粘	螺纹	插粘	螺纹	插粘	螺纹	插粘	20S/20T	20SJ				
缩径三通	DN15	12	G1/2"或 NPT1/2"	20.3(外口处)	18	18	101	101	73.5	73.5	107	103.5	23	24.25	46	-
	DN20	12	G3/4"或 NPT3/4"	25.3(外口处)	18	18	101	101	73.5	73.5	107	103.5	23	24.25	46	-

注：1.零件尺寸公差参考按GB/T 1804-2000 m级。
2.装配公差±2mm。
3.接口螺纹可选NPT、G等，订货时需注明。
注意：1.因批次问题数据可能有小范围变化，请以实物为准，如有变更恕不另行通知！
2.对于安装空间受限或对尺寸有严格要求的情况，请联系相关销售人员！





技术参数

电气参数	额定电压	DC5V, DC12V, DC24V, AC/DC24V, AC220V
	控制反馈方式	普通开关型：B2,B3,BD3,B5,B33,B44,KT2,KT32,B2J,B3J,BD3J,B33J,KT2J,KT32J,KT2H,KT2HJ ※1
		智能调节型：4-20mA, 0-20mA, 0-5V, 1-5V, 0-10V, 2-10V
		总线调节型：CANBUS 2.0B, RS485
		智能无线型：LoRa, NB-IoT
	运转时间	□5-7秒 / □2秒
	回转角度	90±2°
	执行器外壳	PC合金
	防护等级	IP67
		F型【防潮型，加装除湿加热器】（不适用IP67）符合 Q/12NK 4404-2023
	工作环境	室内或室外，长期雨淋或阳光直射的环境中,需加装防护装置，以保护执行器
	防爆等级	⚠ 非防爆产品，安装应避免易燃易爆环境
	环境温度	-20°C＜t＜45°C（其它环境温度可定制） ※2
	非工作环境温度	≤-40°C or ≥80°C
	环境湿度	相对湿度≤85%（不凝露）建议IP67 / 相对湿度＞85% 建议F型
	振动冲击	≤2g
	振动振幅	10 to 55 Hz, 1.5 mm 双振幅
	安装方式	执行器不得垂直朝下，注意需预留手动操作或接线空间
	证书类型	CE

阀门参数	阀门口径	□DN8 / □DN10 / □DN15 / □DN20 / □DN25
	阀体材质	□黄铜镀镍 / □304 / □316L
	阀球材质	□304 / □316L / □特殊耐磨球
	阀体密封	□三元乙丙 / □丁腈 / □氟橡胶
	连接方式	全内丝
	螺纹类型	□G / □NPT
	介质温度	□0-100°C / □120°C / □150°C
	介质压力	1.0MPa
	介质	液体,气体

※1 J为继电器反馈，反馈信号与阀位基本同步，在使用过程中阀门到位后不能切断阀门供电，否则继电器反馈信号将无法保持。
如有需要断电后仍保持反馈功能，请选“S”微动开关反馈方式。
反馈触点带载为：0.5A@30VDC，0.1A@250VAC。
※2 环境温度＞45°C 或＜-20°C 可定制。
① 在-40°C环境温度下，使用前需要通电15分钟以上（建议30分钟），环境温度越高，通电时间可以适当减小。
② 长期在-40°C环境温度下使用，需要对电动阀（执行器+阀体）进行保温处理：比如在电动阀四周增加伴热带，如果环境温度在-15°C以上，可以取消。
※3 其他电气参数及详细尺寸图请另参考选配的电动阀样本资料。

外形尺寸图

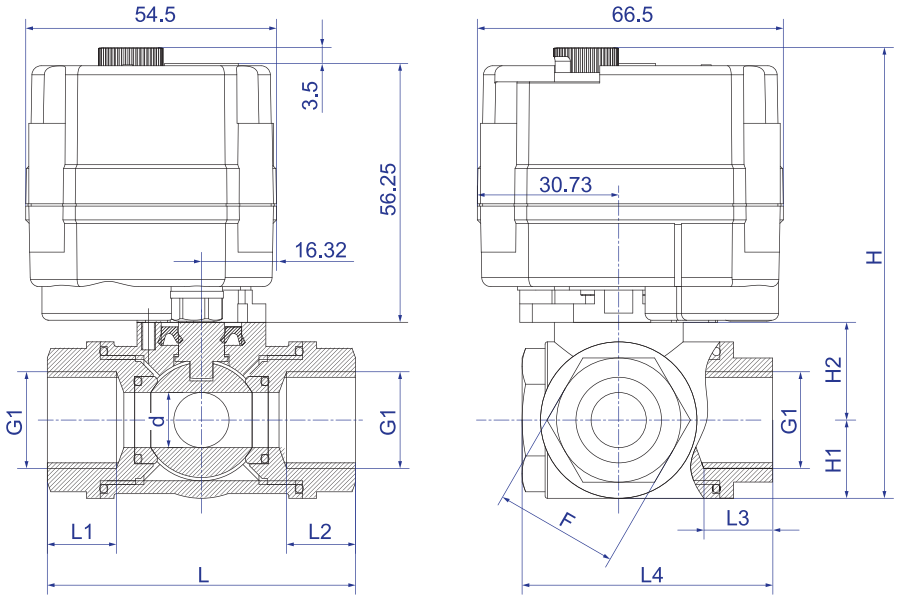

※ 此为反装示意图，为显示结构。

主要尺寸(单位：mm)

阀体类型	接口形式	口径	d	L1=L2=L3	L	L4	H		H1	H2	F	G1	材质	W(Kg)
							20S/20T	20SJ						
卧式三通	全内丝	DN8	6	11.7	50	38.5	89.00	85.50	11.00	18.25	17	G1/4″	Cu/304/316L	0.31
		DN10	8	13	55	44.0	92.00	88.50	13.00	19.25	20	G3/8″	304	0.35
		DN15	12	15	67	54.5	98.00	94.50	17.00	21.25	27	G1/2″	Cu/304/316L	0.54
		DN20	15	15	77	64.0	103.25	99.75	20.25	23.25	31	G3/4″	Cu/304/316L	0.71
		DN25	15	18	94	72.5	103.25	99.75	20.25	23.25	38	G1″	Cu/304/316L	0.98

注：1.零件尺寸公差参考按GB/T 1804-2000 m级。
2.装配公差±2mm。
※1.接口螺纹可选NPT、G等，订货时需注明。
※2.介质温度为100°C-120°C时，需加高温支架，产品总高度=H+57mm。
介质温度为120°C-150°C时，需加高温支架，产品总高度=H+107mm。
注意：1.因批次问题数据可能有小范围变化，请以实物为准，如有变更恕不另行通知！
2.对于安装空间受限或对尺寸有严格要求的情况，请联系相关销售人员！





技术参数

电气参数	额定电压	DC5V, DC12V, DC24V, AC/DC24V, AC220V
	控制反馈方式	普通开关型：B2,B3,BD3,B5,B33,B44,KT2,KT32,B2J,B3J,BD3J,B33J,KT2J,KT32J,KT2H,KT2HJ ※1
		智能调节型：4-20mA, 0-20mA, 0-5V, 1-5V, 0-10V, 2-10V
		总线调节型：CANBUS 2.0B, RS485
		智能无线型：LoRa, NB-IoT
	运转时间	□5-7秒 / □2秒
	回转角度	90±2°
	执行器外壳	PC合金
	防护等级	IP67
		F型【防潮型，加装除湿加热器】（不适用IP67）符合 Q/12NK 4404-2023
	工作环境	室内或室外，长期雨淋或阳光直射的环境中,需加装防护装置，以保护执行器
	防爆等级	⚠非防爆产品，安装应避免易燃易爆环境
	环境温度	-20°C＜t＜45°C（其它环境温度可定制） ※2
	非工作环境温度	≤-40°C or ≥80°C
	环境湿度	相对湿度≤85%（不凝露）建议IP67 / 相对湿度＞85% 建议F型
	振动冲击	≤2g
	振动振幅	10 to 55 Hz, 1.5 mm 双振幅
	安装方式	执行器不得垂直朝下，注意需预留手动操作或接线空间
	证书类型	CE

阀门参数	阀门口径	□DN15 / □DN20 / □DN25
	阀体材质	□黄铜镀镍 / □304 / □316L
	阀球材质	□304 / □316L / □PPO / □特殊耐磨球
	阀体密封	□三元乙丙 / □丁腈 / □氟橡胶
	连接方式	□全内丝 / □内外丝
	螺纹类型	□G / □NPT
	介质温度	□0-100°C / □120°C / □150°C
	介质压力	1.0MPa
	介质	液体,气体

※1 J为继电器反馈，反馈信号与阀位基本同步，在使用过程中阀门到位后不能切断阀门供电，否则继电器反馈信号将无法保持。
如有需要断电后仍保持反馈功能，请选“S”微动开关反馈方式。
反馈触点带载为：0.5A@30VDC，0.1A@250VAC。
※2 环境温度＞45°C 或＜-20°C 可定制。
① 在-40°C环境温度下，使用前需要通电15分钟以上（建议30分钟），环境温度越高，通电时间可以适当减小。
② 长期在-40°C环境温度下使用，需要对电动阀（执行器+阀体）进行保温处理：比如在电动阀四周增加伴热带，如果环境温度在-15°C以上，可以取消。
※3 其他电气参数及详细尺寸图请另参考选配的电动阀样本资料。

外形尺寸图

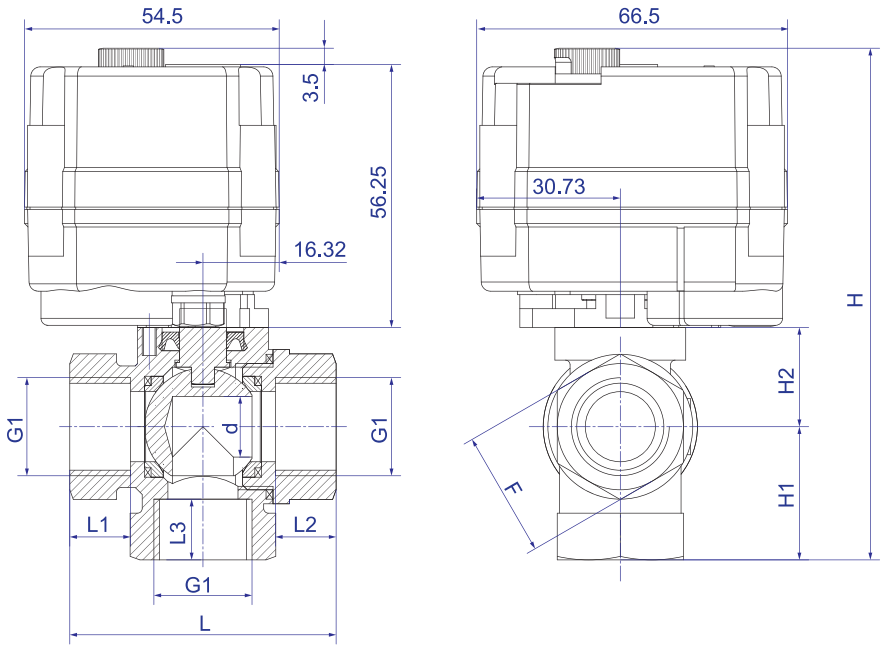

主要尺寸(单位：mm)

阀体类型	接口形式	口径	d	L1	L2	L3	L	H		H1	H2	F	G1	材质	W(Kg)
								20S/20T	20SJ						
立式三通	全内丝	DN15	13	13	13	13	57.0	109.5	106	28.5	21.25	27.00	G1/2″	Cu/304/316L	0.42
		DN20	18	16	16	16	70.0	122.5	119	37.0	25.75	32.00	G3/4″	304/316L	0.59
		DN25	18	18	18	18	76.0	129.5	126	44.0	25.75	38.00	G1″	Cu/304/316L	0.69
	内外丝	DN20	13	10	15	12	67.5	112.5	109	31.5	21.25	28.58	G3/4″	Cu	0.49
		DN25	13	12	15	15	80.0	121.5	118	40.0	21.25	37.00	G1″	Cu	0.55
	内外丝加长	DN25	13	12	15	15	90.0	121.5	118	40.0	21.25	37.00	G1″	Cu	0.63

注：1.零件尺寸公差参考按GB/T 1804-2000 m级。
2.装配公差±2mm。
※1.接口螺纹可选NPT、G等，订货时需注明。
※2.介质温度为100°C-120°C时，需加高温支架，产品总高度=H+57mm。
介质温度为120°C-150°C时，需加高温支架，产品总高度=H+107mm。
注意：1.因批次问题数据可能有小范围变化，请以实物为准，如有变更恕不另行通知！
2.对于安装空间受限或对尺寸有严格要求的情况，请联系相关销售人员！





技术参数

电气参数	额定电压	DC5V, DC12V, DC24V, AC/DC24V, AC220V
	控制反馈方式	普通开关型：B2,B3,BD3,B5,B33,B44,KT2,KT32,B2J,B3J,BD3J,B33J,KT2J,KT32J,KT2H,KT2HJ ※1
		智能调节型：4-20mA, 0-20mA, 0-5V, 1-5V, 0-10V, 2-10V
		总线调节型：CANBUS 2.0B, RS485
		智能无线型：LoRa, NB-IoT
	运转时间	□5-7秒 / □2秒
	回转角度	90±2°
	执行器外壳	PC合金
	防护等级	IP67
		F型【防潮型，加装除湿加热器】（不适用IP67）符合 Q/12NK 4404-2023
	工作环境	室内或室外，长期雨淋或阳光直射的环境中,需加装防护装置，以保护执行器
	防爆等级	⚠非防爆产品，安装应避免易燃易爆环境
	环境温度	-20°C＜t＜45°C（其它环境温度可定制） ※2
	非工作环境温度	≤-40°C or ≥80°C
	环境湿度	相对湿度≤85%（不凝露）建议IP67 / 相对湿度＞85% 建议F型
	振动冲击	≤2g
	振动振幅	10 to 55 Hz, 1.5 mm 双振幅
	安装方式	执行器不得垂直朝下，注意需预留手动操作或接线空间
	证书类型	CE

阀门参数	阀门口径	DN15
	阀体材质	□304 / □316L
	阀球材质	□304 / □316L / □特殊耐磨球
	阀体密封	□三元乙丙 / □丁腈 / □氟橡胶
	连接方式	全内丝
	螺纹类型	□G / □NPT
	介质温度	□0-100°C / □120°C / □150°C
	介质压力	1.0Mpa
	介质	液体,气体

※1 J为继电器反馈，反馈信号与阀位基本同步，在使用过程中阀门到位后不能切断阀门供电，否则继电器反馈信号将无法保持。
如有需要断电后仍保持反馈功能，请选“S”微动开关反馈方式。
反馈触点带载为：0.5A@30VDC，0.1A@250VAC。
※2 环境温度＞45°C 或＜-20°C 可定制。
① 在-40°C环境温度下，使用前需要通电15分钟以上（建议30分钟），环境温度越高，通电时间可以适当减小。
② 长期在-40°C环境温度下使用，需要对电动阀（执行器+阀体）进行保温处理：比如在电动阀四周增加伴热带，如果环境温度在-15°C以上，可以取消。
※3 其他电气参数及详细尺寸图请另参考选配的电动阀样本资料。

外形尺寸图

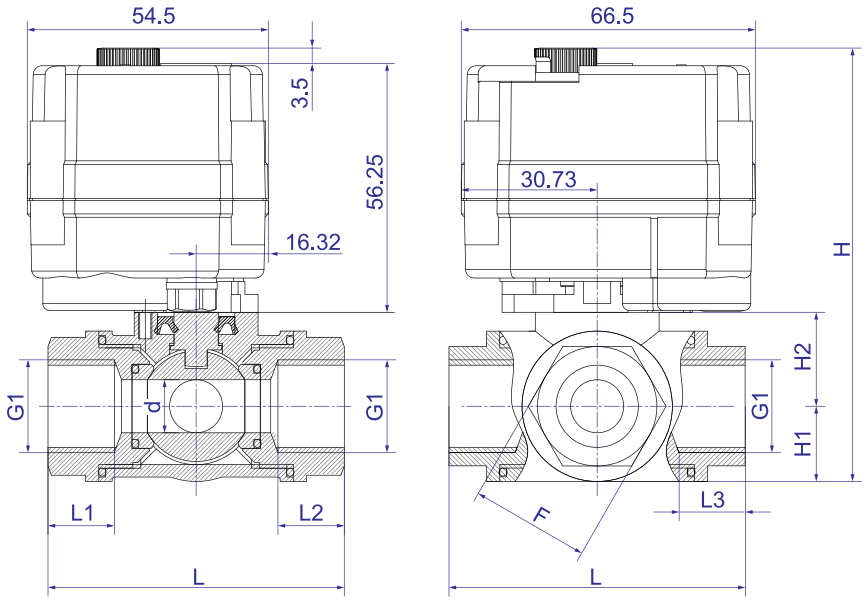

※ 此为反装示意图，为显示结构。

主要尺寸(单位：mm)

阀体类型	接口形式	口径	d	L1=L2=L3	L	H		H1	H2	F	G1	材质	W(Kg)
						20S	20SJ						
卧式四通	全内丝	DN15	12	15	67	98	94.5	17	21.25	27	G1/2"	304/316L	-

注：1.零件尺寸公差参考按GB/T 1804-2000 m级。
2.装配公差±2mm。
※1.接口螺纹可选NPT、G等，订货时需注明。
※2.介质温度为100°C-120°C时，需加高温支架，产品总高度=H+57mm。
介质温度为120°C-150°C时，需加高温支架，产品总高度=H+107mm。
注意：1.因批次问题数据可能有小范围变化，请以实物为准，如有变更恕不另行通知！
2.对于安装空间受限或对尺寸有严格要求的情况，请联系相关销售人员！



技术参数

电气参数	额定电压	DC12V, AC/DC24V, AC220V
	控制反馈方式	B2,B3,BD3,B5,B33,B44,KT2,KT32,B2J,B3J,BD3J,B33J,KT2J,KT32J ※1
	运转时间	6-7秒
	回转角度	90±2°
	执行器外壳	PC合金
	防护等级	IP67
		F型【防潮型，加装除湿加热器】（不适用IP67）符合 Q/12NK 4404-2023
	工作环境	室内或室外，长期雨淋或阳光直射的环境中,需加装防护装置，以保护执行器
	防爆等级	⚠非防爆产品，安装应避免易燃易爆环境
	环境温度	-20°C＜t＜45°C（其它环境温度可定制） ※2
	非工作环境温度	≤-40°C or ≥80°C
	环境湿度	相对湿度≤85%（不凝露）建议IP67 / 相对湿度＞85% 建议F型
	振动冲击	≤2g
	振动振幅	10 to 55 Hz, 1.5 mm 双振幅
	安装方式	执行器不得垂直朝下，注意需预留手动操作或接线空间
	证书类型	CE

阀门参数	阀门口径	□DN25 / □DN32
	阀体材质	□黄铜镀镍 / □304 / □316L
	阀球材质	□304 / □316L / □特殊耐磨球
	阀体密封	□三元乙丙 / □丁腈 / □氟橡胶
	连接方式	双内丝
	螺纹类型	□G / □NPT
	介质温度	□0-100°C / □150°C
	介质压力	1.0MPa
	介质	液体，气体

※1 J为继电器反馈，反馈信号与阀位基本同步，在使用过程中阀门到位后不能切断阀门供电，否则继电器反馈信号将无法保持。
如有需要断电后仍保持反馈功能，请选“S”微动开关反馈方式。
反馈触点带载为：0.5A@30VDC，0.1A@250VAC。
※2 环境温度＞45°C 或＜-20°C 可定制。
① 在-40°C环境温度下，使用前需要通电15分钟以上（建议30分钟），环境温度越高，通电时间可以适当减小。
② 长期在-40°C环境温度下使用，需要对电动阀（执行器+阀体）进行保温处理：比如在电动阀四周增加伴热带，如果环境温度在-15°C以上，可以取消。
※3 其他电气参数及详细尺寸图请另参考选配的电动阀样本资料。

外形尺寸图

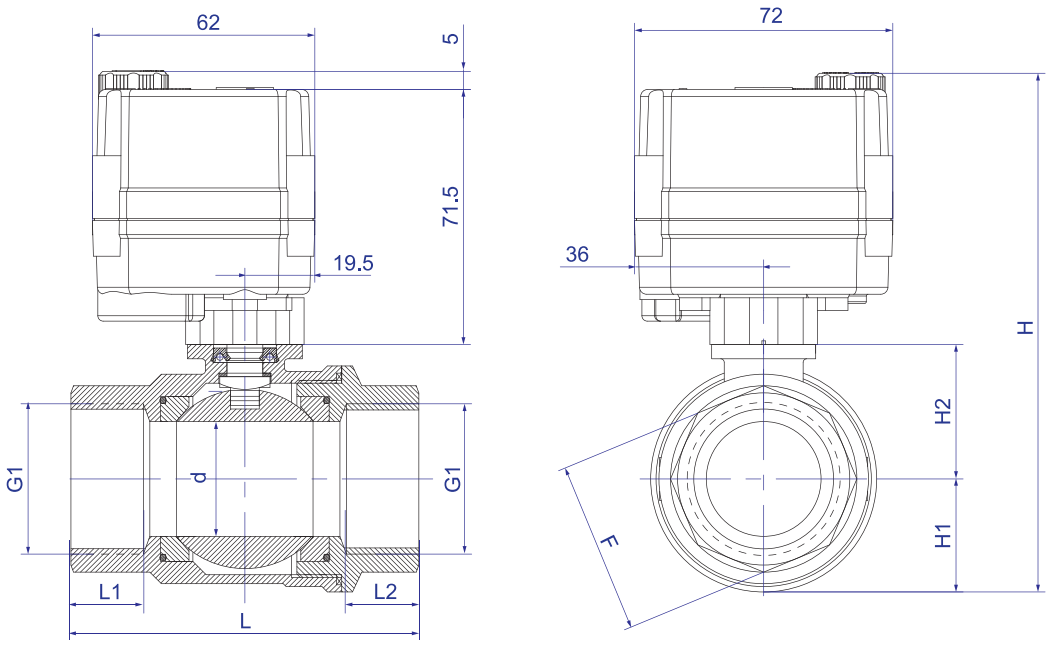

主要尺寸(单位：mm)

阀体类型	接口形式	口径	d	G1	L1=L2	L	H	H1	H2	F	W(Kg)
全通径	双内丝	DN25	25	G1"	18	84	137.0	27.0	33.5	38	1.1
		DN32	32	G1-1/4"	20	97	145.5	31.5	37.5	48	1.3

注：1.零件尺寸公差参考按GB/T 1804-2000 m级。
2.装配公差±2mm。
※1.接口螺纹可选NPT、G等，订货时需注明。
※2.耐高温型系列产品H：增加101mm
注意：1.因批次问题数据可能有小范围变化，请以实物为准，如有变更恕不另行通知！
2.对于安装空间受限或对尺寸有严格要求的情况，请联系相关销售人员！



技术参数

电气参数	额定电压	DC12V, AC/DC24V, AC220V
	控制反馈方式	B2,B3,BD3,B5,B33,B44,KT2,KT32,B2J,B3J,BD3J,B33J,KT2J,KT32J ※1
	运转时间	6-7秒
	回转角度	90±2°
	执行器外壳	PC合金
	防护等级	IP67
		F型【防潮型，加装除湿加热器】（不适用IP67）根据 Q/12NK 4404-2023
	工作环境	室内或室外，长期雨淋或阳光直射的环境中,需加装防护装置，以保护执行器
	防爆等级	⚠非防爆产品，安装应避免易燃易爆环境
	环境温度	-20℃＜t＜45℃（其它环境温度可定制） ※2
	非工作环境温度	≤-40℃ or ≥80℃
	环境湿度	相对湿度≤85%（不凝露）建议IP67 / 相对湿度＞85% 建议F型
	振动冲击	≤2g
	振动振幅	10 to 55 Hz, 1.5 mm 双振幅
	安装方式	执行器不得垂直朝下，注意需预留手动操作或接线空间
	证书类型	CE

阀门参数	阀门口径	DN25
	阀体材质	□304 / □316L
	阀球材质	□304 / □316L / □特殊耐磨球
	阀体密封	□三元乙丙 / □丁腈 / □氟橡胶
	连接方式	全内丝
	螺纹类型	□G / □NPT
	介质温度	□0-100℃ / □150℃
	介质压力	1.0MPa
	介质	液体，气体

※1 J为继电器反馈，反馈信号与阀位基本同步，在使用过程中阀门到位后不能切断阀门供电，否则继电器反馈信号将无法保持。
如有需要断电后仍保持反馈功能，请选“S”微动开关反馈方式。
反馈触点带载为：0.5A@30VDC，0.1A@250VAC。
※2 环境温度＞45℃ 或＜-20℃ 可定制。
① 在-40℃环境温度下，使用前需要通电15分钟以上（建议30分钟），环境温度越高，通电时间可以适当减小。
② 长期在-40℃环境温度下使用，需要对电动阀（执行器+阀体）进行保温处理：比如在电动阀四周增加伴热带，如果环境温度在-15℃以上，可以取消。
※3 其他电气参数及详细尺寸图请另参考选配的电动阀样本资料。

外形尺寸图

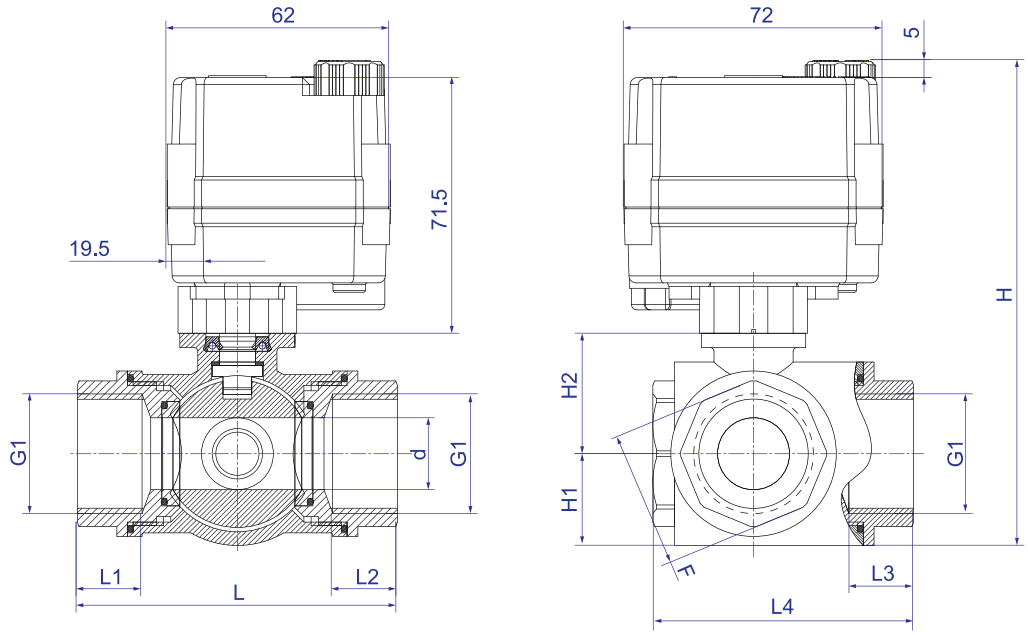

主要尺寸(单位：mm)

阀体类型	接口形式	口径	d	G1	L1=L2=L3	L	L4	H1	H2	H	F	W(Kg)
卧三通	全内丝	DN25	20	G1"	19.5	89	72.5	25.5	33.5	135.5	38	1.2

注：1.零件尺寸公差参考按GB/T 1804-2000 m级。
2.装配公差±2mm。
※1.接口螺纹可选NPT、G等，订货时需注明。
※2.耐高温型系列产品H：增加101mm
注意：1.因批次问题数据可能有小范围变化，请以实物为准，如有变更恕不另行通知！
2.对于安装空间受限或对尺寸有严格要求的情况，请联系相关销售人员！





※ 普通开关型产品照片。

技术参数

电气参数	额定电压	AC220V 50/60HZ, AC110V 50/60HZ, AC24V 50/60HZ, AC/DC24V, DC24V, DC12V
	控制反馈方式	普通开关型：B2S, B3S, BD3S, KT32S
		智能开关型：B3J, B3JA,BD3J, BD3JA, KT3J, B33J, B33JA, B43JA, B44 ※1
		智能调节型：4-20mA, 0-20mA, 0-5V, 1-5V, 0-10V, 2-10V
		智能总线型：RS485, CANBUS 2.0B
		智能无线型：LoRa，LoRaWAN, NB-IoT, Cat.1
		智能定时型：Timer, 蓝牙（反馈方式：脉冲模式 / 时刻模式）
功能参数	运转时间	□普通型 / □快开型
	执行器外壳	塑料（PC合金），金属（压铸铝）

可选功能	高速开关	断电复位	故障报警	多位模式
普通开关型	√	√		
智能开关型	√	√	√	√
智能调节型	√	√	√	√
智能总线型	√	√	√	√
智能无线型	√	√	√	√
智能定时型	√	√	√	√

工作条件	防护等级	IP67
		F型【防潮型，加装除湿加热器】（不适用IP67）符合 Q/12NK 4404-2023
	工作环境	室内或室外，长期雨淋或阳光直射的环境中,需加装防护装置，以保护执行器
	防爆等级	⚠非防爆产品，安装应避免易燃易爆环境（可定制防爆型产品）
	环境温度	-15℃＜t＜45℃（其它环境温度可定制） ※2
	非工作环境温度	≤-40℃ or ≥80℃
	环境湿度	5-95%RH 相对湿度，无结露 ※3
	振动冲击	≤2g（可定制增强抗震型产品）
	振动振幅	10 to 55 Hz, 1.5 mm 双振幅
	安装方式	执行器不得垂直朝下，注意需预留手动操作或接线空间
	证书类型	CE

阀门参数	阀门口径	KLD100：DN15, DN20, DN25, DN32
		KLD200：DN25, DN32, DN40, DN50
	阀体材质	□304 / □316L / □黄铜镀镍
	连接方式	双内丝
	阀体密封	PTFE
	介质压力	1.0Mpa
	介质	液体,气体

※1 J为继电器反馈，反馈信号与阀位基本同步，在使用过程中阀门到位后不能切断阀门供电，否则继电器反馈信号将无法保持。
如有需要断电后仍保持反馈功能，请选“S”微动开关反馈方式。
反馈触点带载为：0.5A@30VDC，0.1A@250VAC。
※2 环境温度＞45°C 或＜-15°C 可定制。
① 在-40°C环境温度下，使用前需要通电15分钟以上（建议30分钟），环境温度越高，通电时间可以适当减小。
② 长期在-40°C环境温度下使用，需要对电动阀（执行器+阀体）进行保温处理：比如在电动阀四周增加伴热带，如果环境温度在-15°C以上，可以取消。
※3 不同使用环境可分级定制。
※4 其他电气参数及详细尺寸图请另参考选配的电动阀样本资料。

外形尺寸图

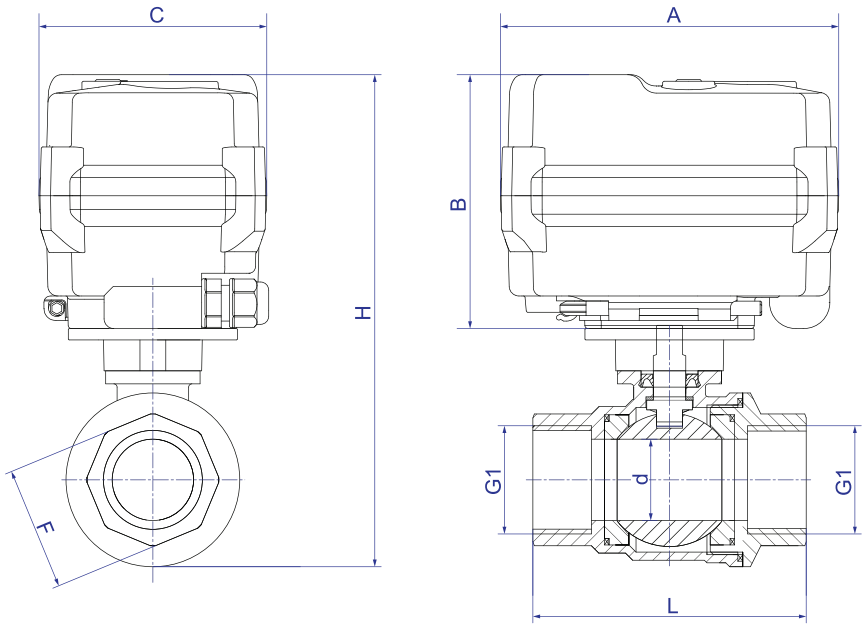

主要尺寸(单位：mm)

系列	A	B	C	口径	d	G1	L	H	F	材质	W(Kg)
100	90.0	75.6	66.0	DN15	15	G1/2"	57	134.35	27	304/316L/Cu	1.00
				DN20	20	G3/4"	70	143.90	32	304/316L/Cu	1.10
				DN25	25	G1"	84	156.80	38	304/316L/Cu	1.40
				DN32	32	G1-1/4"	97	165.60	48	304/316L/Cu	1.70
200	102.0	83.0	70.0	DN25	25	G1"	84	156.20	38	304/316L/Cu	1.55
				DN32	32	G1-1/4"	97	165.00	48	304/316L/Cu	1.87
				DN40	38	G1-1/2"	110	177	54	304/316L	2.13
				DN50	50	G2"	129.5	192.5	68	304/316L	3.14

注：1.零件尺寸公差参考按GB/T 1804-2000 m级。
2.装配公差±2mm。
※1.接口螺纹可选NPT、G等，订货时需注明。
※2.高温型总高度H：将增加高温支架的高度，其高度订货时确定。
注意：1.因批次问题数据可能有小范围变化，请以实物为准，如有变更恕不另行通知！
2.对于安装空间受限或对尺寸有严格要求的情况，请联系相关销售人员！



※ 普通开关型产品照片。

技术参数

电气参数	额定电压	AC220V 50/60HZ, AC110V 50/60HZ, AC24V 50/60HZ, AC/DC24V, DC24V, DC12V				
	控制反馈方式	普通开关型：B2S, B3S, BD3S, KT32S				
		智能开关型：B3J, B3JA,BD3J, BD3JA, KT3J, B33J, B33JA, B43JA, B44 ※1				
		智能调节型：4-20mA, 0-20mA, 0-5V, 1-5V, 0-10V, 2-10V				
		智能总线型：RS485, CANBUS 2.0B				
		智能无线型：LoRa，LoRaWAN, NB-IoT, Cat.1				
		智能定时型：Timer, 蓝牙（反馈方式：脉冲模式 / 时刻模式）				
功能参数	运转时间	□普通型 / □快开型				
	执行器外壳	塑料（PC合金），金属（压铸铝）				
	可选功能		高速开关	断电复位	故障报警	多位模式
		普通开关型	√	√		
		智能开关型	√	√	√	√
		智能调节型	√	√	√	√
		智能总线型	√	√	√	√
		智能无线型	√	√	√	√
		智能定时型	√	√	√	√
工作条件	防护等级	IP67				
		F型【防潮型，加装除湿加热器】（不适用IP67）根据 Q/12NK 4404-2023				
	工作环境	室内或室外，长期雨淋或阳光直射的环境中,需加装防护装置，以保护执行器				
	防爆等级	⚠非防爆产品，安装应避免易燃易爆环境（可定制防爆型产品）				
	环境温度	-15°C＜t＜45°C（其它环境温度可定制） ※2				
	非工作环境温度	≤-40°C or ≥80°C				
	环境湿度	5-95%RH 相对湿度，无结露 ※3				
	振动冲击	≤2g（可定制增强抗震型产品）				
	振动振幅	10 to 55 Hz, 1.5 mm 双振幅				
	安装方式	执行器不得垂直朝下，注意需预留手动操作或接线空间				
	证书类型	CE				
阀门参数	阀门口径	KLD100：DN15, DN20				
		KLD200：DN15, DN20, DN25				
		KLD500：DN32, DN40, DN50				
		KLD800：DN65				
		KLD1100：DN80				
		KLD2000：DN100				
	阀体材质	304				
	连接方式	法兰				
	阀体密封	PTFE				
	介质压力	1.6Mpa				
	介质	液体,气体				

※1 J为继电器反馈，反馈信号与阀位基本同步，在使用过程中阀门到位后不能切断阀门供电，否则继电器反馈信号将无法保持。
如有需要断电后仍保持反馈功能，请选“S”微动开关反馈方式。
反馈触点带载为：0.5A@30VDC，0.1A@250VAC。
※2 环境温度＞45°C 或＜-15°C 可定制。
① 在-40°C环境温度下，使用前需要通电15分钟以上（建议30分钟），环境温度越高，通电时间可以适当减小。
② 长期在-40°C环境温度下使用，需要对电动阀（执行器+阀体）进行保温处理：比如在电动阀四周增加伴热带，如果环境温度在-15°C以上，可以取消。
※3 不同使用环境可分级定制。
※4 其他电气参数及详细尺寸图请另参考选配的电动阀样本资料。

外形尺寸图

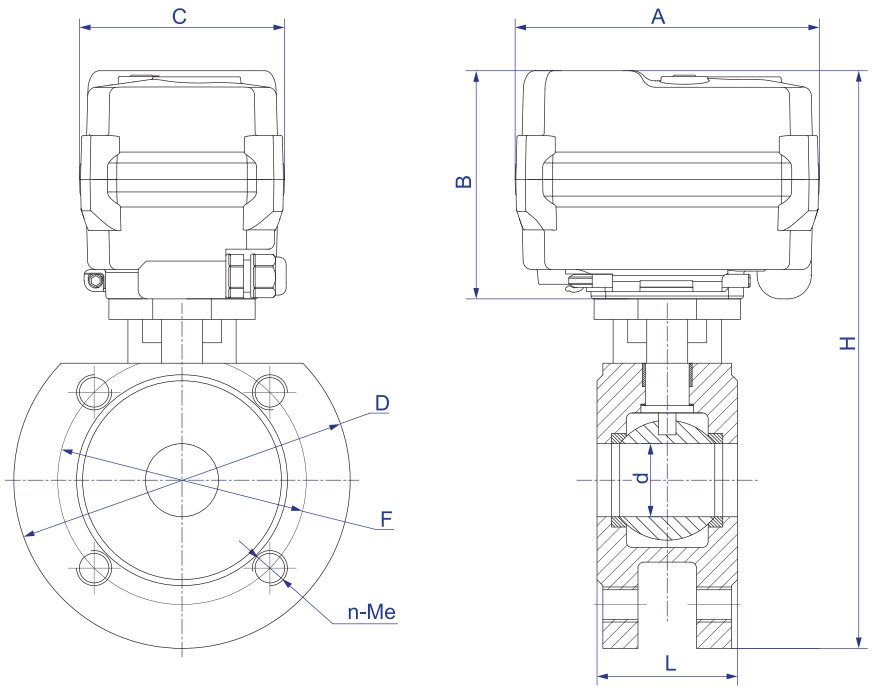

主要尺寸(单位：mm)

系列	A	B	C	口径	d	D	L	H	F	n-Me	W(Kg)
100	90.0	75.6	66.0	DN15	15	95	42	171.1	65	4-M12	1.71
				DN20	20	105	44	181.1	75	4-M12	2.17
200	102.0	83.0	70.0	DN15	15	95	42	178.5	65	4-M12	2.10
				DN20	20	105	44	188.5	75	4-M12	2.30
				DN25	25	115	50	202.5	85	4-M12	3.00
500	132.0	113.0	111.0	DN32	32	140	60	255.0	100	4-M16	5.50
				DN40	38	150	65	266.0	110	4-M16	6.50
				DN50	50	165	80	281.5	125	4-M16	8.20
800	189.0	113.0	115.0	DN65	65	185	110	308.5	145	4-M16	11.00
1100	189.0	113.0	115.0	DN80	76	200	120	324.5	160	8-M16	14.30
2000	267.0	162.0	160.0	DN100	94	220	150	415.0	180	8-M16	16.16

注：1.零件尺寸公差参考按GB/T 1804-2000 m级。
2.装配公差±2mm。
※ 耐高温型系列产品H：增加101mm
注意：1.因批次问题数据可能有小范围变化，请以实物为准，如有变更恕不另行通知！
2.对于安装空间受限或对尺寸有严格要求的情况，请联系相关销售人员！



※ 普通开关型产品照片。

技术参数

电气参数	额定电压	AC220V 50/60HZ, AC110V 50/60HZ, AC24V 50/60HZ, AC/DC24V, DC24V, DC12V				
	控制反馈方式	普通开关型：B2S, B3S, BD3S, KT32S				
		智能开关型：B3J, B3JA,BD3J, BD3JA, KT3J, B33J, B33JA, B43JA, B44 ※1				
		智能调节型：4-20mA, 0-20mA, 0-5V, 1-5V, 0-10V, 2-10V				
		智能总线型：RS485, CANBUS 2.0B				
		智能无线型：LoRa，LoRaWAN, NB-IoT, Cat.1				
		智能定时型：Timer, 蓝牙（反馈方式：脉冲模式 / 时刻模式）				
功能参数	运转时间	□普通型 / □快开型				
	执行器外壳	塑料（PC合金），金属（压铸铝）				
	可选功能		高速开关	断电复位	故障报警	多位模式
		普通开关型	√	√		
		智能开关型	√	√	√	√
		智能调节型	√	√	√	√
		智能总线型	√	√	√	√
		智能无线型	√	√	√	√
		智能定时型	√	√	√	√
工作条件	防护等级	IP67				
		F型【防潮型，加装除湿加热器】（不适用IP67）符合 Q/12NK 4404-2023				
	工作环境	室内或室外，长期雨淋或阳光直射的环境中,需加装防护装置，以保护执行器				
	防爆等级	⚠非防爆产品，安装应避免易燃易爆环境（可定制防爆型产品）				
	环境温度	-15℃＜t＜45℃（其它环境温度可定制） ※2				
	非工作环境温度	≤-40℃ or ≥80℃				
	环境湿度	5-95%RH 相对湿度，无结露 ※3				
	振动冲击	≤2g（可定制增强抗震型产品）				
	振动振幅	10 to 55 Hz, 1.5 mm 双振幅				
	安装方式	执行器不得垂直朝下，注意需预留手动操作或接线空间				
	证书类型	CE				
阀门参数	阀门口径	KLD100：DN15, DN20				
		KLD200：DN15, DN20, DN25				
		KLD500：DN32, DN40, DN50				
		KLD800：DN65				
		KLD1100：DN80，DN100				
	阀体材质	□304 / □316				
	连接方式	□螺纹 / □承插焊 / □对焊				
	阀体密封	PTFE				
	介质压力	□1.6MPa / □4.0MPa				
	介质	液体,气体				

※1 J为继电器反馈，反馈信号与阀位基本同步，在使用过程中阀门到位后不能切断阀门供电，否则继电器反馈信号将无法保持。
如有需要断电后仍保持反馈功能，请选“S”微动开关反馈方式。
反馈触点带载为：0.5A@30VDC，0.1A@250VAC。
※2 环境温度＞45°C 或＜-15°C 可定制。
① 在-40°C环境温度下，使用前需要通电15分钟以上（建议30分钟），环境温度越高，通电时间可以适当减小。
② 长期在-40°C环境温度下使用，需要对电动阀（执行器+阀体）进行保温处理：比如在电动阀四周增加伴热带，如果环境温度在-15°C以上，可以取消。
※3 不同使用环境可分级定制。
※4 其他电气参数及详细尺寸图请另参考选配的电动阀样本资料。

外形尺寸图

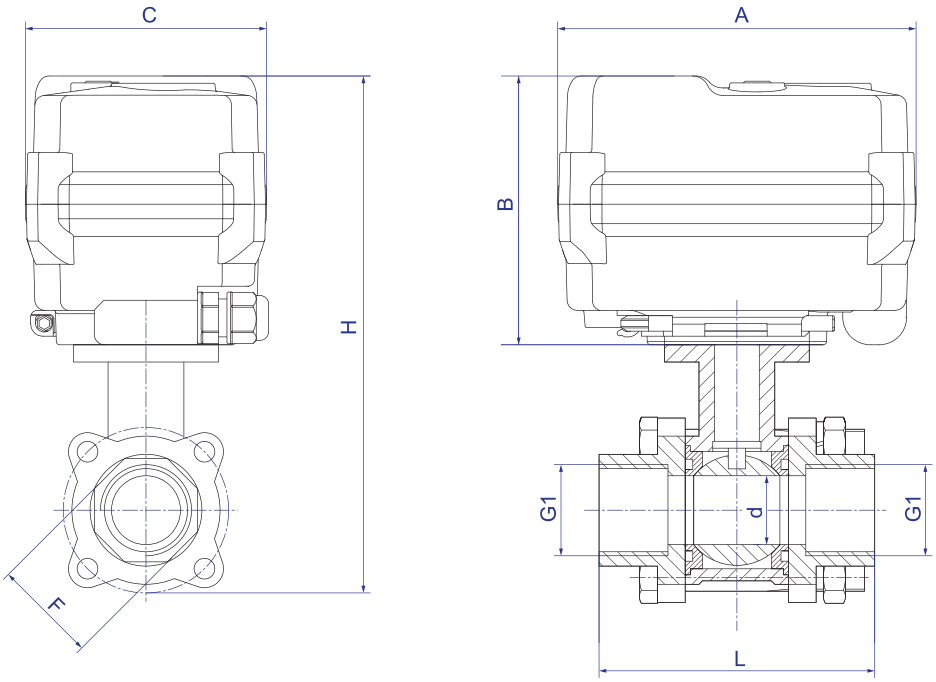

主要尺寸(单位：mm)

系列	A	B	C	口径	d	G1	L	H	F	W(Kg)
100	90.0	75.6	66.0	DN15	15	G1/2″	72	140.1	26	1.23
				DN20	20	G3/4″	80	146.1	32	1.42
200	102.0	83.0	70.0	DN15	15	G1/2″	72	147.5	26	1.2
				DN20	20	G3/4″	80	153.5	32	1.4
				DN25	25	G1″	85	168	40	1.7
500	132.0	113.0	111.0	DN32	32	G1-1/4″	105	209.5	51.7	3.7
				DN40	38	G1-1/2″	113	223	55.4	4.4
				DN50	50	G2″	134	244.5	66.5	5.7
800	189.0	113.0	115.0	DN65	65	G2-1/2″	170	283	83.1	10.1
1100	189.0	113.0	115.0	DN80	76	G3″	186	300	97	13.5
				DN100	94	G4″	220	348		-

注：1.零件尺寸公差参考按GB/T 1804-2000 m级。
2.装配公差±2mm。
※1.接口螺纹可选NPT、G等，订货时需注明。
※2.高温型总高度H：将增加高温支架的高度，其高度订货时确定。
注意：1.因批次问题数据可能有小范围变化，请以实物为准，如有变更恕不另行通知！
2.对于安装空间受限或对尺寸有严格要求的情况，请联系相关销售人员！





※ 普通开关型产品照片。

技术参数

电气参数	额定电压	AC220V 50/60HZ, AC110V 50/60HZ, AC24V 50/60HZ, AC/DC24V, DC24V, DC12V				
	控制反馈方式	普通开关型：B2S, B3S, BD3S, KT32S				
		智能开关型：B3J, B3JA,BD3J, BD3JA, KT3J, B33J, B33JA, B43JA, B44 ※1				
		智能调节型：4-20mA, 0-20mA, 0-5V, 1-5V, 0-10V, 2-10V				
		智能总线型：RS485, CANBUS 2.0B				
		智能无线型：LoRa，LoRaWAN, NB-IoT, Cat.1				
		智能定时型：Timer, 蓝牙（反馈方式：脉冲模式 / 时刻模式）				
功能参数	运转时间	□普通型 / □快开型				
	执行器外壳	塑料（PC合金），金属（压铸铝）				
	可选功能		高速开关	断电复位	故障报警	多位模式
		普通开关型	√	√		
		智能开关型	√	√	√	√
		智能调节型	√	√	√	√
		智能总线型	√	√	√	√
		智能无线型	√	√	√	√
		智能定时型	√	√	√	√
工作条件	防护等级	IP67				
		F型【防潮型，加装除湿加热器】（不适用IP67）符合 Q/12NK 4404-2023				
	工作环境	室内或室外，长期雨淋或阳光直射的环境中,需加装防护装置，以保护执行器				
	防爆等级	⚠非防爆产品，安装应避免易燃易爆环境（可定制防爆型产品）				
	环境温度	-15°C＜t＜45°C（其它环境温度可定制） ※2				
	非工作环境温度	≤-40°C or ≥80°C				
	环境湿度	5-95%RH 相对湿度，无结露 ※3				
	振动冲击	≤2g（可定制增强抗震型产品）				
	振动振幅	10 to 55 Hz, 1.5 mm 双振幅				
	安装方式	执行器不得垂直朝下，注意需预留手动操作或接线空间				
	证书类型	CE				
阀门参数	阀门口径	KLD100：DN15, DN20, DN25				
		KLD200：DN25, DN32, DN40				
	阀体材质	□304 / □316L / □黄铜镀镍				
	连接方式	全内丝				
	阀体密封	□三元乙丙 / □丁腈 / □氟橡胶				
	介质压力	1.0MPa				
	介质	液体,气体				

※1 J为继电器反馈，反馈信号与阀位基本同步，在使用过程中阀门到位后不能切断阀门供电，否则继电器反馈信号将无法保持。
如有需要断电后仍保持反馈功能，请选“S”微动开关反馈方式。
反馈触点带载为：0.5A@30VDC，0.1A@250VAC。
※2 环境温度＞45°C 或＜-15°C 可定制。
① 在-40°C环境温度下，使用前需要通电15分钟以上（建议30分钟），环境温度越高，通电时间可以适当减小。
② 长期在-40°C环境温度下使用，需要对电动阀（执行器+阀体）进行保温处理：比如在电动阀四周增加伴热带，如果环境温度在-15°C以上，可以取消。
※3 不同使用环境可分级定制。
※4 其他电气参数及详细尺寸图请另参考选配的电动阀样本资料。

外形尺寸图

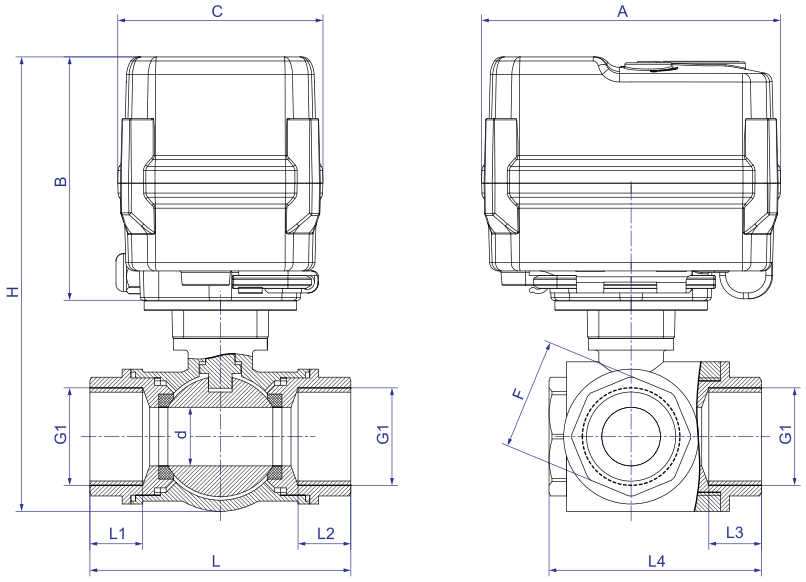

主要尺寸(单位：mm)

系列	A	B	C	口径	d	G1	L1=L2=L3	L	L4	H	F	W(Kg)
100	90.0	75.6	66.0	DN15	12	G1/2″	15	67	54.5	134.85	27	1.0
				DN20	15	G3/4″	15	77	64.0	140.10	31	1.0
				DN25	20	G1″	19.5	89	72.5	155.60	38	1.2
200	102.0	83.0	70.0	DN25	20	G1″	19.5	89	72.5	155	38	-
				DN32	25	G1-1/4″	20.0	111	89.8	168	50	-
				DN40	32	G1-1/2″	21.5	126	109.0	182	57	-

注：1.零件尺寸公差参考按GB/T 1804-2000 m级。
2.装配公差±2mm。
※1. 接口螺纹可选NPT、G等，订货时需注明。
※2. 高温型总高度H：将增加高温支架的高度，其高度订货时确定。
注意：1.因批次问题数据可能有小范围变化，请以实物为准，如有变更恕不另行通知！
2.对于安装空间受限或对尺寸有严格要求的情况，请联系相关销售人员！



※ 普通开关型产品照片。

技术参数

电气参数	额定电压	AC220V 50/60HZ, AC110V 50/60HZ, AC24V 50/60HZ, AC/DC24V, DC24V, DC12V				
	控制反馈方式	普通开关型：B2S, B3S, BD3S, KT32S				
		智能开关型：B3J, B3JA,BD3J, BD3JA, KT3J, B33J, B33JA, B43JA, B44 ※1				
		智能调节型：4-20mA, 0-20mA, 0-5V, 1-5V, 0-10V, 2-10V				
		智能总线型：RS485, CANBUS 2.0B				
		智能无线型：LoRa，LoRaWAN, NB-IoT, Cat.1				
		智能定时型：Timer, 蓝牙（反馈方式：脉冲模式 / 时刻模式）				
功能参数	运转时间	□普通型 / □快开型				
	执行器外壳	塑料（PC合金），金属（压铸铝）				
	可选功能		高速开关	断电复位	故障报警	多位模式
		普通开关型	√	√		
		智能开关型	√	√	√	√
		智能调节型	√	√	√	√
		智能总线型	√	√	√	√
		智能无线型	√	√	√	√
		智能定时型	√	√	√	√
工作条件	防护等级	IP67				
		F型【防潮型，加装除湿加热器】（不适用IP67）符合 Q/12NK 4404-2023				
	工作环境	室内或室外，长期雨淋或阳光直射的环境中,需加装防护装置，以保护执行器				
	防爆等级	⚠非防爆产品，安装应避免易燃易爆环境（可定制防爆型产品）				
	环境温度	-15°C＜t＜45°C（其它环境温度可定制） ※2				
	非工作环境温度	≤-40°C or ≥80°C				
	环境湿度	5-95%RH 相对湿度，无结露 ※3				
	振动冲击	≤2g（可定制增强抗震型产品）				
	振动振幅	10 to 55 Hz, 1.5 mm 双振幅				
	安装方式	执行器不得垂直朝下，注意需预留手动操作或接线空间				
	证书类型	CE				
阀门参数	阀门口径	KLD100：DN15				
		KLD200：DN15, DN20, DN25				
		KLD500：DN32, DN40				
		KLD800：DN50				
	阀体材质	□304 / □316				
	连接方式	全内丝				
	阀体密封	PTFE				
	介质压力	1.6MPa				
	介质	液体,气体				

※1 J为继电器反馈，反馈信号与阀位基本同步，在使用过程中阀门到位后不能切断阀门供电，否则继电器反馈信号将无法保持。
如有需要断电后仍保持反馈功能，请选“S”微动开关反馈方式。
反馈触点带载为：0.5A@30VDC，0.1A@250VAC。
※2 环境温度＞45°C 或＜-15°C 可定制。
① 在-40°C环境温度下，使用前需要通电15分钟以上（建议30分钟），环境温度越高，通电时间可以适当减小。
② 长期在-40°C环境温度下使用，需要对电动阀（执行器+阀体）进行保温处理：比如在电动阀四周增加伴热带，如果环境温度在-15°C以上，可以取消。
※3 不同使用环境可分级定制。
※4 其他电气参数及详细尺寸图请另参考选配的电动阀样本资料。

外形尺寸图

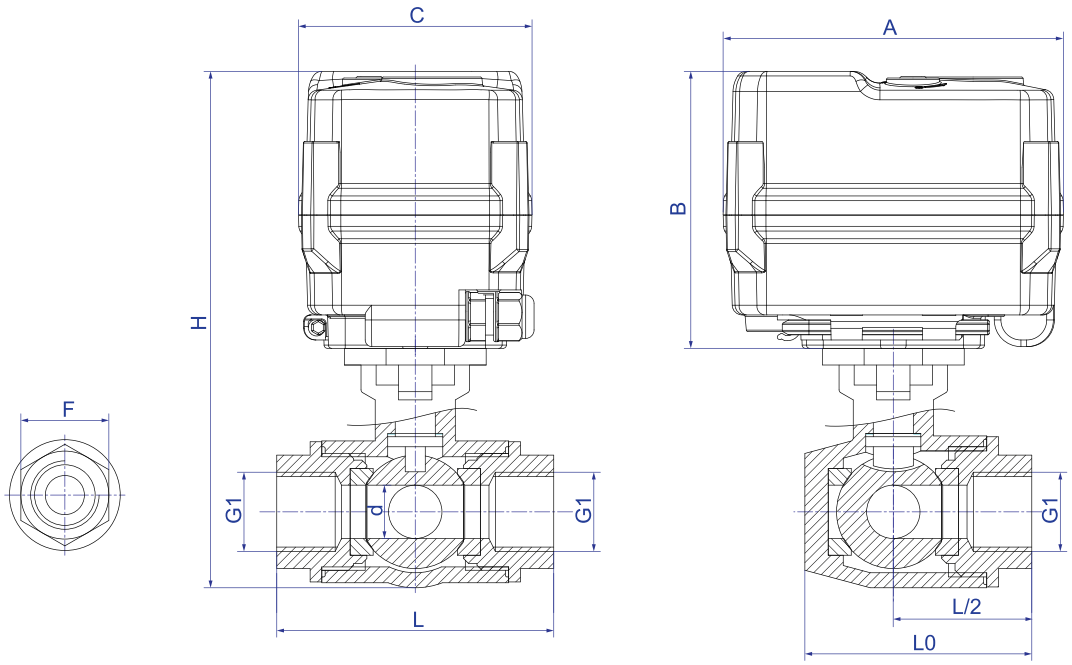

主要尺寸(单位：mm)

系列	A	B	C	口径	d	G1	L	L0	H	F	W(Kg)
100	90.0	75.6	66.0	DN15	12.5	G1/2″	79.0	64.0	136.35	27	1.0
200	102.0	83.0	70.0	DN15	12.5	G1/2″	79.0	64.0	143.75	27	1.3
				DN20	16.0	G3/4″	83.0	68.0	154.75	34	1.5
				DN25	20.0	G1″	102.0	82.0	169.75	40	1.8
500	132.0	113.0	111.0	DN32	25.0	G1-1/4″	111.0	90.0	209.50	50	4.0
				DN40	32.0	G1-1/2″	126.0	106.0	225.50	57	5.0
800	189.0	113.0	115.0	DN50	38.0	G2″	146.8	123.0	244.00	70	7.2

注：1.零件尺寸公差参考按GB/T 1804-2000 m级。
2.装配公差±2mm。
※1. 接口螺纹可选NPT、G等，订货时需注明。
※2. 高温型总高度H：将增加高温支架的高度，其高度订货时确定。
注意：1.因批次问题数据可能有小范围变化，请以实物为准，如有变更恕不另行通知！
2.对于安装空间受限或对尺寸有严格要求的情况，请联系相关销售人员！



※ 普通开关型产品照片。

技术参数

电气参数	额定电压	AC220V 50/60HZ, AC110V 50/60HZ, AC24V 50/60HZ, AC/DC24V, DC24V, DC12V				
	控制反馈方式	普通开关型：B2S, B3S, BD3S, KT32S				
		智能开关型：B3J, B3JA,BD3J, BD3JA, KT3J, B33J, B33JA, B43JA, B44 ※1				
		智能调节型：4-20mA, 0-20mA, 0-5V, 1-5V, 0-10V, 2-10V				
		智能总线型：RS485, CANBUS 2.0B				
		智能无线型：LoRa，LoRaWAN, NB-IoT, Cat.1				
		智能定时型：Timer, 蓝牙（反馈方式：脉冲模式 / 时刻模式）				
功能参数	运转时间	□普通型 / □快开型				
	执行器外壳	塑料（PC合金），金属（压铸铝）				
	可选功能		高速开关	断电复位	故障报警	多位模式
		普通开关型	√	√		
		智能开关型	√	√	√	√
		智能调节型	√	√	√	√
		智能总线型	√	√	√	√
		智能无线型	√	√	√	√
		智能定时型	√	√	√	√
工作条件	防护等级	IP67				
		F型【防潮型，加装除湿加热器】（不适用IP67）符合 Q/12NK 4404-2023				
	工作环境	室内或室外，长期雨淋或阳光直射的环境中,需加装防护装置，以保护执行器				
	防爆等级	⚠非防爆产品，安装应避免易燃易爆环境（可定制防爆型产品）				
	环境温度	-15°C＜t＜45°C（其它环境温度可定制） ※2				
	非工作环境温度	≤-40°C or ≥80°C				
	环境湿度	5-95%RH 相对湿度，无结露 ※3				
	振动冲击	≤2g（可定制增强抗震型产品）				
	振动振幅	10 to 55 Hz, 1.5 mm 双振幅				
	安装方式	执行器不得垂直朝下，注意需预留手动操作或接线空间				
	证书类型	CE				
阀门参数	阀门口径	KLD100： φ19, φ25, φ32				
		KLD200： φ19, φ25, φ32, φ38, φ45, φ51				
		KLD500： φ38, φ45, φ51				
		KLD800： φ57, φ63, φ76				
		KLD1100： φ89, φ102				
	阀体材质	□304 / □316 / □316L				
	连接方式	卡箍快装				
	阀体密封	PTFE				
	介质压力	1.0MPa				
	介质	液体,气体				

※1 J为继电器反馈，反馈信号与阀位基本同步，在使用过程中阀门到位后不能切断阀门供电，否则继电器反馈信号将无法保持。
如有需要断电后仍保持反馈功能，请选“S”微动开关反馈方式。
反馈触点带载为：0.5A@30VDC，0.1A@250VAC。
※2 环境温度＞45°C 或＜-15°C 可定制。
① 在-40°C环境温度下，使用前需要通电15分钟以上（建议30分钟），环境温度越高，通电时间可以适当减小。
② 长期在-40°C环境温度下使用，需要对电动阀（执行器+阀体）进行保温处理：比如在电动阀四周增加伴热带，如果环境温度在-15°C以上，可以取消。
※3 不同使用环境可分级定制。
※4 其他电气参数及详细尺寸图请另参考选配的电动阀样本资料。

外形尺寸图

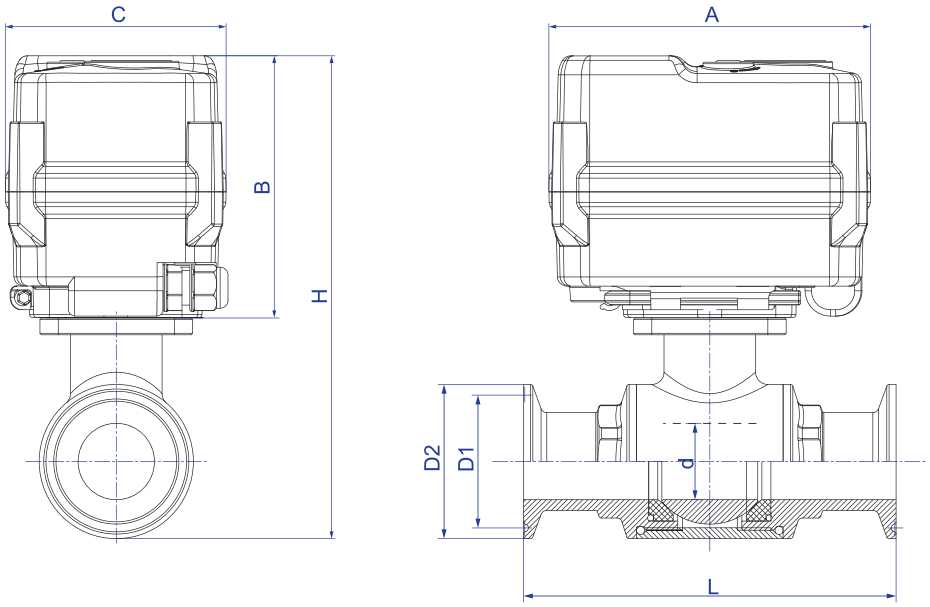

主要尺寸(单位：mm)

系列	A	B	C	口径	d	D1	D2	L	H	W(Kg)
100	90.0	75.6	66.0	Φ19	14.0	43.5	50.5	103.0	143.6	1.23
				Φ25	18.5	43.5	50.5	116.0	140.4	-
				Φ32	25.0	43.5	50.5	122.0	147.9	-
200	102.0	83.0	70.0	Φ19	14.0	43.5	50.5	103.0	151.0	1.4
				Φ25	18.5	43.5	50.5	116.0	147.8	1.5
				Φ32	25.0	43.5	50.5	122.0	155.3	1.6
				Φ38	32.0	43.5	50.5	136.0	164.2	-
				Φ45	38.0	43.5 / 56.5	50.5 / 64.0	147.5	175.0	-
				Φ51	38.0	56.5	64.0	161.0	175.0	-
500	132.0	113.0	111.0	Φ38	32.0	43.5	50.5	136.0	194.2	3.2
				Φ45	38.0	43.5 / 56.5	50.5 / 64.0	147.5	205.0	-
				Φ51	38.0	56.5	64.0	161.0	205.0	-
800	189.0	113.0	115.0	Φ57	46.0	70.5	77.5	167.0	215.0	6.0
				Φ63	49.0	70.5	77.5	177.0	228.0	6.2
				Φ76	64.0	83.5	91.0	215.0	247.0	6.3
1100	189.0	113.0	115.0	Φ89	77.0	97.0	106.0	222.0	266.0	-
				Φ102	97.6	110.0	119.0	250.0	292.0	-

注：1.零件尺寸公差参考按GB/T 1804-2000 m级。
2.装配公差±2mm。
※ 高温型总高度H：将增加高温支架的高度，其高度订货时确定。
注意：1.因批次问题数据可能有小范围变化，请以实物为准，如有变更恕不另行通知！
2.对于安装空间受限或对尺寸有严格要求的情况，请联系相关销售人员！





※ 普通开关型产品照片。

技术参数

电气参数	额定电压	AC220V 50/60HZ, AC110V 50/60HZ, AC24V 50/60HZ, AC/DC24V, DC24V, DC12V				
	控制反馈方式	普通开关型：B2S, B3S, BD3S, KT32S				
		智能开关型：B3J, B3JA,BD3J, BD3JA, KT3J, B33J, B33JA, B43JA, B44 ※1				
		智能调节型：4-20mA, 0-20mA, 0-5V, 1-5V, 0-10V, 2-10V				
		智能总线型：RS485, CANBUS 2.0B				
		智能无线型：LoRa，LoRaWAN, NB-IoT, Cat.1				
		智能定时型：Timer, 蓝牙（反馈方式：脉冲模式 / 时刻模式）				
功能参数	运转时间	□普通型 / □快开型				
	执行器外壳	塑料（PC合金），金属（压铸铝）				
	可选功能		高速开关	断电复位	故障报警	多位模式
		普通开关型	√	√		
		智能开关型	√	√	√	√
		智能调节型	√	√	√	√
		智能总线型	√	√	√	√
		智能无线型	√	√	√	√
		智能定时型	√	√	√	√
工作条件	防护等级	IP67				
		F型【防潮型，加装除湿加热器】（不适用IP67）符合 Q/12NK 4404-2023				
	工作环境	室内或室外，长期雨淋或阳光直射的环境中,需加装防护装置，以保护执行器				
	防爆等级	⚠非防爆产品，安装应避免易燃易爆环境（可定制防爆型产品）				
	环境温度	-15℃＜t＜45℃（其它环境温度可定制） ※2				
	非工作环境温度	≤-40℃ or ≥80℃				
	环境湿度	5-95%RH 相对湿度，无结露 ※3				
	振动冲击	≤2g（可定制增强抗震型产品）				
	振动振幅	10 to 55 Hz, 1.5 mm 双振幅				
	安装方式	执行器不得垂直朝下，注意需预留手动操作或接线空间				
	证书类型	CE				
阀门参数	阀门口径	KLD100：φ19，φ25，φ32				
		KLD200：φ19，φ25，φ32				
		KLD500：φ38，φ51				
		KLD800：φ51，φ63，				
	阀体材质	□304 / □316 / □316L				
	连接方式	卡箍快装				
	阀体密封	PTFE				
	介质压力	1.0MPa				
	介质	液体,气体				

※1 J为继电器反馈，反馈信号与阀位基本同步，在使用过程中阀门到位后不能切断阀门供电，否则继电器反馈信号将无法保持。
如有需要断电后仍保持反馈功能，请选“S”微动开关反馈方式。
反馈触点带载为：0.5A@30VDC，0.1A@250VAC。
※2 环境温度＞45℃ 或＜-15℃ 可定制。
① 在-40℃环境温度下，使用前需要通电15分钟以上（建议30分钟），环境温度越高，通电时间可以适当减小。
② 长期在-40℃环境温度下使用，需要对电动阀（执行器+阀体）进行保温处理：比如在电动阀四周增加伴热带，如果环境温度在-15℃以上，可以取消。
※3 不同使用环境可分级定制。
※4 其他电气参数及详细尺寸图请另参考选配的电动阀样本资料。

外形尺寸图

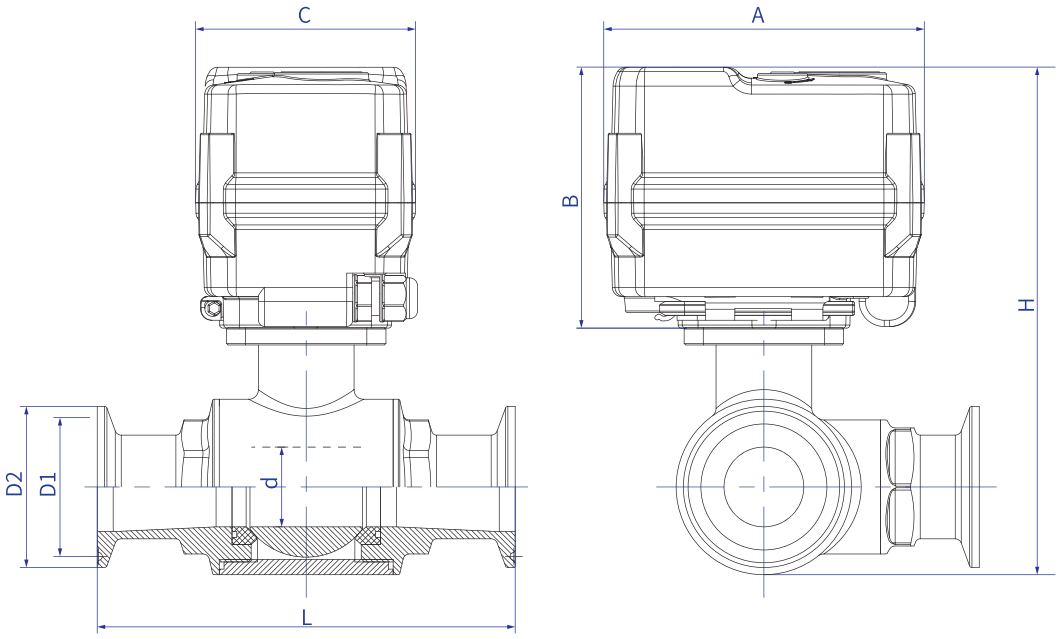

主要尺寸(单位：mm)

系列	A	B	C	口径	d	D1	D2	L	H	W(Kg)
100	90.0	75.6	66.0	Φ19	15	43.5	50.5	108.0	135.6	-
				Φ25	20	43.5	50.5	125.0	146.6	-
				Φ32	25	43.5	50.5	131.0	153.1	-
200	102.0	83.0	70.0	Φ19	15	43.5	50.5	108.0	143.0	1.7
				Φ25	20	43.5	50.5	125.0	154.0	-
				Φ32	25	43.5	50.5	131.0	160.5	-
500	132.0	113.0	111.0	Φ38	32	43.5	50.5	147.0	198.0	3.5
				Φ51	38	56.5	64.0	168.0	217.0	4.4
800	189.0	113.0	115.0	Φ51	38	56.5	64.0	168.0	217.0	6.0
				Φ63	50	70.5	77.5	177.0	227.0	-

注：1.零件尺寸公差参考按GB/T 1804-2000 m级。
2.装配公差±2mm。
※ 高温型总高度H：将增加高温支架的高度，其高度订货时确定。
注意：1.因批次问题数据可能有小范围变化，请以实物为准，如有变更恕不另行通知！
2.对于安装空间受限或对尺寸有严格要求的情况，请联系相关销售人员！



※ 普通开关型产品照片。

技术参数

电气参数	额定电压	AC220V 50/60HZ, AC110V 50/60HZ, AC24V 50/60HZ, AC/DC24V, DC24V, DC12V				
	控制反馈方式	普通开关型：B2S, B3S, BD3S, KT32S				
		智能开关型：B3J, B3JA,BD3J, BD3JA, KT3J, B33J, B33JA, B43JA, B44 ※1				
		智能调节型：4-20mA, 0-20mA, 0-5V, 1-5V, 0-10V, 2-10V				
		智能总线型：RS485, CANBUS 2.0B				
		智能无线型：LoRa，LoRaWAN, NB-IoT, Cat.1				
		智能定时型：Timer, 蓝牙（反馈方式：脉冲模式 / 时刻模式）				
功能参数	运转时间	□普通型 / □快开型				
	执行器外壳	塑料（PC合金），金属（压铸铝）				
	可选功能		高速开关	断电复位	故障报警	多位模式
		普通开关型	√	√		
		智能开关型	√	√	√	√
		智能调节型	√	√	√	√
		智能总线型	√	√	√	√
		智能无线型	√	√	√	√
		智能定时型	√	√	√	√
工作条件	防护等级	IP67				
		F型【防潮型，加装除湿加热器】（不适用IP67）符合 Q/12NK 4404-2023				
	工作环境	室内或室外，长期雨淋或阳光直射的环境中,需加装防护装置，以保护执行器				
	防爆等级	⚠非防爆产品，安装应避免易燃易爆环境（可定制防爆型产品）				
	环境温度	-15℃＜t＜45℃（其它环境温度可定制） ※2				
	非工作环境温度	≤-40℃ or ≥80℃				
	环境湿度	5-95%RH 相对湿度，无结露 ※3				
	振动冲击	≤2g（可定制增强抗震型产品）				
	振动振幅	10 to 55 Hz, 1.5 mm 双振幅				
	安装方式	执行器不得垂直朝下，注意需预留手动操作或接线空间				
	证书类型	CE				

阀门参数	阀门口径	KLD200：DN32 ，DN40
	阀体材质	□304 / □316L
	连接方式	卡箍快装
	阀体密封	□三元乙丙 / □丁腈 / □氟橡胶
	介质温度	0~100℃
	介质压力	1.0MPa
	介质	液体,气体

※1 J为继电器反馈，反馈信号与阀位基本同步，在使用过程中阀门到位后不能切断阀门供电，否则继电器反馈信号将无法保持。
如有需要断电后仍保持反馈功能，请选“S”微动开关反馈方式。
反馈触点带载为：0.5A@30VDC，0.1A@250VAC。
※2 环境温度＞45°C 或＜-15°C 可定制。
① 在-40°C环境温度下，使用前需要通电15分钟以上（建议30分钟），环境温度越高，通电时间可以适当减小。
② 长期在-40°C环境温度下使用，需要对电动阀（执行器+阀体）进行保温处理：比如在电动阀四周增加伴热带，如果环境温度在-15°C以上，可以取消。
※3 不同使用环境可分级定制。
※4 其他电气参数及详细尺寸图请另参考选配的电动阀样本资料。

外形尺寸图

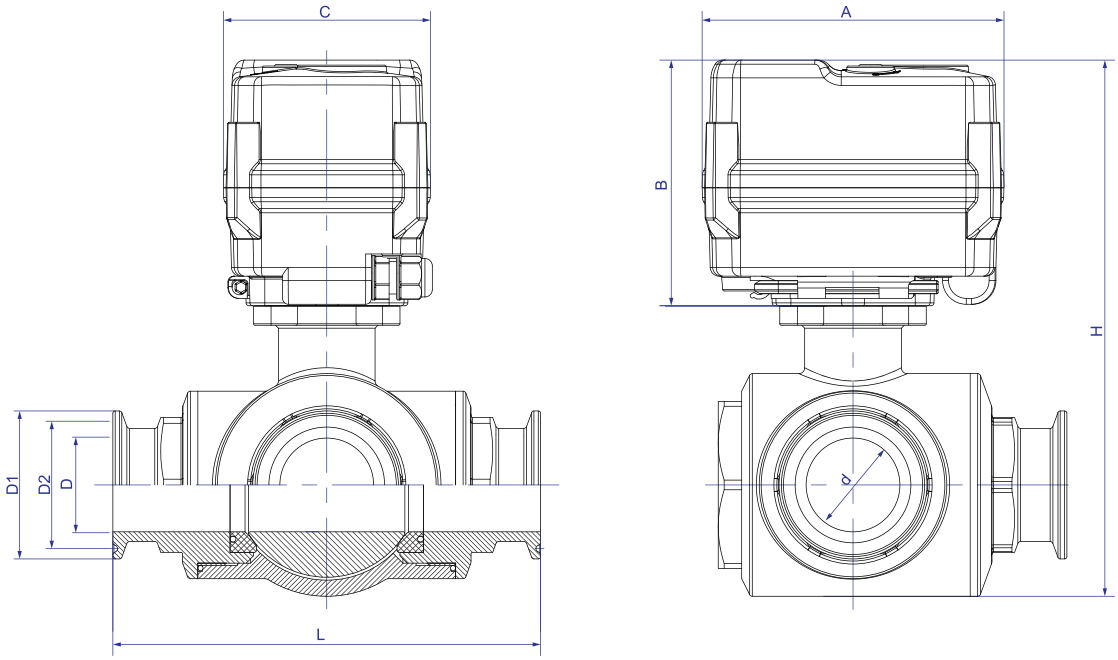

主要尺寸(单位：mm)

系列	A	B	C	口径	d	D		D1		D2		L	H	W(Kg)
200	102.0	83.0	70.0	DN32	25	25.0		50.5		43.5		132	168	-
				DN40	32	32.0	38.5	50.5	64.0	43.5	56.5	146	182	3.8

注：1.零件尺寸公差参考按GB/T 1804-2000 m级。
2.装配公差±2mm。
※ 高温型总高度H：将增加高温支架的高度，其高度订货时确定。
注意：1.因批次问题数据可能有小范围变化，请以实物为准，如有变更恕不另行通知！
2.对于安装空间受限或对尺寸有严格要求的情况，请联系相关销售人员！



※ 普通开关型产品照片。

技术参数

电气参数	额定电压	AC220V 50/60HZ, AC110V 50/60HZ, AC24V 50/60HZ, AC/DC24V, DC24V, DC12V				
	控制反馈方式	普通开关型：B2S, B3S, BD3S, KT32S				
		智能开关型：B3J, B3JA,BD3J, BD3JA, KT3J, B33J, B33JA, B43JA, B44 ※1				
		智能调节型：4-20mA, 0-20mA, 0-5V, 1-5V, 0-10V, 2-10V				
		智能总线型：RS485, CANBUS 2.0B				
		智能无线型：LoRa，LoRaWAN, NB-IoT, Cat.1				
		智能定时型：Timer, 蓝牙（反馈方式：脉冲模式 / 时刻模式）				
功能参数	运转时间	□普通型 / □快开型				
	执行器外壳	塑料（PC合金），金属（压铸铝）				
	可选功能		高速开关	断电复位	故障报警	多位模式
		普通开关型	√	√		
		智能开关型	√	√	√	√
		智能调节型	√	√	√	√
		智能总线型	√	√	√	√
		智能无线型	√	√	√	√
		智能定时型	√	√	√	√
工作条件	防护等级	IP67				
		F型【防潮型，加装除湿加热器】（不适用IP67）符合 Q/12NK 4404-2023				
	工作环境	室内或室外，长期雨淋或阳光直射的环境中,需加装防护装置，以保护执行器				
	防爆等级	⚠非防爆产品，安装应避免易燃易爆环境（可定制防爆型产品）				
	环境温度	-15°C＜t＜45°C（其它环境温度可定制） ※2				
	非工作环境温度	≤-40°C or ≥80°C				
	环境湿度	5-95%RH 相对湿度，无结露 ※3				
	振动冲击	≤2g（可定制增强抗震型产品）				
	振动振幅	10 to 55 Hz, 1.5 mm 双振幅				
	安装方式	执行器不得垂直朝下，注意需预留手动操作或接线空间				
	证书类型	CE				

阀门参数	阀门口径	KLD200：DN8,DN10,DN15,DN20
		KLD500：DN15,DN20,DN20(通径15),DN25
	阀体材质	□304 / □316L
	连接方式	双内丝
	阀体密封	□三元乙丙 / □丁腈 / □氟橡胶
	介质压力	31.5MPa
	介质	液体,气体

※1 J为继电器反馈，反馈信号与阀位基本同步，在使用过程中阀门到位后不能切断阀门供电，否则继电器反馈信号将无法保持。
如有需要断电后仍保持反馈功能，请选“S”微动开关反馈方式。
反馈触点带载为：0.5A@30VDC，0.1A@250VAC。
※2 环境温度＞45°C 或＜-15°C 可定制。
① 在-40°C环境温度下，使用前需要通电15分钟以上（建议30分钟），环境温度越高，通电时间可以适当减小。
② 长期在-40°C环境温度下使用，需要对电动阀（执行器+阀体）进行保温处理：比如在电动阀四周增加伴热带，如果环境温度在-15°C以上，可以取消。
※3 不同使用环境可分级定制。
※4 其他电气参数及详细尺寸图请另参考选配的电动阀样本资料。

外形尺寸图

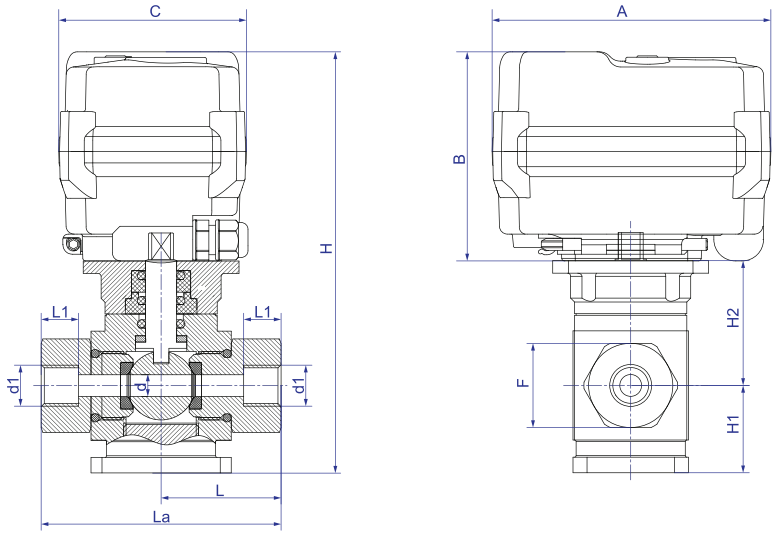

主要尺寸(单位：mm)

系列	A	B	C	口径	d1	L1	L	La	d	F	H1	H2	H	W(Kg)
200	102.0	83.0	70.0	DN8	G1/4"	12	38.5	77	7	27	28.0	50.0	161.0	-
				DN10	G3/8"	12	38.5	77	7	27	28.0	50.0	161.0	-
				DN15	G1/2"	12	41.5	83	12	36	33.0	54.5	170.5	-
				DN20	G3/4"	15	46.5	93	12	36	33.0	54.5	170.5	-
500	132.0	113.0	111.0	DN15	G1/2"	12	41.5	83	12	36	33.0	54.5	200.5	-
				DN20	G3/4"	15	46.5	93	12	36	33.0	54.5	200.5	-
				DN20(通径15)	G3/4"	18	50.0	100	15	41	35.5	57.0	205.5	-
				DN25	G1"	18	50.0	100	15	41	35.5	57.0	205.5	-

注：1.零件尺寸公差参考按GB/T 1804-2000 m级。
2.装配公差±2mm。
※1.接口螺纹可选NPT、G等，订货时需注明。
※2.高温型总高度H：将增加高温支架的高度，其高度订货时确定。
注意：1.因批次问题数据可能有小范围变化，请以实物为准，如有变更恕不另行通知！
2.对于安装空间受限或对尺寸有严格要求的情况，请联系相关销售人员！



※ 普通开关型产品照片。

技术参数

电气参数	额定电压	AC220V 50/60HZ, AC110V 50/60HZ, AC24V 50/60HZ, AC/DC24V, DC24V, DC12V
	控制反馈方式	普通开关型：B2S, B3S, BD3S, KT32S
		智能开关型：B3J, B3JA,BD3J, BD3JA, KT3J, B33J, B33JA, B43JA, B44 ※1
		智能调节型：4-20mA, 0-20mA, 0-5V, 1-5V, 0-10V, 2-10V
		智能总线型：RS485, CANBUS 2.0B
		智能无线型：LoRa，LoRaWAN, NB-IoT, Cat.1
		智能定时型：Timer, 蓝牙（反馈方式：脉冲模式 / 时刻模式）
功能参数	运转时间	□普通型 / □快开型
	执行器外壳	塑料（PC合金），金属（压铸铝）

可选功能	高速开关	断电复位	故障报警	多位模式
普通开关型	√	√		
智能开关型	√	√	√	√
智能调节型	√	√	√	√
智能总线型	√	√	√	√
智能无线型	√	√	√	√
智能定时型	√	√	√	√

工作条件	防护等级	IP67
		F型【防潮型，加装除湿加热器】（不适用IP67）符合 Q/12NK 4404-2023
	工作环境	室内或室外，长期雨淋或阳光直射的环境中,需加装防护装置，以保护执行器
	防爆等级	⚠非防爆产品，安装应避免易燃易爆环境（可定制防爆型产品）
	环境温度	-15℃＜t＜45℃（其它环境温度可定制） ※2
	非工作环境温度	≤-40℃ or ≥80℃
	环境湿度	5-95%RH 相对湿度，无结露 ※3
	振动冲击	≤2g（可定制增强抗震型产品）
	振动振幅	10 to 55 Hz, 1.5 mm 双振幅
	安装方式	执行器不得垂直朝下，注意需预留手动操作或接线空间
	证书类型	CE

阀门参数	阀门口径	KLD200：DN8,DN10,DN15,DN20
		KLD500：DN15,DN20
	阀体材质	□304 / □316L
	连接方式	全内丝
	阀体密封	□三元乙丙 / □丁腈 / □氟橡胶
	介质压力	31.5MPa
	介质	液体,气体

※1 J为继电器反馈，反馈信号与阀位基本同步，在使用过程中阀门到位后不能切断阀门供电，否则继电器反馈信号将无法保持。
如有需要断电后仍保持反馈功能，请选“S”微动开关反馈方式。
反馈触点带载为：0.5A@30VDC，0.1A@250VAC。
※2 环境温度＞45°C 或＜-15°C 可定制。
① 在-40°C环境温度下，使用前需要通电15分钟以上（建议30分钟），环境温度越高，通电时间可以适当减小。
② 长期在-40°C环境温度下使用，需要对电动阀（执行器+阀体）进行保温处理：比如在电动阀四周增加伴热带，如果环境温度在-15°C以上，可以取消。
※3 不同使用环境可分级定制。
※4 其他电气参数及详细尺寸图请另参考选配的电动阀样本资料。

外形尺寸图

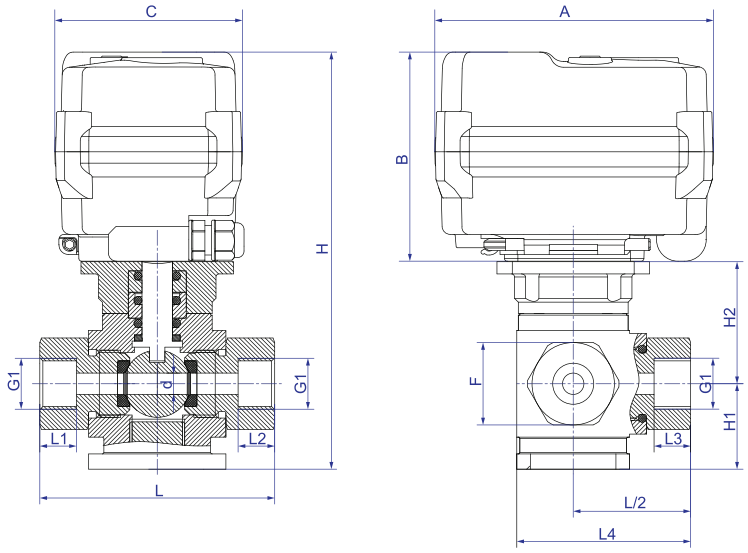

主要尺寸(单位：mm)

系列	A	B	C	口径	G1	L1=L2=L3	L	L4	d	F	H1	H2	H	W(Kg)
200	102.0	83.0	70.0	DN8	G1/4″	12	77	57.0	7	27	28	50.0	161.0	-
				DN10	G3/8″	12	77	57.0	7	27	28	50.0	161.0	-
				DN15	G1/2″	12	83	62.5	12	36	33	54.5	170.5	-
				DN20	G3/4″	15	93	67.5	12	36	33	54.5	170.5	-
500	132.0	113.0	111.0	DN15	G1/2″	12	83	62.5	12	36	33	54.5	200.5	-
				DN20	G3/4″	15	93	67.5	12	36	33	54.5	200.5	-

注：1.零件尺寸公差参考按GB/T 1804-2000 m级。
2.装配公差±2mm。
※1.接口螺纹可选NPT、G等，订货时需注明。
※2.高温型总高度H：将增加高温支架的高度，其高度订货时确定。
注意：1.因批次问题数据可能有小范围变化，请以实物为准，如有变更恕不另行通知！
2.对于安装空间受限或对尺寸有严格要求的情况，请联系相关销售人员！



※ 普通开关型产品照片。

技术参数

电气参数	额定电压	AC220V 50/60HZ, AC110V 50/60HZ, AC24V 50/60HZ, AC/DC24V, DC24V, DC12V				
	控制反馈方式	普通开关型：B2S, B3S, BD3S, KT32S				
		智能开关型：B3J, B3JA,BD3J, BD3JA, KT3J, B33J, B33JA, B43JA, B44 ※1				
		智能调节型：4-20mA, 0-20mA, 0-5V, 1-5V, 0-10V, 2-10V				
		智能总线型：RS485, CANBUS 2.0B				
		智能无线型：LoRa，LoRaWAN, NB-IoT, Cat.1				
		智能定时型：Timer, 蓝牙（反馈方式：脉冲模式 / 时刻模式）				
功能参数	运转时间	□普通型 / □快开型				
	执行器外壳	塑料（PC合金），金属（压铸铝）				
	可选功能		高速开关	断电复位	故障报警	多位模式
		普通开关型	√	√		
		智能开关型	√	√	√	√
		智能调节型	√	√	√	√
		智能总线型	√	√	√	√
		智能无线型	√	√	√	√
		智能定时型	√	√	√	√
工作条件	防护等级	IP67				
		F型【防潮型，加装除湿加热器】（不适用IP67）符合 Q/12NK 4404-2023				
	工作环境	室内或室外，长期雨淋或阳光直射的环境中,需加装防护装置，以保护执行器				
	防爆等级	⚠非防爆产品，安装应避免易燃易爆环境（可定制防爆型产品）				
	环境温度	-15℃＜t＜45℃（其它环境温度可定制） ※2				
	非工作环境温度	≤-40℃ or ≥80℃				
	环境湿度	5-95%RH 相对湿度，无结露 ※3				
	振动冲击	≤2g（可定制增强抗震型产品）				
	振动振幅	10 to 55 Hz, 1.5 mm 双振幅				
	安装方式	执行器不得垂直朝下，注意需预留手动操作或接线空间				
	证书类型	CE				
阀门参数	阀门口径	KLD200：DN8,DN10,DN15,DN20				
		KLD500：DN15,DN20,DN20(通径15),DN25				
	阀体材质	□304 / □316L				
	连接方式	全内丝				
	阀体密封	□三元乙丙 / □丁腈 / □氟橡胶				
	介质压力	31.5MPa				
	介质	液体,气体				

※1 J为继电器反馈，反馈信号与阀位基本同步，在使用过程中阀门到位后不能切断阀门供电，否则继电器反馈信号将无法保持。
如有需要断电后仍保持反馈功能，请选“S”微动开关反馈方式。
反馈触点带载为：0.5A@30VDC，0.1A@250VAC。
※2 环境温度＞45°C 或＜-15°C 可定制。
① 在-40°C环境温度下，使用前需要通电15分钟以上（建议30分钟），环境温度越高，通电时间可以适当减小。
② 长期在-40°C环境温度下使用，需要对电动阀（执行器+阀体）进行保温处理：比如在电动阀四周增加伴热带，如果环境温度在-15°C以上，可以取消。
※3 不同使用环境可分级定制。
※4 其他电气参数及详细尺寸图请另参考选配的电动阀样本资料。

外形尺寸图

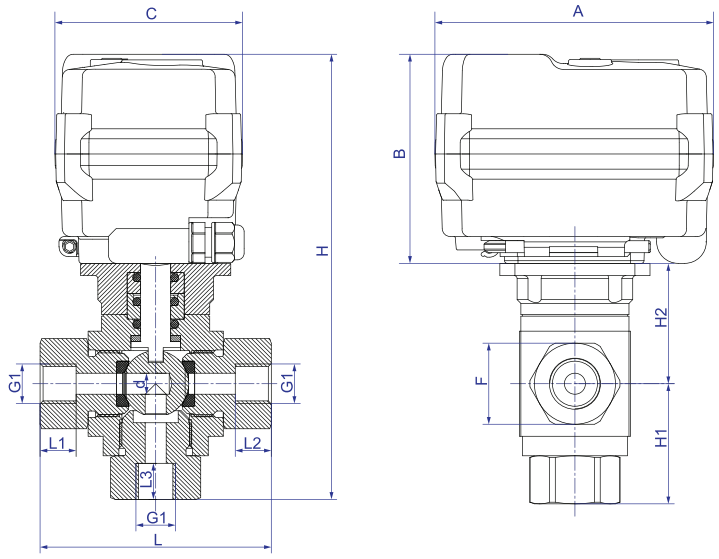

主要尺寸(单位：mm)

系列	A	B	C	口径	G1	L1=L2=L3	L	d	F	H1	H2	H	W(Kg)
200	102.0	83.0	70.0	DN8	G1/4″	12	77	7	27	38.5	50.0	171.5	-
				DN10	G3/8″	12	77	7	27	38.5	50.0	171.5	-
				DN15	G1/2″	12	83	12	36	43.5	54.5	181.0	-
				DN20	G3/4″	15	93	12	36	48.5	54.5	186.0	-
500	132.0	113.0	111.0	DN15	G1/2″	12	83	12	36	43.5	54.5	211.0	-
				DN20	G3/4″	15	93	12	36	48.5	54.5	216.0	-
				DN20(通径15)	G3/4″	18	100	15	41	40.0	57.0	210.0	-
				DN25	G1″	18	100	15	41	40.0	57.0	210.0	-

注：1.零件尺寸公差参考按GB/T 1804-2000 m级。
2.装配公差±2mm。
※1.接口螺纹可选NPT、G等，订货时需注明。
※2.高温型总高度H：将增加高温支架的高度，其高度订货时确定。
注意：1.因批次问题数据可能有小范围变化，请以实物为准，如有变更恕不另行通知！
2.对于安装空间受限或对尺寸有严格要求的情况，请联系相关销售人员！





※ 普通开关型产品照片。

技术参数

电气参数	额定电压	AC220V 50/60HZ, AC110V 50/60HZ, AC24V 50/60HZ, AC/DC24V, DC24V, DC12V				
	控制反馈方式	普通开关型：B2S, B3S, BD3S, KT32S				
		智能开关型：B3J, B3JA,BD3J, BD3JA, KT3J, B33J, B33JA, B43JA, B44 ※1				
		智能调节型：4-20mA, 0-20mA, 0-5V, 1-5V, 0-10V, 2-10V				
		智能总线型：RS485, CANBUS 2.0B				
		智能无线型：LoRa，LoRaWAN, NB-IoT, Cat.1				
		智能定时型：Timer, 蓝牙（反馈方式：脉冲模式 / 时刻模式）				
功能参数	运转时间	□普通型 / □快开型				
	执行器外壳	塑料（PC合金），金属（压铸铝）				
	可选功能		高速开关	断电复位	故障报警	多位模式
		普通开关型	√	√		
		智能开关型	√	√	√	√
		智能调节型	√	√	√	√
		智能总线型	√	√	√	√
		智能无线型	√	√	√	√
		智能定时型	√	√	√	√
工作条件	防护等级	IP67				
		F型【防潮型，加装除湿加热器】（不适用IP67）符合 Q/12NK 4404-2023				
	工作环境	室内或室外，长期雨淋或阳光直射的环境中,需加装防护装置，以保护执行器				
	防爆等级	⚠非防爆产品，安装应避免易燃易爆环境（可定制防爆型产品）				
	环境温度	-15°C＜t＜45°C				
	非工作环境温度	≤-15°C or ≥45°C				
	环境湿度	5-95%RH 相对湿度，无结露 ※2				
	振动冲击	≤2g（可定制增强抗震型产品）				
	振动振幅	10 to 55 Hz, 1.5 mm 双振幅				
	安装方式	执行器不得垂直朝下，注意需预留手动操作或接线空间				
	证书类型	CE				
阀门参数	阀门口径	KLD100：DN15, DN20, DN25				
		KLD200：DN15, DN20, DN25, DN32, DN40, DN50				
		KLD500：DN65, DN80				
		KLD800：DN80, DN100				
		KLD1100：DN100				
	阀体材质	□UPVC / □ CPVC				
	连接方式	□螺纹 / □插粘 / □法兰				
	阀体密封	□ 三元乙丙 / □ 氟橡胶				
	介质压力	1.0MPa				
	介质	液体,气体				

※1 J为继电器反馈，反馈信号与阀位基本同步，在使用过程中阀门到位后不能切断阀门供电，否则继电器反馈信号将无法保持。
如有需要断电后仍保持反馈功能，请选“S”微动开关反馈方式。
反馈触点带载为：0.5A@30VDC，0.1A@250VAC。
※2 不同使用环境可分级定制。
※3 其他电气参数及详细尺寸图请另参考选配的电动阀样本资料。

外形尺寸图

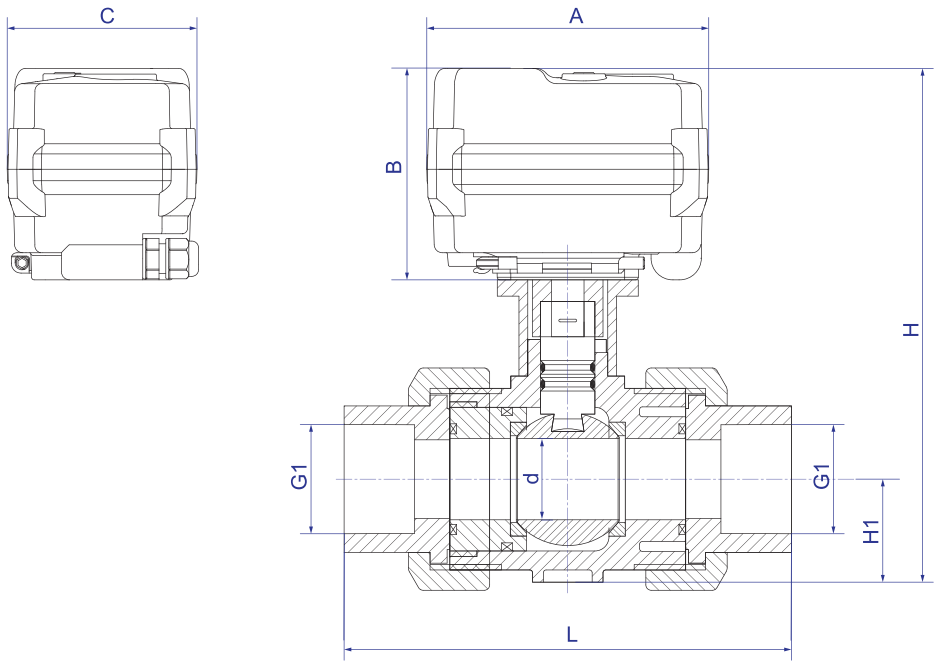

主要尺寸(单位：mm)

系列	A	B	C	口径	d	G1	L	H1	H	W(Kg)
100	90.0	75.6	66.0	DN15	13	20.3	112.0	20.5	141.6	0.89
				DN20	18	25.3	132.0	26	156.6	1.00
				DN25	23	32.3	144.0	33	174.6	1.16
200	102.0	83.0	70.0	DN15	13	20.3	112.0	20.5	150.0	0.90
				DN20	18	25.3	132.0	26	165.0	1.00
				DN25	23	32.3	144.0	33	183.0	1.10
				DN32	30	40.3	165.0	38	198.5	1.40
				DN40	38	50.3	171.0	42	217.5	1.60
				DN50	48	63.3	200.0	53	244.5	2.60
500	132.0	113.0	111.0	DN65	61	75.3	275.0	74	310.0	5.10
				DN80	69	90.3	299.7	89	327.0	6.80
800	189.0	113.0	115.0	DN80	69	90.3	299.7	89	327.0	6.90
				DN100	99	110.4	325.5	114	402.0	11.50
1100	189.0	113.0	115.0	DN100	99	110.4	330.0	114	402.0	12.00

注：1.零件尺寸公差参考按GB/T 1804-2000 m级。
2.装配公差±2mm。
注意：1.因批次问题数据可能有小范围变化，请以实物为准，如有变更恕不另行通知！
2.对于安装空间受限或对尺寸有严格要求的情况，请联系相关销售人员！





※ 普通开关型产品照片。

技术参数

电气参数	额定电压	AC220V 50/60HZ, AC110V 50/60HZ, AC24V 50/60HZ, AC/DC24V, DC24V, DC12V				
	控制反馈方式	普通开关型：B2S, B3S, BD3S, KT32S				
		智能开关型：B3J, B3JA,BD3J, BD3JA, KT3J, B33J, B33JA, B43JA, B44 ※1				
		智能调节型：4-20mA, 0-20mA, 0-5V, 1-5V, 0-10V, 2-10V				
		智能总线型：RS485, CANBUS 2.0B				
		智能无线型：LoRa，LoRaWAN, NB-IoT, Cat.1				
		智能定时型：Timer, 蓝牙（反馈方式：脉冲模式 / 时刻模式）				
功能参数	运转时间	□普通型 / □快开型				
	执行器外壳	塑料（PC合金），金属（压铸铝）				
	可选功能		高速开关	断电复位	故障报警	多位模式
		普通开关型	√	√		
		智能开关型	√	√	√	√
		智能调节型	√	√	√	√
		智能总线型	√	√	√	√
		智能无线型	√	√	√	√
		智能定时型	√	√	√	√
工作条件	防护等级	IP67				
		F型【防潮型，加装除湿加热器】（不适用IP67）符合 Q/12NK 4404-2023				
	工作环境	室内或室外，长期雨淋或阳光直射的环境中,需加装防护装置，以保护执行器				
	防爆等级	⚠非防爆产品，安装应避免易燃易爆环境（可定制防爆型产品）				
	环境温度	-15°C＜t＜45°C				
	非工作环境温度	≤-15°C or ≥45°C				
	环境湿度	5-95%RH 相对湿度，无结露 ※2				
	振动冲击	≤2g（可定制增强抗震型产品）				
	振动振幅	10 to 55 Hz, 1.5 mm 双振幅				
	安装方式	执行器不得垂直朝下，注意需预留手动操作或接线空间				
	证书类型	CE				
阀门参数	阀门口径	KLD100：DN15, DN20, DN25				
		KLD200：DN15, DN20, DN25, DN32, DN40, DN50				
		KLD500：DN65, DN80				
		KLD800：DN80, DN100				
		KLD1100：DN100				
	阀体材质	□UPVC / □ CPVC				
	连接方式	□螺纹 / □插粘 / □法兰				
	阀体密封	□ 三元乙丙 / □ 氟橡胶				
	介质压力	1.0MPa				
	介质	液体,气体				

※1 J为继电器反馈，反馈信号与阀位基本同步，在使用过程中阀门到位后不能切断阀门供电，否则继电器反馈信号将无法保持。
如有需要断电后仍保持反馈功能，请选“S”微动开关反馈方式。
反馈触点带载为：0.5A@30VDC，0.1A@250VAC。
※2 不同使用环境可分级定制。
※3 其他电气参数及详细尺寸图请另参考选配的电动阀样本资料。

外形尺寸图

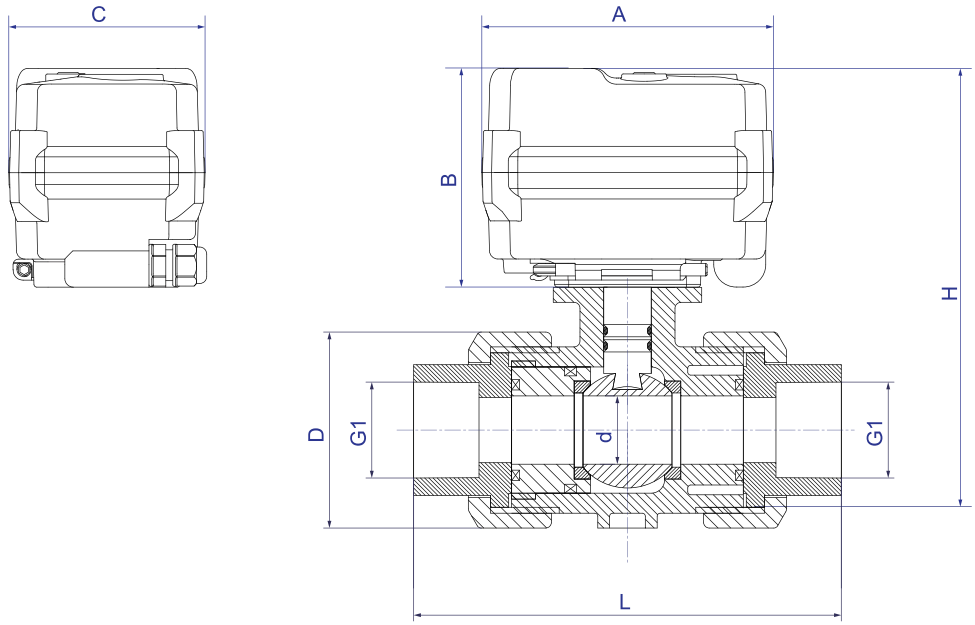

主要尺寸(单位：mm)

系列	A	B	C	口径	d	G1	L	H	W(Kg)
100	90.0	75.6	66.0	DN15	15	20.25	123	141.6	-
				DN20	20	25.25	136	153.1	-
				DN25	25	32.25	147	165.1	-
200	102.0	83.0	70.0	DN15	15	20.25	123	149.0	-
				DN20	20	25.25	136	160.5	-
				DN25	25	32.25	147	172.5	-
				DN32	32	40.25	164	186.0	-
				DN40	40	50.25	176	199.0	-
				DN50	50	63.25	196	221.0	-
500	132.0	113.0	111.0	DN65	63	75.35	278	284.0	-
				DN80	75	90.45	305	307.0	-
800	189.0	113.0	115.0	DN80	75	90.45	305	307.0	-
				DN100	90	110.50	353	333.0	-
1100	189.0	113.0	115.0	DN100	90	110.50	353	333.0	-

注：1.零件尺寸公差参考按GB/T 1804-2000 m级。
2.装配公差±2mm。
注意：1.因批次问题数据可能有小范围变化，请以实物为准，如有变更恕不另行通知！
2.对于安装空间受限或对尺寸有严格要求的情况，请联系相关销售人员！





※ 普通开关型产品照片。

技术参数

电气参数	额定电压	AC220V 50/60HZ, AC110V 50/60HZ, AC24V 50/60HZ, AC/DC24V, DC24V, DC12V				
	控制反馈方式	普通开关型：B2S, B3S, BD3S, KT32S				
		智能开关型：B3J, B3JA,BD3J, BD3JA, KT3J, B33J, B33JA, B43JA, B44 ※1				
		智能调节型：4-20mA, 0-20mA, 0-5V, 1-5V, 0-10V, 2-10V				
		智能总线型：RS485, CANBUS 2.0B				
		智能无线型：LoRa，LoRaWAN, NB-IoT, Cat.1				
		智能定时型：Timer, 蓝牙（反馈方式：脉冲模式 / 时刻模式）				
功能参数	运转时间	□普通型 / □快开型				
	执行器外壳	塑料（PC合金），金属（压铸铝）				
	可选功能		高速开关	断电复位	故障报警	多位模式
		普通开关型	√	√		
		智能开关型	√	√	√	√
		智能调节型	√	√	√	√
		智能总线型	√	√	√	√
		智能无线型	√	√	√	√
		智能定时型	√	√	√	√
工作条件	防护等级	IP67				
		F型【防潮型，加装除湿加热器】（不适用IP67）符合 Q/12NK 4404-2023				
	工作环境	室内或室外，长期雨淋或阳光直射的环境中,需加装防护装置，以保护执行器				
	防爆等级	⚠非防爆产品，安装应避免易燃易爆环境（可定制防爆型产品）				
	环境温度	-15°C＜t＜45°C				
	非工作环境温度	≤-15°C or ≥45°C				
	环境湿度	5-95%RH 相对湿度，无结露 ※2				
	振动冲击	≤2g（可定制增强抗震型产品）				
	振动振幅	10 to 55 Hz, 1.5 mm 双振幅				
	安装方式	执行器不得垂直朝下，注意需预留手动操作或接线空间				
	证书类型	CE				
阀门参数	阀门口径	KLD100：DN15, DN20				
		KLD200：DN15, DN20, DN25, DN32, DN40				
		KLD500：DN50				
	阀体材质	UPVC				
	连接方式	□螺纹 / □插粘				
	阀体密封	□ 三元乙丙 / □ 氟橡胶				
	介质压力	1.0MPa				
	介质	液体,气体				

※1 J为继电器反馈，反馈信号与阀位基本同步，在使用过程中阀门到位后不能切断阀门供电，否则继电器反馈信号将无法保持。
如有需要断电后仍保持反馈功能，请选“S”微动开关反馈方式。
反馈触点带载为：0.5A@30VDC，0.1A@250VAC。
※2 不同使用环境可分级定制。
※3 其他电气参数及详细尺寸图请另参考选配的电动阀样本资料。

外形尺寸图

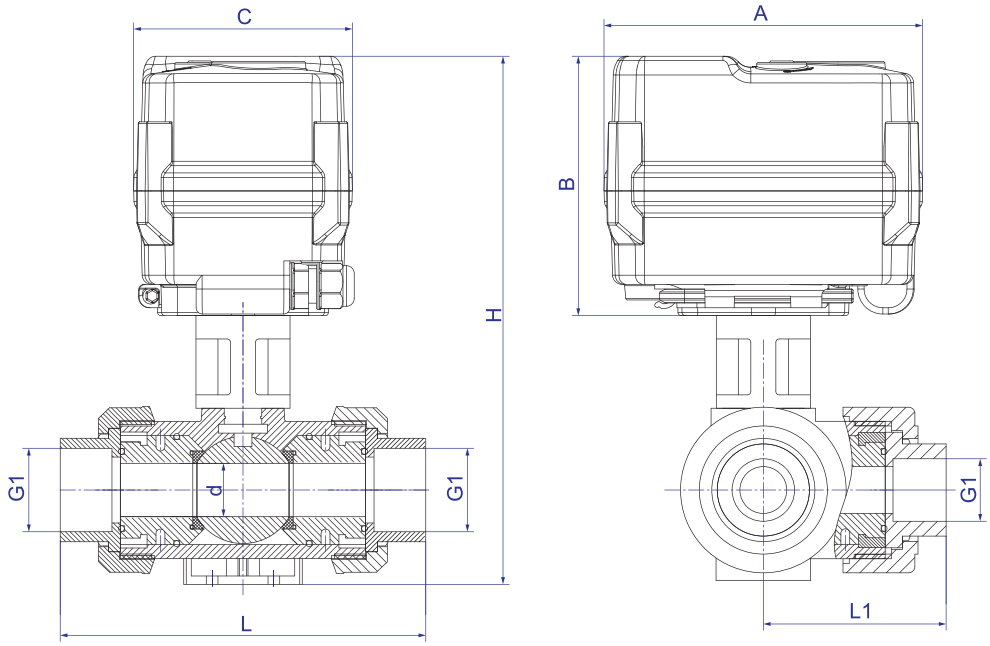

主要尺寸(单位：mm)

系列	A	B	C	口径	d	G1		L		L1		H	W(Kg)
						螺纹	插粘	螺纹	插粘	螺纹	插粘		
100	90.0	75.6	66.0	DN15	15	G1/2″	20	125.0	117.0	62.50	58.50	163.1	1.0
				DN20	20	G3/4″	25	146.0	144.0	73.00	72.00	173.6	1.2
200	102.0	83.0	70.0	DN15	15	G1/2″	20	125.0	117.0	62.50	58.50	171.5	1.1
				DN20	20	G3/4″	25	146.0	144.0	73.00	72.00	182.0	1.3
				DN25	25	G1″	32	166.0	158.0	83.00	79.00	206.0	1.7
				DN32	32	G1-1/4″	40	195.5	183.5	97.75	97.75	224.0	2.1
				DN40	40	G1-1/2″	50	211.0	219.0	105.50	109.50	236.0	2.6
500	132.0	113.0	111.0	DN50	50	G2″	63	253.5	266.5	126.75	133.25	291.5	6.0

国内品牌卧三通由令塑胶球阀主要尺寸(单位：mm)

系列	A	B	C	口径	d	G1		L	L1	H	W(Kg)
						螺纹	插粘				
200	102.0	83.0	70.0	DN15	14	G1/2″	20	138	69.0	198	-
				DN20	18	G3/4″	25	160	80.0	206	-
				DN25	22	G1″	32	180	90.0	216	-
				DN32	25	G1-1/4″	40	208	104.0	229	-
				DN40	38	G1-1/2″	50	240	120.0	270	-
				DN50	50	G2″	63	299	149.5	298	-
500	132.0	113.0	111.0	DN50	50	-	63	299	149.5	328	-

注：1.零件尺寸公差参考按GB/T 1804-2000 m级。
2.装配公差±2mm。
注意：1.因批次问题数据可能有小范围变化，请以实物为准，如有变更恕不另行通知！
2.对于安装空间受限或对尺寸有严格要求的情况，请联系相关销售人员！





※ 普通开关型产品照片。

技术参数

电气参数	额定电压	AC220V 50/60HZ, AC110V 50/60HZ, AC24V 50/60HZ, AC/DC24V, DC24V, DC12V
	控制反馈方式	普通开关型：B2S, B3S, BD3S, KT32S
		智能开关型：B3J, B3JA,BD3J, BD3JA, KT3J, B33J, B33JA, B43JA, B44 ※1
		智能调节型：4-20mA, 0-20mA, 0-5V, 1-5V, 0-10V, 2-10V
		智能总线型：RS485, CANBUS 2.0B
		智能无线型：LoRa，LoRaWAN, NB-IoT, Cat.1
		智能定时型：Timer, 蓝牙（反馈方式：脉冲模式 / 时刻模式）
功能参数	运转时间	□普通型 / □快开型
	执行器外壳	塑料（PC合金），金属（压铸铝）

可选功能	高速开关	断电复位	故障报警	多位模式
普通开关型	√	√		
智能开关型	√	√	√	√
智能调节型	√	√	√	√
智能总线型	√	√	√	√
智能无线型	√	√	√	√
智能定时型	√	√	√	√

工作条件	防护等级	IP67
		F型【防潮型，加装除湿加热器】（不适用IP67）符合 Q/12NK 4404-2023
	工作环境	室内或室外，长期雨淋或阳光直射的环境中,需加装防护装置，以保护执行器
	防爆等级	⚠非防爆产品，安装应避免易燃易爆环境（可定制防爆型产品）
	环境温度	-15℃＜t＜45℃
	非工作温度	≤-15℃ or ≥45℃
	环境湿度	5-95%RH 相对湿度，无结露 ※2
	振动冲击	≤2g（可定制增强抗震型产品）
	振动振幅	10 to 55 Hz, 1.5 mm 双振幅
	安装方式	执行器不得垂直朝下，注意需预留手动操作或接线空间
	证书类型	CE

阀门参数	阀门口径	KLD500：DN50, DN65, DN80
		KLD800：DN100
		KLD1100：DN125, DN150
		KLD2000：DN200
	阀体材质	UPVC
	连接方式	对夹式
	蝶板密封	三元乙丙
	介质压力	1.0MPa
	介质	液体,气体

※1 J为继电器反馈，反馈信号与阀位基本同步，在使用过程中阀门到位后不能切断阀门供电，否则继电器反馈信号将无法保持。
如有需要断电后仍保持反馈功能，请选“S”微动开关反馈方式。
反馈触点带载为：0.5A@30VDC，0.1A@250VAC。
※2 不同使用环境可分级定制。
※3 其他电气参数及详细尺寸图请另参考选配的电动阀样本资料。

外形尺寸图

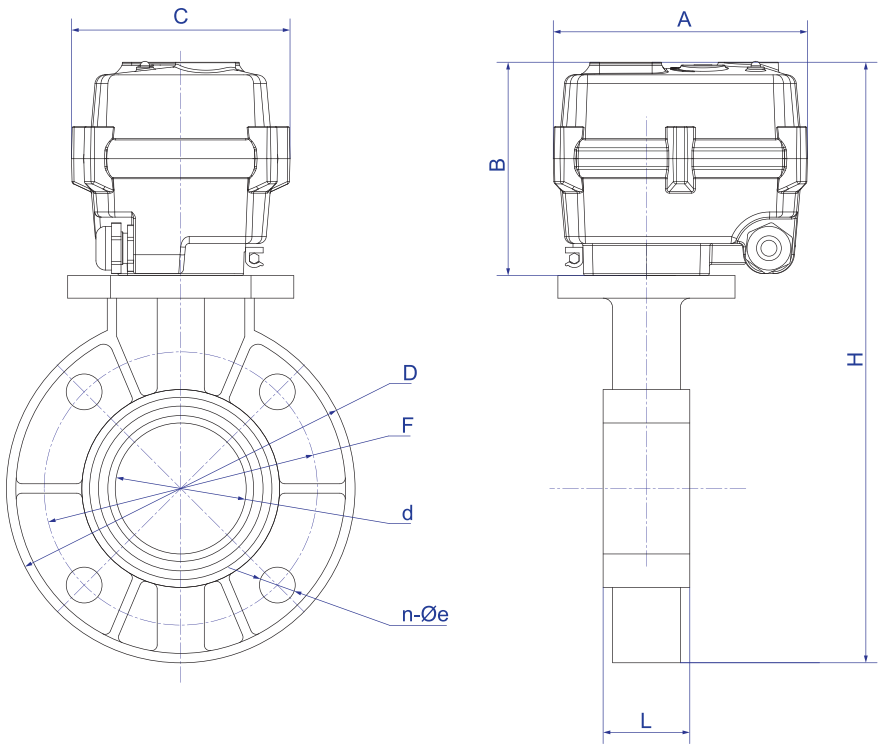

主要尺寸(单位：mm)

系列	A	B	C	口径	d	D	L	H	F	n-φe	W(Kg)
500	132.0	113.0	111.0	DN50	56.5	165	43.0	298.5	125	4-19	4.0
				DN65	69.5	185	46.0	318.5	145	4-19	4.5
				DN80	79.5	201	46.0	328.0	160	8-18	5.1
800	189.0	113.0	115.0	DN100	102.5	229	56.0	363.0	180	8-18	4.6
1100	189.0	113.0	115.0	DN125	130.0	257	69.0	406.5	210	8-18	5.9
				DN150	153.0	285	70.5	432.5	240	8-22	6.8
2000	267.0	162.0	160.0	DN200	203.0	343	85.0	543.5	290	-	-

国内品牌对夹式塑胶蝶阀主要尺寸(单位：mm)

系列	A	B	C	口径	d	H	F	L	n-φe	W(Kg)
500	132.0	113.0	111.0	DN50	54	307.5	123	44.5	4-20	4.0
				DN65	67	334.0	143	48	4-21	4.5
				DN80	83	352.5	157	53	4-21	5.1
800	189.0	113.0	115.0	DN100	101	391.0	186	57	8-21	4.2
1100	189.0	113.0	115.0	DN125	127	423.0	211	66	8-23	5.9
				DN150	152	456.5	235	70	8-24	6.8
2000	267.0	162.0	160.0	DN200	200	547.0	296	92	-	-

注：1.零件尺寸公差参考按GB/T 1804-2000 m级。
2.装配公差±2mm。
注意：1.因批次问题数据可能有小范围变化，请以实物为准，如有变更恕不另行通知！
2.对于安装空间受限或对尺寸有严格要求的情况，请联系相关销售人员！



※ 普通开关型产品照片。

技术参数

电气参数	额定电压	AC220V 50/60HZ, AC110V 50/60HZ, AC24V 50/60HZ, AC/DC24V, DC24V, DC12V				
	控制反馈方式	普通开关型：B2S, B3S, BD3S, KT32S				
		智能开关型：B3J, B3JA,BD3J, BD3JA, KT3J, B33J, B33JA, B43JA, B44 ※1				
		智能调节型：4-20mA, 0-20mA, 0-5V, 1-5V, 0-10V, 2-10V				
		智能总线型：RS485, CANBUS 2.0B				
		智能无线型：LoRa，LoRaWAN, NB-IoT, Cat.1				
		智能定时型：Timer, 蓝牙（反馈方式：脉冲模式 / 时刻模式）				
功能参数	运转时间	□普通型 / □快开型				
	执行器外壳	塑料（PC合金），金属（压铸铝）				
	可选功能		高速开关	断电复位	故障报警	多位模式
		普通开关型	√	√		
		智能开关型	√	√	√	√
		智能调节型	√	√	√	√
		智能总线型	√	√	√	√
		智能无线型	√	√	√	√
		智能定时型	√	√	√	√
工作条件	防护等级	IP67				
		F型【防潮型，加装除湿加热器】（不适用IP67）符合 Q/12NK 4404-2023				
	工作环境	室内或室外，长期雨淋或阳光直射的环境中,需加装防护装置，以保护执行器				
	防爆等级	⚠非防爆产品，安装应避免易燃易爆环境（可定制防爆型产品）				
	环境温度	-15℃＜t＜45℃（其它环境温度可定制） ※2				
	非工作环境温度	≤-40℃ or ≥80℃				
	环境湿度	5-95%RH 相对湿度，无结露 ※3				
	振动冲击	≤2g（可定制增强抗震型产品）				
	振动振幅	10 to 55 Hz, 1.5 mm 双振幅				
	安装方式	执行器不得垂直朝下，注意需预留手动操作或接线空间				
	证书类型	CE				
阀门参数	阀门口径	KLD500：DN50, DN65				
		KLD800：DN80, DN100				
		KLD1100：DN125				
		KLD2000：DN150				
		KLD4000：DN200				
	阀体材质	□铸铝 / □铸铁				
	连接方式	对夹式				
	蝶板密封	□三元乙丙 / □丁腈 / □氟橡胶 / □PTFE				
	介质压力	□1.0MPa / □1.6MPa				
	介质	液体,气体				

※1 J为继电器反馈，反馈信号与阀位基本同步，在使用过程中阀门到位后不能切断阀门供电，否则继电器反馈信号将无法保持。
如有需要断电后仍保持反馈功能，请选“S”微动开关反馈方式。
反馈触点带载为：0.5A@30VDC，0.1A@250VAC。
※2 环境温度＞45°C 或＜-15°C 可定制。
① 在-40°C环境温度下，使用前需要通电15分钟以上（建议30分钟），环境温度越高，通电时间可以适当减小。
② 长期在-40°C环境温度下使用，需要对电动阀（执行器+阀体）进行保温处理：比如在电动阀四周增加伴热带，如果环境温度在-15°C以上，可以取消。
※3 不同使用环境可分级定制。
※4 其他电气参数及详细尺寸图请另参考选配的电动阀样本资料。

外形尺寸图

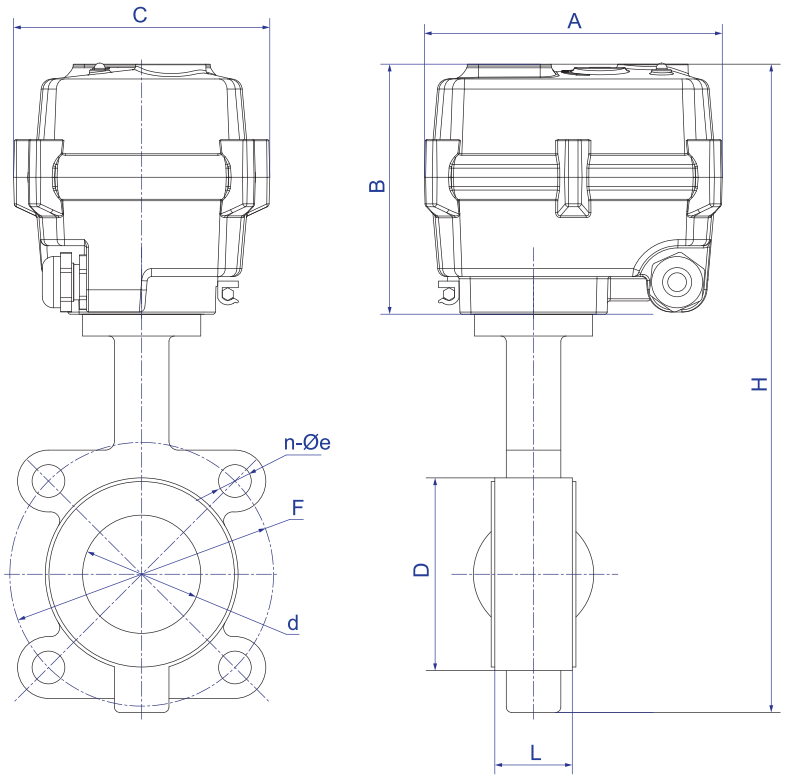

主要尺寸(单位：mm)

系列	A	B	C	口径	d	D	L	H	F	n-φe	W(Kg)
500	132.0	113.0	111.0	DN50	52	94	42.0	313	125.0	4-18	3.9
				DN65	64	105	45.0	336	142.0	4-22	4.1
800	189.0	113.0	115.0	DN80	78	120	45.0	362	154.5	8-23	4.5
				DN100	104	158	52.1	391	183.0	4-27	5.8
1100	189.0	113.0	115.0	DN125	123	170	55.0	425	212.5	4-27	8.3
2000	267.0	162.0	160.0	DN150	155	218	56.0	506	240.0	4-24	-
4000	267.0	162.0	160.0	DN200	202	260	61.0	575	295.0	4-23	-

注：1.零件尺寸公差参考按GB/T 1804-2000 m级。
2.装配公差±2mm。
注意：1.因批次问题数据可能有小范围变化，请以实物为准，如有变更恕不另行通知！
2.对于安装空间受限或对尺寸有严格要求的情况，请联系相关销售人员！



※ 普通开关型产品照片。

技术参数

电气参数	额定电压	AC220V 50/60HZ, AC110V 50/60HZ, AC24V 50/60HZ, AC/DC24V, DC24V, DC12V				
	控制反馈方式	普通开关型：B2S, B3S, BD3S, KT32S				
		智能开关型：B3J, B3JA,BD3J, BD3JA, KT3J, B33J, B33JA, B43JA, B44 ※1				
		智能调节型：4-20mA, 0-20mA, 0-5V, 1-5V, 0-10V, 2-10V				
		智能总线型：RS485, CANBUS 2.0B				
		智能无线型：LoRa，LoRaWAN, NB-IoT, Cat.1				
		智能定时型：Timer, 蓝牙（反馈方式：脉冲模式 / 时刻模式）				
功能参数	运转时间	□普通型 / □快开型				
	执行器外壳	塑料（PC合金），金属（压铸铝）				
	可选功能		高速开关	断电复位	故障报警	多位模式
		普通开关型	√	√		
		智能开关型	√	√	√	√
		智能调节型	√	√	√	√
		智能总线型	√	√	√	√
		智能无线型	√	√	√	√
		智能定时型	√	√	√	√
工作条件	防护等级	IP67				
		F型【防潮型，加装除湿加热器】（不适用IP67）符合 Q/12NK 4404-2023				
	工作环境	室内或室外，长期雨淋或阳光直射的环境中,需加装防护装置，以保护执行器				
	防爆等级	⚠非防爆产品，安装应避免易燃易爆环境（可定制防爆型产品）				
	环境温度	-15°C＜t＜45°C（其它环境温度可定制） ※2				
	非工作环境温度	≤-40°C or ≥80°C				
	环境湿度	5-95%RH 相对湿度，无结露 ※3				
	振动冲击	≤2g（可定制增强抗震型产品）				
	振动振幅	10 to 55 Hz, 1.5 mm 双振幅				
	安装方式	执行器不得垂直朝下，注意需预留手动操作或接线空间				
	证书类型	CE				
阀门参数	阀门口径	KLD200：φ19, φ25, φ32, φ38, φ45				
		KLD500：φ51, φ57, φ63, φ76				
		KLD800：φ89, φ102				
	阀体材质	□304 / □316 / □316L				
	连接方式	卡箍快装				
	蝶板密封	□硅胶 / □氟橡胶				
	介质压力	1.0MPa				
	介质	液体,气体				

※1 J为继电器反馈，反馈信号与阀位基本同步，在使用过程中阀门到位后不能切断阀门供电，否则继电器反馈信号将无法保持。
如有需要断电后仍保持反馈功能，请选“S”微动开关反馈方式。
反馈触点带载为：0.5A@30VDC，0.1A@250VAC。
※2 环境温度＞45°C 或＜-15°C 可定制。
① 在-40°C环境温度下，使用前需要通电15分钟以上（建议30分钟），环境温度越高，通电时间可以适当减小。
② 长期在-40°C环境温度下使用，需要对电动阀（执行器+阀体）进行保温处理：比如在电动阀四周增加伴热带，如果环境温度在-15°C以上，可以取消。
※3 不同使用环境可分级定制。
※4 其他电气参数及详细尺寸图请另参考选配的电动阀样本资料。

外形尺寸图

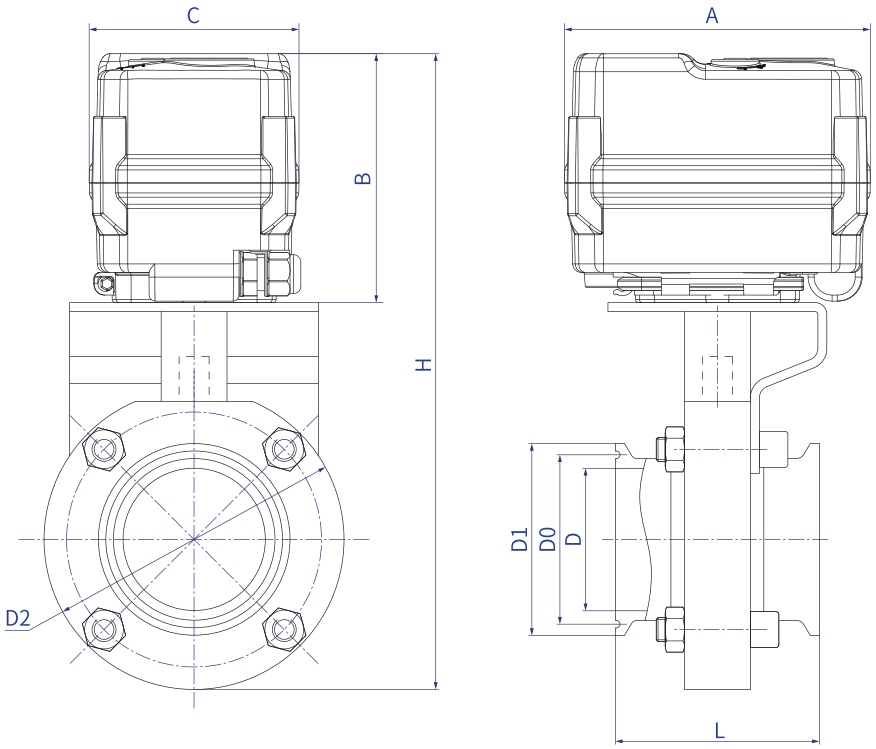

主要尺寸(单位：mm)

系列	A	B	C	口径	D	D0	D1	D2	L	H	W(Kg)
200	102.0	83.0	70.0	Φ19	15.8	43.5	50.5	76.0	66	189.0	1.8
				Φ25	22.4	43.5	50.5	76.0	66	189.0	1.8
				Φ32	28.8	43.5	50.5	79.0	66	190.5	1.8
				Φ38	35.1	43.5	50.5	86.0	66	202.0	2.2
				Φ45	41.0	56.5	64.0	90.0	70	205.0	2.5
500	132.0	113.0	111.0	Φ51	47.8	56.5	64.0	100.0	72	240.2	4.1
				Φ57	52.0	69.5	77.5	107.0	72	248.0	-
				Φ63	59.5	70.5	77.5	115.0	74	261.5	-
				Φ76	72.0	83.5	91.0	127.0	76	268.0	-
800	189.0	113.0	115.0	Φ89	85.0	97.5	106.0	139.0	84	286.0	4.6
				Φ102	97.6	110.0	119.0	154.0	84	298.0	5.8

注：1.零件尺寸公差参考按GB/T 1804-2000 m级。
2.装配公差±2mm。
注意：1.因批次问题数据可能有小范围变化，请以实物为准，如有变更恕不另行通知！
2.对于安装空间受限或对尺寸有严格要求的情况，请联系相关销售人员！





※ 普通开关型产品照片。

技术参数

电气参数	额定电压	AC220V 50/60HZ, AC110V 50/60HZ, AC24V 50/60HZ, AC/DC24V, DC24V, DC12V				
	控制反馈方式	普通开关型：B2S, B3S, BD3S, KT32S				
		智能开关型：B3J, B3JA,BD3J, BD3JA, KT3J, B33J, B33JA, B43JA, B44 ※1				
		智能调节型：4-20mA, 0-20mA, 0-5V, 1-5V, 0-10V, 2-10V				
		智能总线型：RS485, CANBUS 2.0B				
		智能无线型：LoRa，LoRaWAN, NB-IoT, Cat.1				
		智能定时型：Timer, 蓝牙（反馈方式：脉冲模式 / 时刻模式）				
功能参数	运转时间	□普通型 / □快开型				
	执行器外壳	塑料（PC合金），金属（压铸铝）				
	可选功能		高速开关	断电复位	故障报警	多位模式
		普通开关型	√	√		
		智能开关型	√	√	√	√
		智能调节型	√	√	√	√
		智能总线型	√	√	√	√
		智能无线型	√	√	√	√
		智能定时型	√	√	√	√
工作条件	防护等级	IP67				
		F型【防潮型，加装除湿加热器】（不适用IP67）符合 Q/12NK 4404-2023				
	工作环境	室内或室外，长期雨淋或阳光直射的环境中,需加装防护装置，以保护执行器				
	防爆等级	⚠非防爆产品，安装应避免易燃易爆环境（可定制防爆型产品）				
	环境温度	-15℃＜t＜45℃（其它环境温度可定制） ※2				
	非工作环境温度	≤-40℃ or ≥80℃				
	环境湿度	5-95%RH 相对湿度，无结露 ※3				
	振动冲击	≤2g（可定制增强抗震型产品）				
	振动振幅	10 to 55 Hz, 1.5 mm 双振幅				
	安装方式	执行器不得垂直朝下，注意需预留手动操作或接线空间				
	证书类型	CE				
阀门参数	阀门口径	KLD500：DN40, DN50, DN65				
		KLD800：DN80, DN100				
		KLD1100：DN125				
		KLD2000：DN150				
		KLD4000：DN200				
	阀体材质	铸钢				
	连接方式	法兰				
	蝶板密封	□三元乙丙 / □丁腈 / □氟橡胶 / □PTFE				
	介质压力	□1.0MPa / □1.6MPa				
	介质	液体,气体				

※1 J为继电器反馈，反馈信号与阀位基本同步，在使用过程中阀门到位后不能切断阀门供电，否则继电器反馈信号将无法保持。
如有需要断电后仍保持反馈功能，请选“S”微动开关反馈方式。
反馈触点带载为：0.5A@30VDC，0.1A@250VAC。
※2 环境温度＞45°C 或＜-15°C 可定制。
① 在-40°C环境温度下，使用前需要通电15分钟以上（建议30分钟），环境温度越高，通电时间可以适当减小。
② 长期在-40°C环境温度下使用，需要对电动阀（执行器+阀体）进行保温处理：比如在电动阀四周增加伴热带，如果环境温度在-15°C以上，可以取消。
※3 不同使用环境可分级定制。
※4 其他电气参数及详细尺寸图请另参考选配的电动阀样本资料。

外形尺寸图

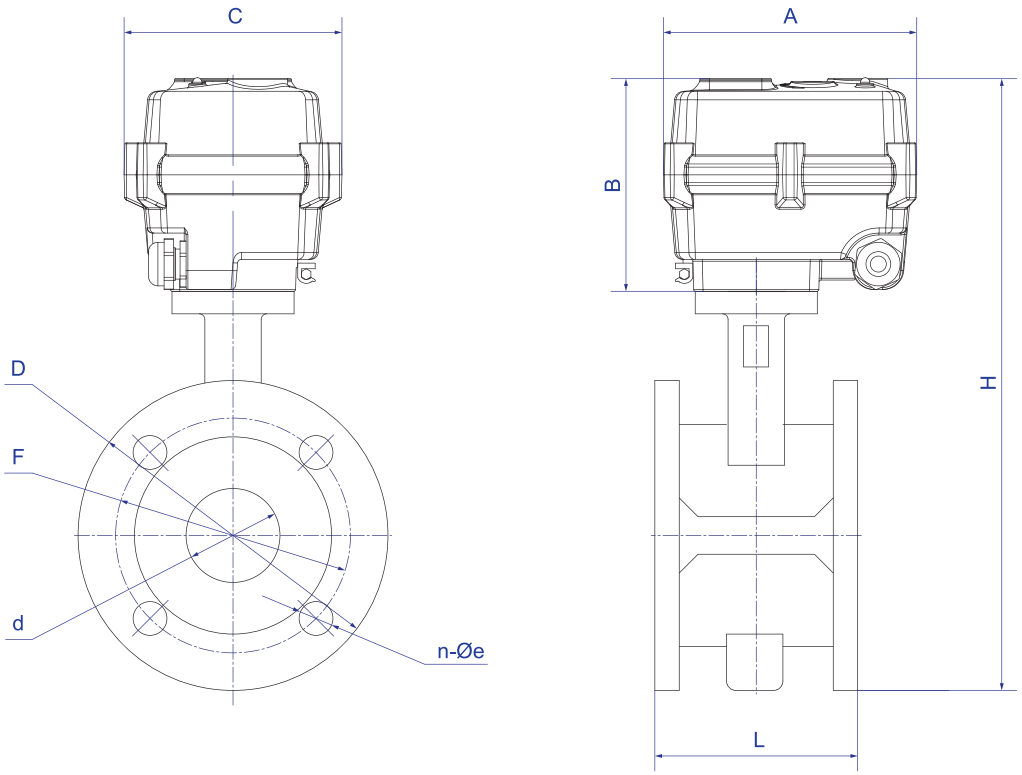

主要尺寸(单位：mm)

系列	A	B	C	口径	d	D	L	H	F	n-φe	W(Kg)
500	132.0	113.0	111.0	DN40	45	150	106	313.0	110	4-18	7.0
				DN50	50	165	108	325.5	125	4-18	9.0
				DN65	65	185	112	345.5	145	4-18	11.0
800	189.0	113.0	115.0	DN80	80	200	114	358.0	160	4-18	12.6
				DN100	100	220	127	388.0	180	8-19	13.0
1100	189.0	113.0	115.0	DN125	125	250	140	418.0	210	8-19	16.4
2000	267.0	162.0	160.0	DN150	150	285	140	509.5	240	8-23	22.8
4000	267.0	162.0	160.0	DN200	200	340	152	552.0	295	8-23	31.8

注：1.零件尺寸公差参考按GB/T 1804-2000 m级。
2.装配公差±2mm。
注意：1.因批次问题数据可能有小范围变化，请以实物为准，如有变更恕不另行通知！
2.对于安装空间受限或对尺寸有严格要求的情况，请联系相关销售人员！



※ 普通开关型产品照片。

技术参数

电气参数	额定电压	AC220V 50/60HZ, AC110V 50/60HZ, AC24V 50/60HZ, AC/DC24V, DC24V, DC12V				
	控制反馈方式	普通开关型：B2S, B3S, BD3S, KT32S				
		智能开关型：B3J, B3JA,BD3J, BD3JA, KT3J, B33J, B33JA, B43JA, B44 ※1				
		智能调节型：4-20mA, 0-20mA, 0-5V, 1-5V, 0-10V, 2-10V				
		智能总线型：RS485, CANBUS 2.0B				
		智能无线型：LoRa，LoRaWAN, NB-IoT, Cat.1				
		智能定时型：Timer, 蓝牙（反馈方式：脉冲模式 / 时刻模式）				
功能参数	运转时间	□普通型 / □快开型				
	执行器外壳	塑料（PC合金），金属（压铸铝）				
	可选功能		高速开关	断电复位	故障报警	多位模式
		普通开关型	√	√		
		智能开关型	√	√	√	√
		智能调节型	√	√	√	√
		智能总线型	√	√	√	√
		智能无线型	√	√	√	√
		智能定时型	√	√	√	√
工作条件	防护等级	IP67				
		F型【防潮型，加装除湿加热器】（不适用IP67）符合 Q/12NK 4404-2023				
	工作环境	室内或室外，长期雨淋或阳光直射的环境中,需加装防护装置，以保护执行器				
	防爆等级	⚠非防爆产品，安装应避免易燃易爆环境（可定制防爆型产品）				
	环境温度	-15°C＜t＜45°C（其它环境温度可定制） ※2				
	非工作环境温度	≤-40°C or ≥80°C				
	环境湿度	5-95%RH 相对湿度，无结露 ※3				
	振动冲击	≤2g（可定制增强抗震型产品）				
	振动振幅	10 to 55 Hz, 1.5 mm 双振幅				
	安装方式	执行器不得垂直朝下，注意需预留手动操作或接线空间				
	证书类型	CE				

阀门参数	阀门口径	KLD500：DN15, DN20, DN25
		KLD800：DN15, DN20, DN25, DN32, DN40, DN50
	阀体材质	304+PFA
	连接方式	法兰
	阀体密封	PTFE
	介质压力	1.6MPa
	介质	液体,气体

※1 J为继电器反馈，反馈信号与阀位基本同步，在使用过程中阀门到位后不能切断阀门供电，否则继电器反馈信号将无法保持。
如有需要断电后仍保持反馈功能，请选“S”微动开关反馈方式。
反馈触点带载为：0.5A@30VDC，0.1A@250VAC。
※2 环境温度＞45°C 或＜-15°C 可定制。
① 在-40°C环境温度下，使用前需要通电15分钟以上（建议30分钟），环境温度越高，通电时间可以适当减小。
② 长期在-40°C环境温度下使用，需要对电动阀（执行器+阀体）进行保温处理：比如在电动阀四周增加伴热带，如果环境温度在-15°C以上，可以取消。
※3 不同使用环境可分级定制。
※4 其他电气参数及详细尺寸图请另参考选配的电动阀样本资料。

外形尺寸图

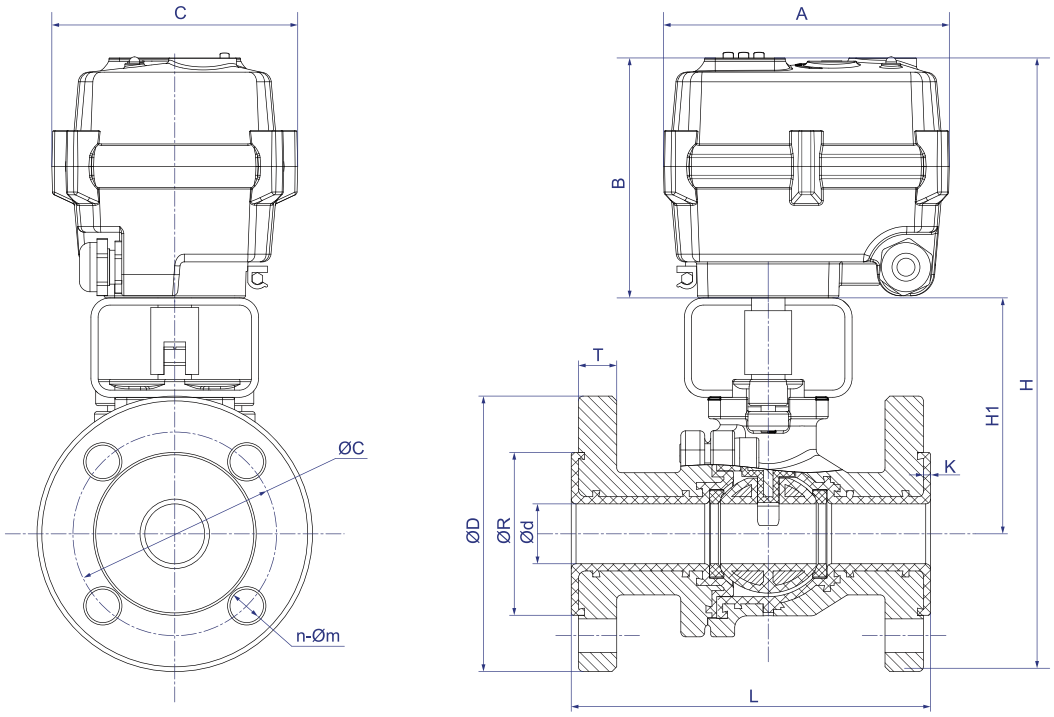

主要尺寸(单位：mm)

系列	A	B	C	口径	d	R	D	L	K	T	C	n-Øm	W(Kg)
500	132.0	113.0	111.0	DN15	15	46	95	140	2.5	16	65	4-Ø14	-
				DN20	20	56	105	140	2.5	18	75	4-Ø14	-
				DN25	25	66	115	150	2.5	18	85	4-Ø14	-
800	189.0	113.0	115.0	DN15	15	46	95	140	2.5	16	65	4-Ø14	-
				DN20	20	56	105	140	2.5	18	75	4-Ø14	-
				DN25	25	66	115	150	2.5	18	85	4-Ø14	-
				DN32	32	77	140	165	2.5	18	100	4-Ø18	-
				DN40	40	87	150	180	3.0	18	110	4-Ø18	-
				DN50	50	102	165	200	3.0	18	125	4-Ø18	-

注：1.零件尺寸公差参考按GB/T 1804-2000 m级。
2.装配公差±2mm。
※ 高温型总高度H：将增加高温支架的高度，其高度订货时确定。
注意：1.因批次问题数据可能有小范围变化，请以实物为准，如有变更恕不另行通知！
2.对于安装空间受限或对尺寸有严格要求的情况，请联系相关销售人员！





技术参数

电气参数	额定电压	AC220V 50/60HZ, AC110V 50/60HZ, AC24V 50/60HZ, AC/DC24V, DC24V, DC12V				
	控制反馈方式	普通开关型：B2S, B3S, BD3S, KT32S				
		智能调节型：4-20mA, 0-20mA, 0-5V, 1-5V, 0-10V, 2-10V				
功能参数	运转时间	□普通型 / □快开型				
	执行器外壳	压铸铝				
	可选功能		高速开关	断电复位	故障报警	多位模式
		防爆开关型	√	√		
		防爆调节型	√	√	√	√
工作条件	防护等级	IP67				
	工作环境	室内或室外，长期雨淋或阳光直射的环境中,需加装防护装置，以保护执行器				
	防爆等级	Ex db IIB T6 Gb;Ex tb IIIC T80°C Db				
	环境温度	-15°C＜t＜60°C（其它环境温度可定制） ※1				
	非工作环境温度	≤-40°C or ≥80°C				
	环境湿度	5-95%RH 相对湿度，无结露 ※2				
	振动冲击	≤2g				
	振动振幅	10 to 55 Hz, 1.5 mm 双振幅				
	安装方式	执行器不得垂直朝下，注意需预留手动操作或接线空间				
	证书类型	产品依据GB/T3836.1-2021、GB/T3836.2-2021、GB/T 3836.31-2021				
		QB/TJTCO2001-2023 制造并已经取得防爆合格证，防爆合格证号 CE23.1030X				

阀门参数	阀体选配	可选阀体	阀门口径	阀体材质
		全通径直通球阀	DN15, DN20, DN25, DN32, DN40, DN50	304, 316L，黄铜镀镍
		意式法兰不锈钢球阀	DN15, DN20, DN25	304
		三片式不锈钢球阀	DN15, DN20, DN25	304, 316
		卧式三通球阀	DN15, DN20, DN25	304, 316L，黄铜镀镍
		高平台卧三通球阀	DN15, DN20, DN25	304, 316
		快装直通球阀(φxx)	φ19，φ25，φ32，φ38，φ45，φ51	304, 316, 316L
		快装卧三通球阀(φxx)	φ19，φ25，φ32	304, 316, 316L
		快装卧三通球阀(DNxx)	DN32,DN40	304, 316L
		高压直通球阀	DN8, DN10, DN15, DN20	304, 316L
		高压卧三通球阀	DN8, DN10, DN15, DN20	304, 316L
		高压立三通球阀	DN8, DN10, DN15, DN20	304, 316L
		双由令塑胶球阀	DN15, DN20, DN25, DN32, DN40, DN50	UPVC, CPVC
		高平台双由令塑胶球阀	DN15, DN20, DN25, DN32, DN40, DN50	UPVC, CPVC
		卧三通由令塑胶球阀	DN15, DN20, DN25, DN32, DN40	UPVC
		快装蝶阀	φ19，φ25，φ32，φ38，φ45	304, 316, 316L

※1 环境温度＞45°C 或＜-15°C 可定制。
① 在-40°C环境温度下，使用前需要通电15分钟以上（建议30分钟），环境温度越高，通电时间可以适当减小。
② 长期在-40°C环境温度下使用，需要对电动阀（执行器+阀体）进行保温处理：比如在电动阀四周增加伴热带，如果环境温度在-15°C以上，可以取消。
※2 不同使用环境可分级定制。
※3 其他电气参数及详细尺寸图请另参考选配的电动阀样本资料。





技术参数

电气参数	额定电压	AC220V 50/60HZ, AC110V 50/60HZ, AC24V 50/60HZ, AC/DC24V, DC24V, DC12V				
	控制反馈方式	普通开关型：B2S, B3S, BD3S, KT32S				
		智能调节型：4-20mA, 0-20mA, 0-5V, 1-5V, 0-10V, 2-10V				
功能参数	运转时间	□普通型 / □快开型				
	执行器外壳	压铸铝				
	可选功能		高速开关	断电复位	故障报警	多位模式
		防爆开关型	√	√		
		防爆调节型	√	√	√	√
工作条件	防护等级	IP67				
	工作环境	室内或室外，长期雨淋或阳光直射的环境中,需加装防护装置，以保护执行器				
	防爆等级	Ex db IIC T6 Gb； Ex tb IIIC T80°C Db				
	环境温度	-15°C＜t＜60°C（其它环境温度可定制） ※1				
	非工作环境温度	≤-40°C or ≥80°C				
	环境湿度	5-95%RH 相对湿度，无结露 ※2				
	振动冲击	≤2g				
	振动振幅	10 to 55 Hz, 1.5 mm 双振幅				
	安装方式	执行器不得垂直朝下，注意需预留手动操作或接线空间				
	证书类型	产品依据GB/T3836.1-2021、GB/T3836.2-2021、GB/T 3836.31-2021				
		QB/TJTCO2001-2023 制造并已经取得防爆合格证，防爆合格证号 CE22.4175X				

阀门参数	阀体选配	可选阀体	阀门口径	阀体材质
		意式法兰不锈钢球阀	DN15, DN20, DN25, DN32, DN40, DN50，DN65	304
		三片式不锈钢球阀	DN15, DN20, DN25, DN32, DN40, DN50，DN65	304, 316
		高平台卧式三通球阀	DN15, DN20, DN25, DN32, DN40, DN50	304, 316
		快装直通球阀(ϕxx)	ϕ19, ϕ25, ϕ32, ϕ38, ϕ45, ϕ51, ϕ57, ϕ63, ϕ76	304, 316, 316L
		快装卧三通球阀(ϕxx)	ϕ19, ϕ25, ϕ32, ϕ38, ϕ51, ϕ63	304, 316, 316L
		快装卧三通球阀(DNxx)	DN32,DN40	304, 316L
		高压直通球阀	DN8, DN10, DN15, DN20,DN20(通径15),DN25	304，316L
		高压卧三通球阀	DN8, DN10, DN15, DN20	304，316L
		高压立三通球阀	DN8, DN10, DN15, DN20	304，316L
		双由令塑胶球阀	DN15, DN20,DN25,DN32,DN40,DN50,DN65,DN80,DN100	UPVC, CPVC
		高平台双由令塑胶球阀	DN15, DN20,DN25,DN32,DN40,DN50,DN65,DN80,DN100	UPVC, CPVC
		卧三通由令塑胶球阀	DN15, DN20, DN25, DN32, DN40, DN50	UPVC
		快装蝶阀	ϕ19,ϕ25,ϕ32,ϕ38,ϕ45,ϕ51,ϕ57,ϕ63,ϕ76,ϕ89,ϕ102	304, 316, 316L
		对夹式塑胶蝶阀	DN50，DN65，DN80，DN100	UPVC
		对夹式金属蝶阀	DN50，DN65，DN80，DN100	铸铝, 铸铁
		金属法兰蝶阀	DN40，DN50，DN65，DN80，DN100	铸钢
		衬氟不锈钢球阀	DN15, DN20, DN25, DN32, DN40, DN50	304+PFA

※1 环境温度＞45°C 或＜-15°C 可定制。
① 在-40°C环境温度下，使用前需要通电15分钟以上（建议30分钟），环境温度越高，通电时间可以适当减小。
② 长期在-40°C环境温度下使用，需要对电动阀（执行器+阀体）进行保温处理：比如在电动阀四周增加伴热带，如果环境温度在-15°C以上，可以取消。
※2 不同使用环境可分级定制。
※3 其他电气参数及详细尺寸图请另参考选配的电动阀样本资料。





技术参数

电气参数	额定电压	AC220V 50/60HZ, AC110V 50/60HZ, AC24V 50/60HZ, AC/DC24V, DC24V, DC12V				
	控制反馈方式	普通开关型：B2S, B3S, BD3S, KT32S				
		智能调节型：4-20mA, 0-20mA, 0-5V, 1-5V, 0-10V, 2-10V				
功能参数	运转时间	□普通型 / □快开型				
	执行器外壳	压铸铝				
	可选功能		高速开关	断电复位	故障报警	多位模式
		防爆开关型	√	√		
		防爆调节型	√	√	√	√
工作条件	防护等级	IP67				
	工作环境	室内或室外，长期雨淋或阳光直射的环境中,需加装防护装置，以保护执行器				
	防爆等级	Ex db IIC T6 Gb； Ex tb IIIC T80°C Db				
	环境温度	-15°C＜t＜60°C（其它环境温度可定制） ※1				
	非工作环境温度	≤-40°C or ≥80°C				
	环境湿度	5-95%RH 相对湿度，无结露 ※2				
	振动冲击	≤2g				
	振动振幅	10 to 55 Hz, 1.5 mm 双振幅				
	安装方式	执行器不得垂直朝下，注意需预留手动操作或接线空间				
	证书类型	产品依据GB/T3836.1-2021、GB/T3836.2-2021、GB/T 3836.31-2021				
		QB/TJTCO2001-2023 制造并已经取得防爆合格证，防爆合格证号 CE22.4175X				

阀门参数	阀体选配	可选阀体	阀门口径	阀体材质
		意式法兰不锈钢球阀	DN80	304
		三片式不锈钢球阀	DN80, DN100	304, 316
		快装直通球阀	Φ89, Φ102	304, 316, 316L
		双由令塑胶球阀	DN100	UPVC, CPVC
		高平台双由令塑胶球阀	DN100	UPVC, CPVC
		对夹式塑胶蝶阀	DN125, DN150	UPVC
		对夹式金属蝶阀	DN125	铸铝, 铸铁
		金属法兰蝶阀	DN125	铸钢

※1 环境温度＞45°C 或＜-15°C 可定制。
① 在-40°C环境温度下，使用前需要通电15分钟以上（建议30分钟），环境温度越高，通电时间可以适当减小。
② 长期在-40°C环境温度下使用，需要对电动阀（执行器+阀体）进行保温处理：比如在电动阀四周增加伴热带，如果环境温度在-15°C以上，可以取消。
※2 不同使用环境可分级定制。
※3 其他电气参数及详细尺寸图请另参考选配的电动阀样本资料。

卧式三通流通形式

卧式三通T型

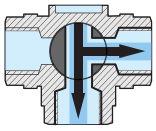
右中通
BRF

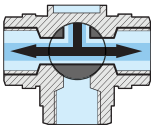
直通
LBR

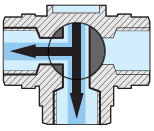
左中通
BLF

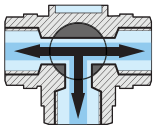
全通
LFR

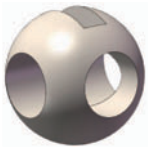

注：以上各种流通方式可以任选两种到四种，此结构转动过程中会有混水现象。

卧式三通L型

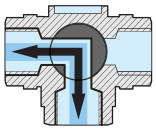
左中通
L-F

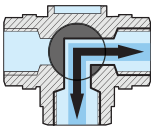
右中通
R-F

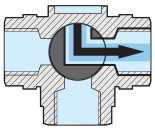
右全不通
R-B

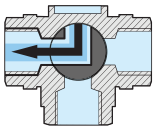
左全不通
L-B

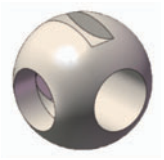

注：以上各种流通方式可以任选两种到四种，此结构转动过程中会有混水现象。

卧式三通常用两位流通形式示例

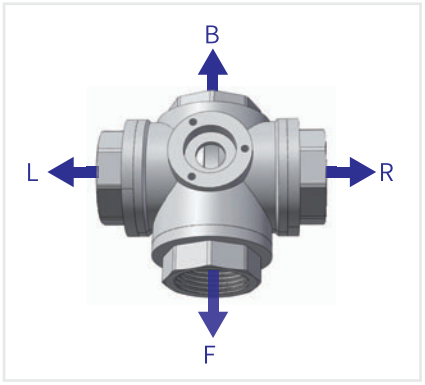

卧式三通L型

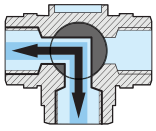
左中通
L-F

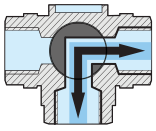
右中通
R-F

流通形式 A

卧式三通T型

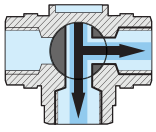
右中通
BRF

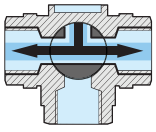
直通
LBR

流通形式 A

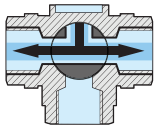
直通
LBR

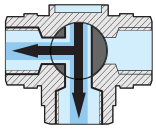
左中通
BLF

流通形式 B

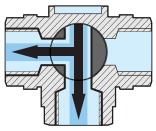
左中通
BLF

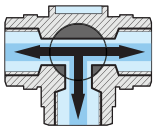
全通
LFR

流通形式 C

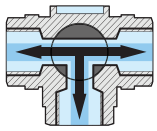
全通
LFR

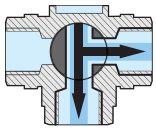
右中通
BRF

流通形式 D

注：阀位1表示开控制的目标位置，阀位2表示关控制的目标位置。

立式三通流通形式

立式三通单L 指示标为

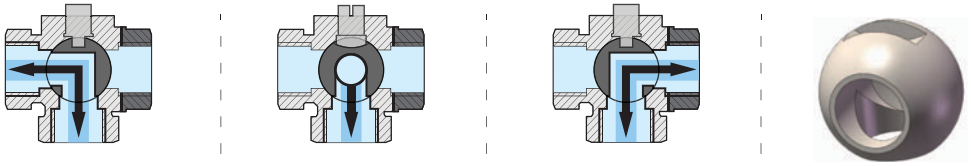

左中通 L-D　　全不通 M-D　　右中通 R-D

注：以上各种流通方式可以任选两种到四种，此种结构可以保证流通换向不混水。

立式简易三通 指示标为

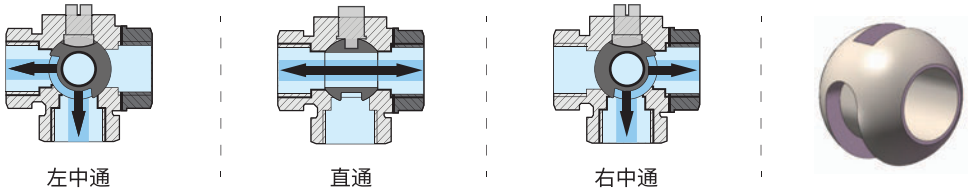

左中通 L-D　　直通 LBR　　右中通 R-D

立式三通双L-90° 指示标为

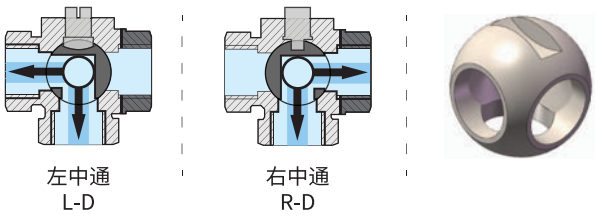

左中通 L-D　　右中通 R-D

立式三通双L-180° 指示标为

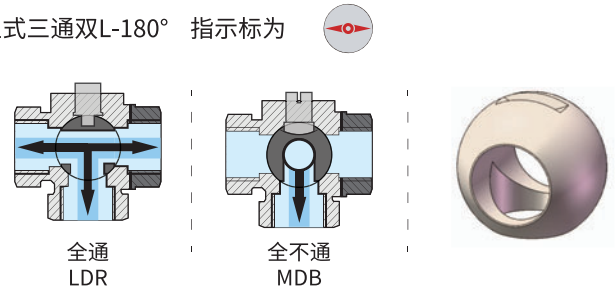

全通 LDR　　全不通 MDB

注：以上各种流通方式可以任选两种到三种,只有DN15可选简易三通球，
此时左中通和右中通的流量相当于直径为5.5mm的孔径。

立式三通常用两位流通形式示例

立式单L-180°型

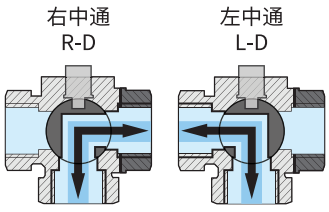

右中通 R-D　　左中通 L-D

流通形式

立式双L-90°型

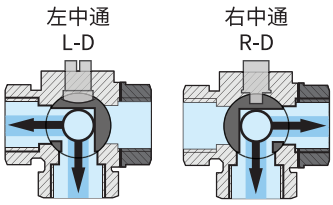

左中通 L-D　　右中通 R-D

流通形式

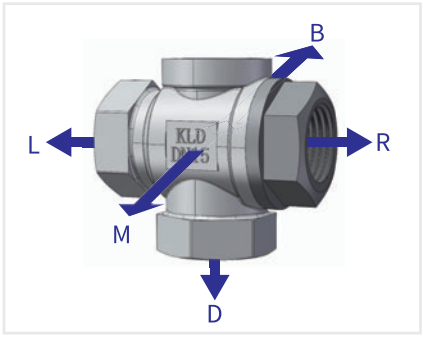

注： 回转角度为180°时，换向时间为10秒左右。

立式简易三通

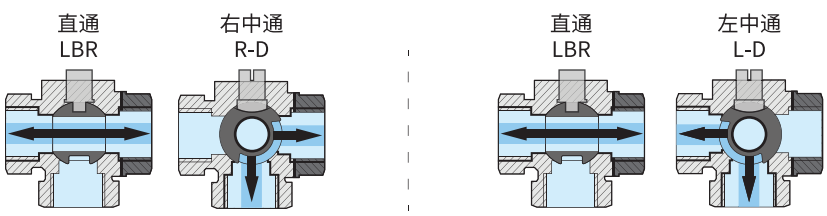

直通 LBR　　右中通 R-D　　直通 LBR　　左中通 L-D

流通形式 A　　流通形式 B

注：阀位1表示开控制的目标位置，阀位2表示关控制的目标位置。

卧式四通流通形式

卧式四通T型

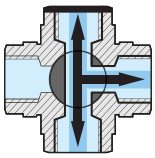
右前后通 BRF
0°

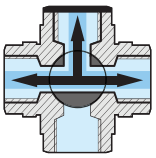
左右后通 LBR
90°

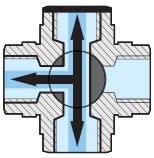
左前后通 BLF
180°

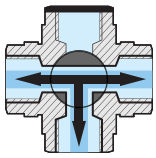
左右前通 LFR
270°

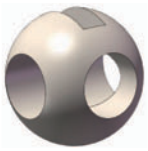

注：以上各种流通方式可以任选两种到四种，此结构转动过程中会有混水现象。

卧式四通L型

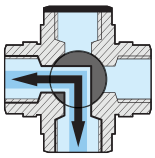
左前通 LF
0°

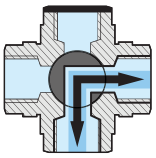
右前通 RF
90°

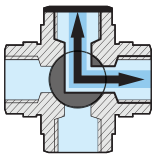
右后通 RB
180°

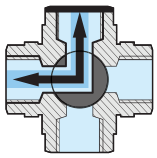
左后通 LB
270°

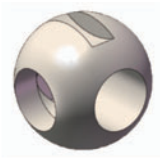

注：以上各种流通方式可以任选两种到四种，此结构转动过程中会有混水现象。

卧式四通I型

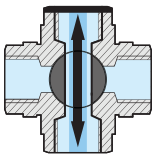
前后通 FB
0°

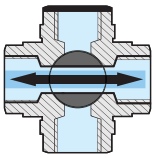
左右通 LR
90°

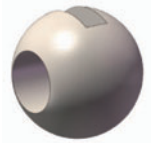

卧式四通双L90°型


左前-右后通
LF-RB
0°

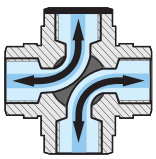
左后-右前通
LB-RF
90°



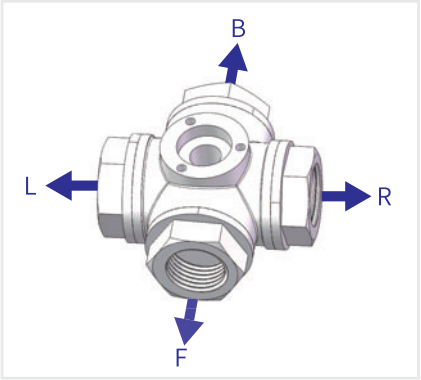

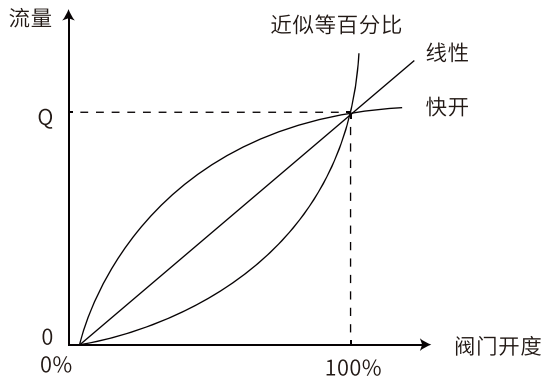

1、流量特性是指在一定条件下，调节阀开度与通过调节阀的流量之间的关系，它直接影响到系统的响应速度、稳定性和效率。
2、线性表示流量与开度成正比。这种特性适用于需要快速响应的系统，如温度控制系统。
3、近似等百分比表示在阀门开度增加时，流量增加的百分比保持恒定。这种特性适用于需要大范围流量调节的系统，如热力系统。
4、快开表示在阀门开度较小时，流量增加迅速，而在阀门开度较大时，流量增加缓慢。这种特性适用于需要快速响应的场合，如某些紧急切断或快速开启的流体控制系统。
5、针对用户需求，我们设计了多种调节球开口方式，使调节阀能适应各类应用场景，精准满足流量控制需求，有效提升系统性能与效率。

线性调节球范例：



XV型调节球范例：

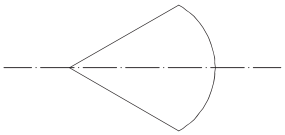

B2

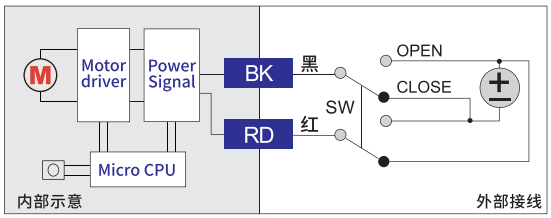

1、SW与[OPEN]接通，即黑接正，红接负，电动阀开启，开到位后保持。
2、SW与[CLOSE]接通，即红接正，黑接负，电动阀关闭，关到位后保持。
3、仅适用于直流供电阀门。

B3

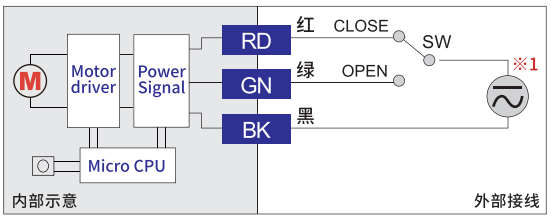

1、SW与[OPEN]接通，电动阀开启，开到位后保持。
2、SW与[CLOSE]接通，电动阀关闭，关到位后保持。

KT2 / KT2H(断电复位)

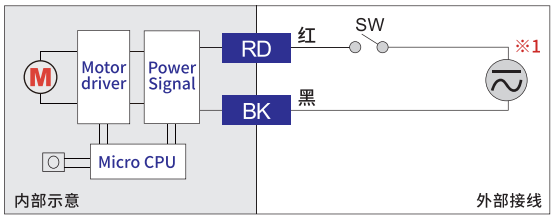

常闭型（NC）
1、SW闭合，电动阀开启，开到位后保持。
2、SW断开，电动阀关闭，关到位后保持。
常开型（NO）
1、SW闭合，电动阀关闭，关到位后保持。
2、SW断开，电动阀开启，开到位后保持。
注1：KT2通电运行时，通电时间应大于60s，以保证内部储能元件的充电量足够断电复位使用。充电不足时断电复位可能会出现不到位就停止的现象。若现场的控制需求不能满足通电大于60s，建议选用KT32控制方式。
注2：KT2H表示快充型。

KT32(断电复位)

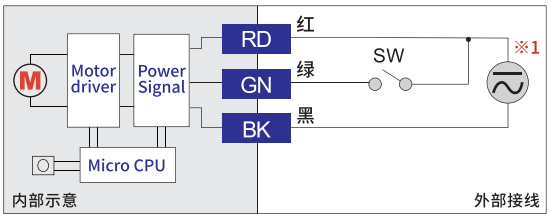

常闭型（NC）
1、SW闭合，电动阀开启，开到位后保持。
2、SW断开，电动阀关闭，关到位后保持。
常开型（NO）
1、SW闭合，电动阀关闭，关到位后保持。
2、SW断开，电动阀开启，开到位后保持。

BD3

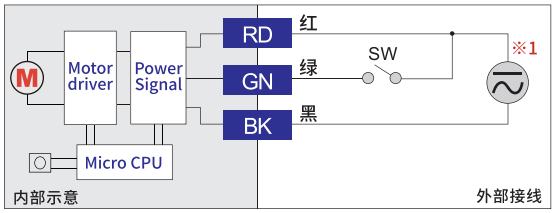

1、SW闭合，电动阀开启，开到位后保持。
2、SW断开，电动阀关闭，关到位后保持。

B5

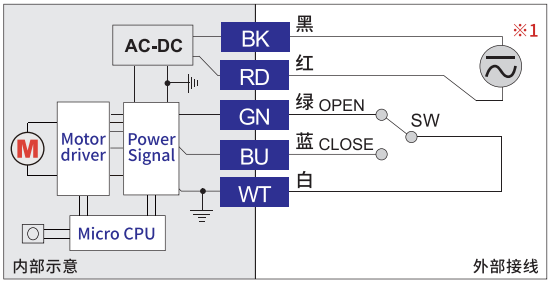

1、SW与[OPEN]接通，即绿线与白线短路，电动阀开启，开到位后保持。
2、SW与[CLOSE]接通，即蓝线与白线短路，电动阀关闭，关到位后保持。
注：白蓝绿三线不得外接电源。

B33

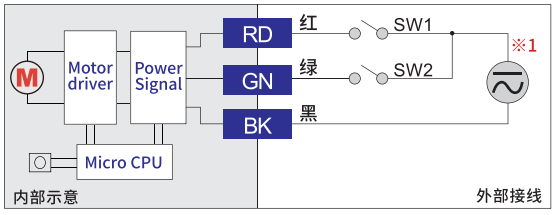

SW1	SW2	控制说明	阀球目标位置	
			直通	三通
闭合	断开	仅红黑之间接电源	全关	位置1
断开	闭合	仅绿黑之间接电源	全开	位置2
闭合	闭合	红黑、绿黑之间都接电源	用户自定义	位置3

1、自定义位置出厂后无法修改；
2、具体流通形式参考《卧式三通流通形式》和《立式三通流通形式》。

B44

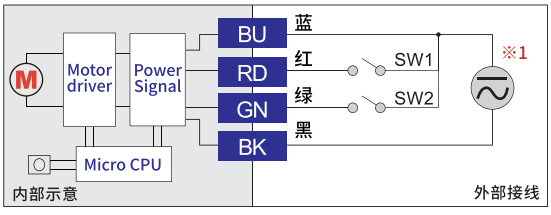

SW1	SW2	控制说明	阀球目标位置	
			直通	三通
断开	断开	蓝黑长接电源，红绿不接	全关	位置1
闭合	断开	蓝黑长接电源，红接绿不接	用户自定义	位置2
断开	闭合	蓝黑长接电源，绿接红不接	用户自定义	位置3
闭合	闭合	蓝黑长接电源，红绿都接	全开	位置4

1、自定义位置出厂后无法修改；
2、具体流通形式参考《卧式三通流通形式》和《立式三通流通形式》。

KLD20S/SJ 普通开关型 反馈型控制方式接线图

B2J

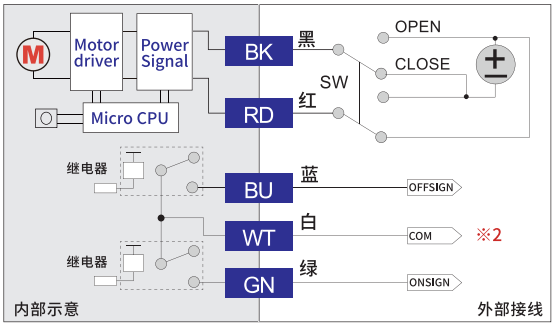

1、SW与[OPEN]接通，即黑接正，红接负，电动阀开启，开到位后保持。
同时接通绿白，即开到位信号。
2、SW与[CLOSE]接通，即红接正，黑接负，电动阀关闭，关到位后保持。
同时接通蓝白，即关到位信号。
3、仅适用于直流供电阀门。
注：阀门在运转过程中蓝白绿都不通。

B3J

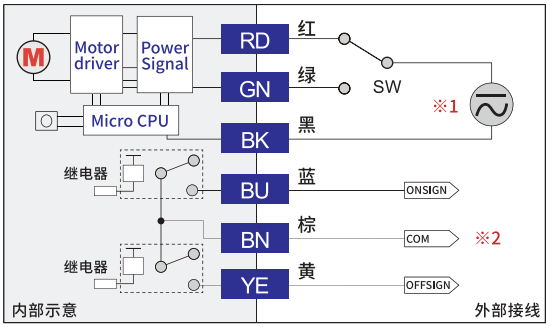

1、SW与绿线接通，电动阀开启，开到位后保持，同时接通蓝棕，即开到位信号。
2、SW与红线接通，电动阀关闭，关到位后保持，同时接通黄棕，即关到位信号。
注：阀门在运转过程中蓝棕黄都不通。

BD3J

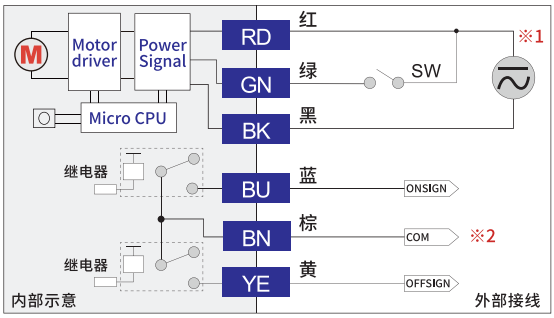

1、SW闭合，电动阀开启，开到位后保持，同时接通蓝棕，即开到位信号。
2、SW断开，电动阀关闭，关到位后保持，同时接通黄棕，即关到位信号。
注：阀门在运转过程中蓝棕黄都不通。

B33J

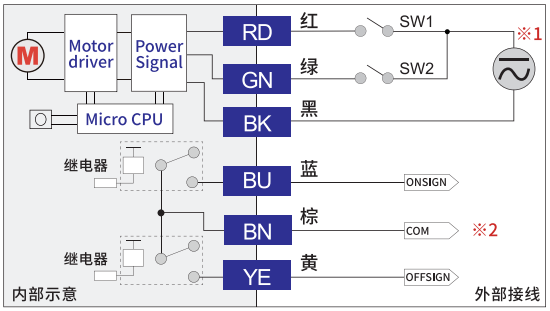

SW1	SW2	阀球目标位置		阀门到位后反馈说明
		直通	三通	
闭合	断开	全关	位置1	黄棕接通
断开	闭合	全开	位置2	蓝棕接通
闭合	闭合	用户自定义	位置3	黄蓝与棕都接通

1、反馈信号：在阀门运转过程中，黄蓝与棕都断开。
2、自定义位置出厂后无法修改；
3、具体流通形式参考《卧式三通流通形式》和《立式三通流通形式》。

KT2J / KT2HJ

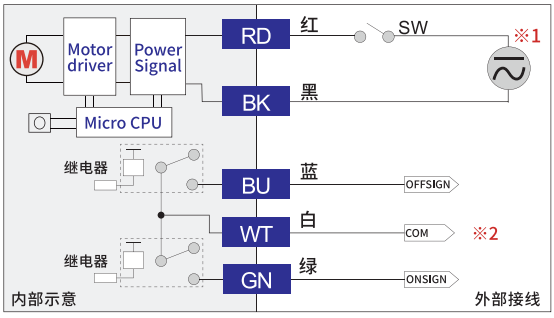

常闭型（NC）
1、SW闭合，电动阀开启，开到位后保持，同时接通绿白，给出开到位信号。
2、SW断开，电动阀关闭，关到位后保持，同时接通蓝白，给出关到位信号。
常开型（NO）
1、SW闭合，电动阀关闭，关到位后保持，同时接通蓝白，给出关到位信号。
2、SW断开，电动阀开启，开到位后保持，同时接通绿白，给出开到位信号。
注1：阀门在运转过程中蓝白绿都不通。
注2：KT2J通电运行时，通电时间应大于60s,以保证内部储能元件的充电量足够断电复位使用。充电不足时断电复位可能会出现不到位就停止的现象。若现场的控制需求不能满足通电大于60s，建议选用KT32J控制方式。
注3：阀门断电，关阀反馈信号将在阀门内部储能元件耗尽后，蓝白将断开。
注4：KT2HJ表示快充型。

KT32J

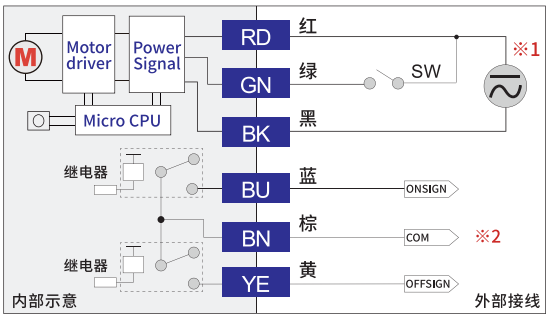

常闭型（NC）
1、SW闭合，电动阀开启，开到位后保持，同时接通蓝棕,给出开到位信号。
2、SW断开，电动阀关闭，关到位后保持，同时接通黄棕,给出关到位信号。
常开型（NO）
1、SW闭合，电动阀关闭，关到位后保持，同时接通黄棕,给出关到位信号。
2、SW断开，电动阀开启，开到位后保持，同时接通蓝棕,给出开到位信号。
注1:阀门在运转过程中蓝棕黄都不通。
注2:阀门断电,关阀反馈信号将在阀门内部储能元件耗尽后,黄棕将断开。

※1 ∼ 表示交直流电源，使用单独直流供电的阀门时：红、绿接正，黑接负（B44：红、绿、蓝接正，黑接负）。
※2 反馈信号与阀位同步。
注1. J为继电器反馈,反馈信号与阀位基本同步,在使用过程中阀门到位后不能切断阀门供电,否则继电器反馈信号将无法保持。
如有需要断电后仍保持反馈功能,请选"S"微动开关反馈方式。
注2. 反馈触点带载为:0.5A@30VDC,0.1A@250VAC。
注3. 以上所列控制方式为常用,如需其它特殊控制详询客服。

KLD20T 智能调节型 控制方式接线图

4-20mA控制4-20mA反馈 控制接线图

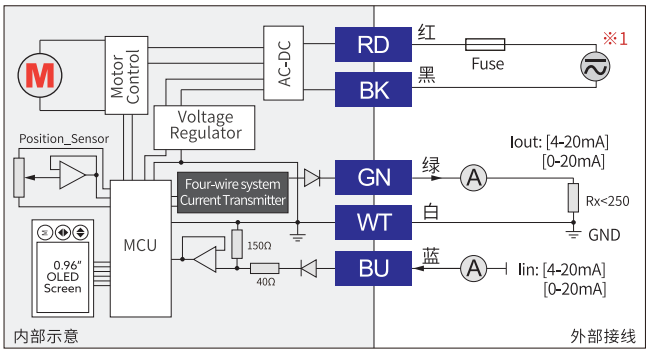

2-10V控制2-10V反馈 控制接线图

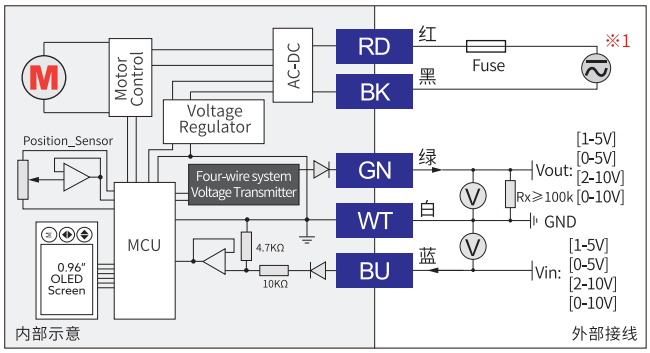

4-20mA控制2-10V反馈 控制接线图

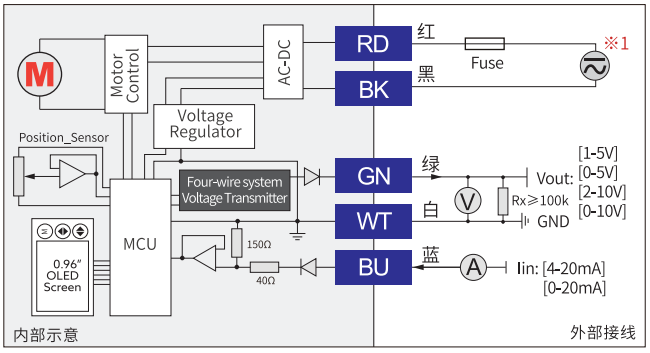

2-10V控制4-20mA反馈 控制接线图

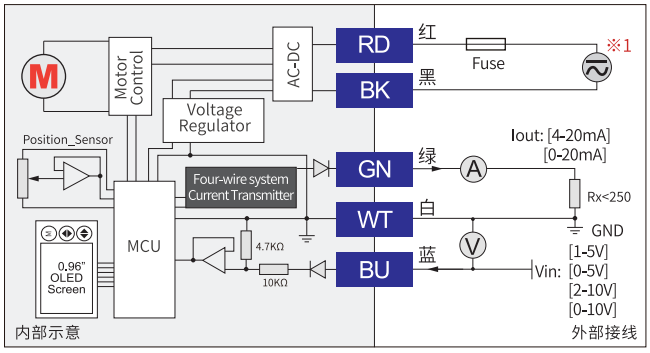

控制说明

1、红、黑两线为供电端，使用之前请确认工作电压，否则会导致控制模块损坏。

2、蓝、绿、白为控制反馈端，此三线禁止直接短接电源，否则会导致控制模块损坏。

蓝线是4-20mA，2-10V信号输入，阻抗参考所对应接线图。

绿线是4-20mA，2-10V反馈输出，可在菜单里设置其输出电流/电压范围。

3、电流输出型负载Rx:

$V_{OUT}=I_{OUT}\cdot Rx$

Rx建议使用低温漂电阻

V_{OUT}≤8V故而Rx≤400Ω（推荐V_{OUT}=5V，即Rx=250Ω/0.25W）。

4、选配断电复位功能时，断电复位的动作可由用户设置菜单进行设定，可设置为断电开阀、断电关阀、断电保持、断电B33，默认值为断电保持。

5、0-10V/2-10V/0-5V/1-5V输出带载能力≥100KΩ，而且导线长度和电阻会对精度有影响，请用内阻较小的导线。

※1 ⏦表示交直流电源，使用单独直流供电的阀门时：红接正，黑接负。

※2 输入输出信号与电源分离为四线制模式。如PLC或控制单元为二线制，需转换为四线制才能正常运行。

其他说明

Fuse: 请参考技术参数-外接保险规格。

KLD20B 总线调节型 控制方式接线图

CANBUS控制接线图

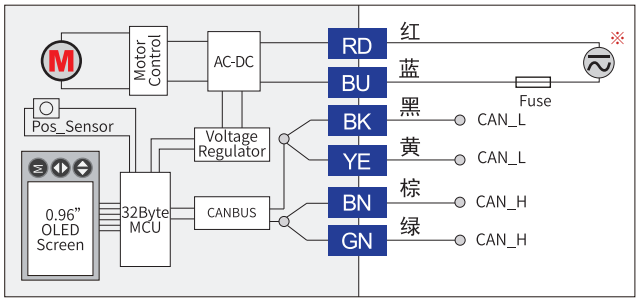

RS485控制接线图

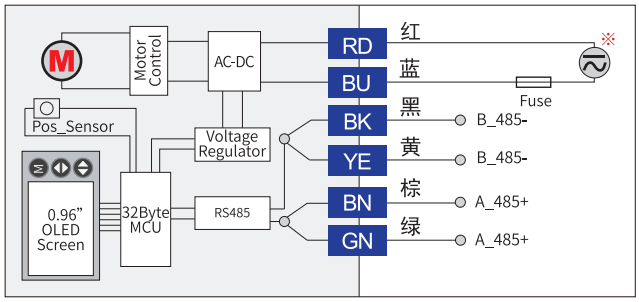

多个执行器并联通讯推荐电路

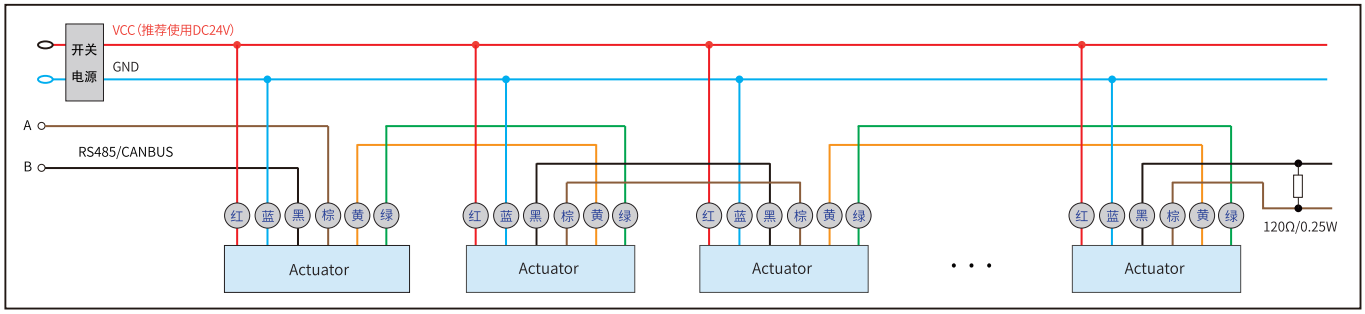

※ ⏦ 表示交直流电源，使用单独直流供电的阀门时：红接正，蓝接负。

RF-LoRa 控制接线图

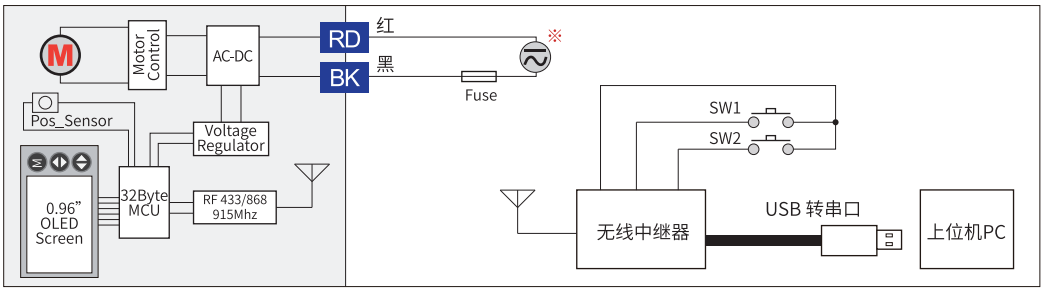

RF-NB-IoT 控制接线图

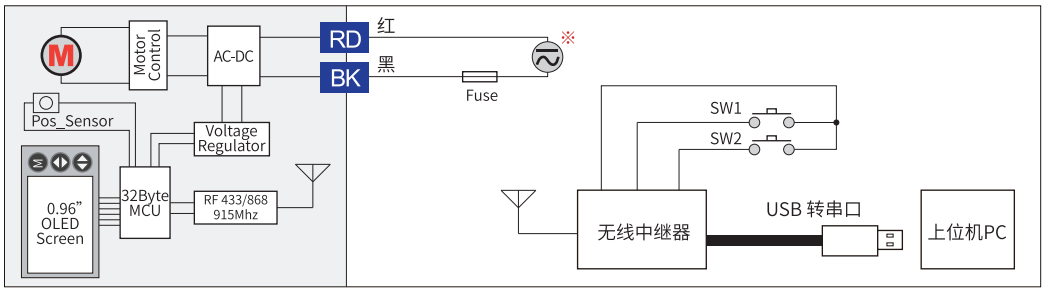

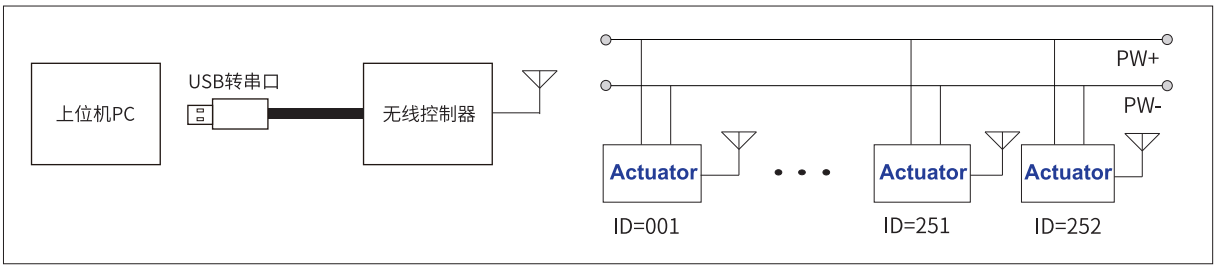

1、SW1 按下,控制器将发射开阀命令代码，控制器的显示器上将显示发射的命令并显示接受到的信息。
2、SW2 按下,控制器将发射关阀命令代码，控制器的显示器上将显示发射的命令并显示接受到的信息。
注1：首先需要在控制器上通过OLED菜单设置被控制执行器的ID号，这个比较适合控制单独的一个执行器。
注2：如果需要控制多个执行器，可以通过PC的串口来控制，控制器内部自带USB转串口的中断，把控制器连接到PC机上后，安装完成驱动程序，你可以通过PC机上的这个串口中断来发送命令代码，命令带兼容MODBUS,具体控制请参考“Modbus”通讯协议。
※ ⏦表示交直流电源，使用单独直流供电的阀门时：红接正，黑接负。

B2

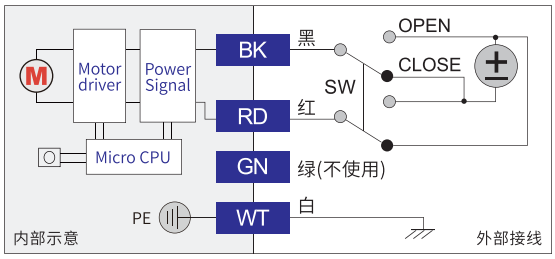

1、SW与[OPEN]接通，即黑接正，红接负，电动阀开启，开到位后保持。
2、SW与[CLOSE]接通，即红接正，黑接负，电动阀关闭，关到位后保持。
3、仅适用于直流供电阀门。
4、本控制方式绿线不使用。

B3

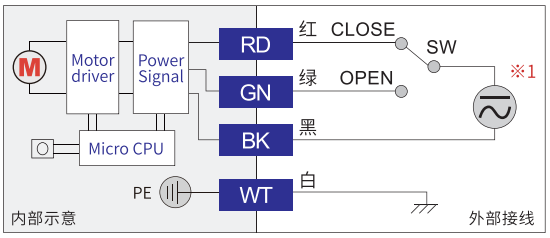

1、SW与[OPEN]接通，电动阀开启，开到位后保持。
2、SW与[CLOSE]接通，电动阀关闭，关到位后保持。

BD3

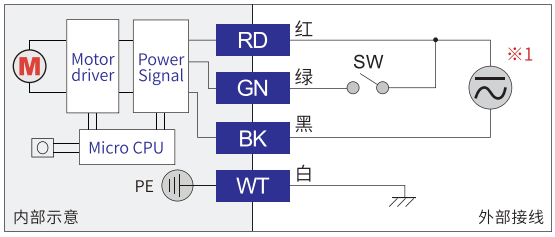

1、SW闭合，电动阀开启，开到位后保持。
2、SW断开，电动阀关闭，关到位后保持。

B5

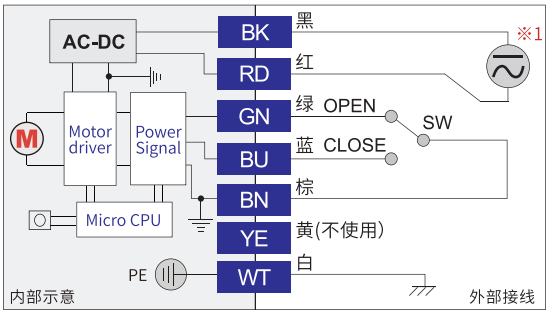

1、SW与[OPEN]接通，即绿线与棕线短路，电动阀开启，到位后并保持。
2、SW与[CLOSE]接通，即蓝线与棕线短路，电动阀关闭，到位后并保持。
3、本控制方式黄线不使用。
注： 棕蓝绿三线不得外接电源。

KT2

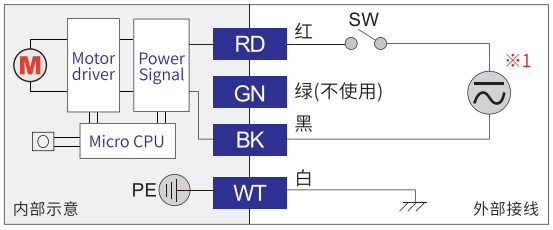

常闭型（NC）
1、SW闭合，电动阀开启，开到位后保持。
2、SW断开，电动阀关闭，关到位后保持。
常开型（NO）
1、SW闭合，电动阀关闭，关到位后保持。
2、SW断开，电动阀开启，开到位后保持。
3、本控制方式绿线不使用。
注：通电运行时，通电时间应大于90s，以保证内部储能元件的充电量足够断电复位使用。充电不足时断电复位可能会出现不到位就停止的现象。若现场的控制需求不能满足通电大于90s，建议选用KT32控制方式。

KT32(断电复位)

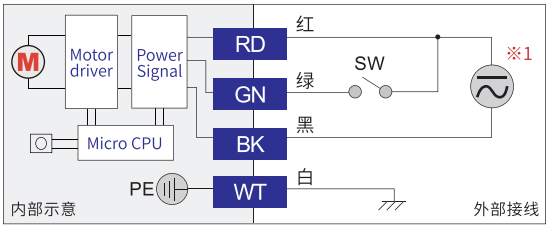

常闭型（NC）
1、SW闭合，电动阀开启，开到位后保持。
2、SW断开，电动阀关闭，关到位后保持。
常开型（NO）
1、SW闭合，电动阀关闭，关到位后保持。
2、SW断开，电动阀开启，开到位后保持。

B33

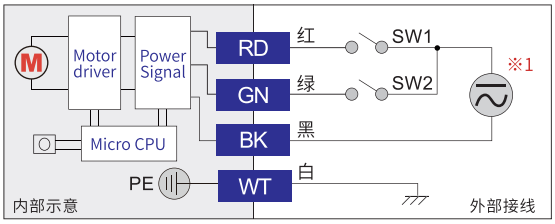

SW1	SW2	控制说明	阀球目标位置	
			直通	三通
闭合	断开	仅红黑之间接电源	全关	位置1
断开	闭合	仅绿黑之间接电源	全开	位置2
闭合	闭合	红黑、绿黑之间都接电源	用户自定义	位置3

1、自定义位置出厂后无法修改；
2、具体流通形式参考《卧式三通流通形式》和《立式三通流通形式》。

B44

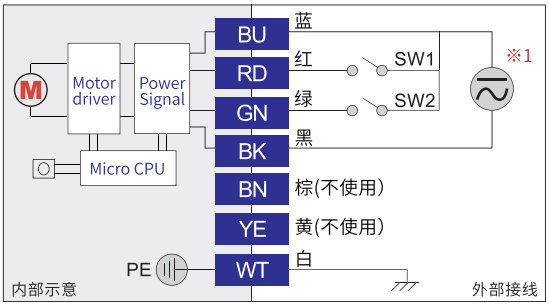

SW1	SW2	控制说明	阀球目标位置	
			直通	三通
断开	断开	蓝黑长接电源，红绿不接	全关	位置1
闭合	断开	蓝黑长接电源，红接绿不接	用户自定义	位置2
断开	闭合	蓝黑长接电源，绿接红不接	用户自定义	位置3
闭合	闭合	蓝黑长接电源，红绿都接	全开	位置4

1、自定义位置出厂后无法修改；
2、具体流通形式参考《卧式三通流通形式》和《立式三通流通形式》。

B2J

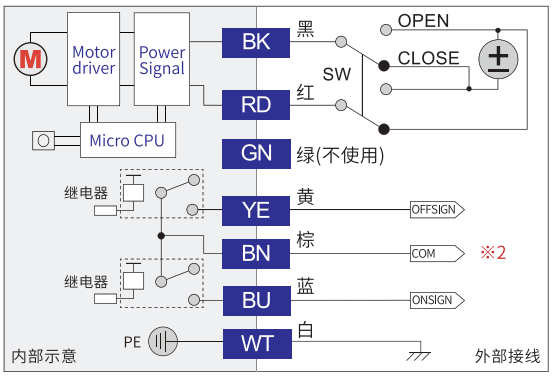

1、SW与[OPEN]接通，即黑接正，红接负。电动阀开启，到位后并保持。
同时接通蓝棕，即开到位信号。
2、SW与[CLOSE]接通，即红接正，黑接负。电动阀关闭，到位后并保持。
同时接通黄棕，即关到位信号。
3、仅适用于直流供电阀门。
4、本控制方式绿线不使用。
注：阀门在运转过程中黄棕蓝都不通。

BD3J

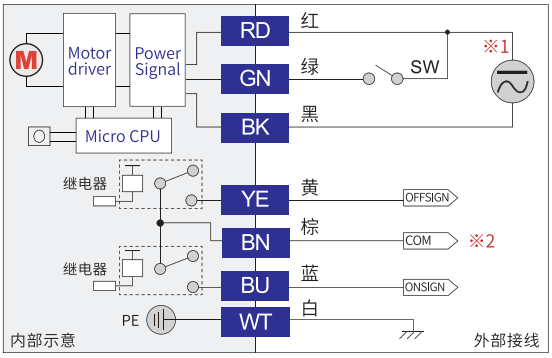

1、SW闭合，电动阀开启，到位后保持，同时接通蓝棕，即开到位信号。
2、SW断开，电动阀关闭，到位后保持，同时接通黄棕，即关到位信号。
注：阀门在运转过程中蓝棕黄都不通。

KT2J

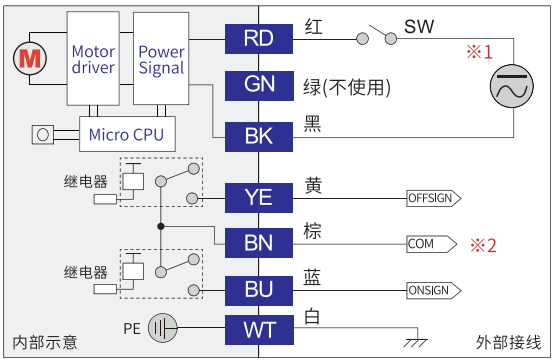

常闭型（NC）
1、SW闭合，电动阀开启，开到位后保持。
2、SW断开，电动阀关闭，关到位后保持。
常开型（NO）
1、SW闭合，电动阀关闭，关到位后保持。
2、SW断开，电动阀开启，开到位后保持。
注1：本控制方式绿线不使用。
注2：阀门在运转过程中黄棕蓝都不通。
注3：通电运行时，通电时间应大于90s，以保证内部储能元件的充电量足够断电复位使用。充电不足时断电复位可能会出现不到位就停止的现象。若现场的控制需求不能满足通电大于90s，建议选用KT32J控制方式。
注4：阀门断电，关阀反馈信号将在阀门内部储能元件耗尽后，棕黄将断开。

B3J

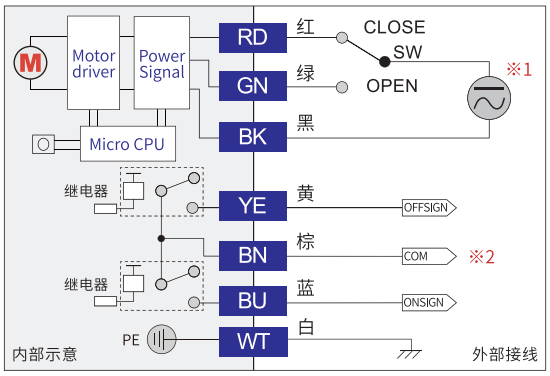

1、SW与绿线接通，电动阀开启，到位后保持，同时接通蓝棕，
即开到位信号。
2、SW与红线接通，电动阀关闭，到位后保持，同时接通黄棕，
即关到位信号。
注：阀门在运转过程中蓝棕黄都不通。

B33J

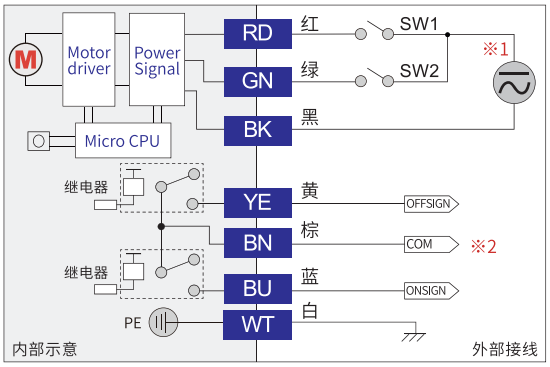

SW1	SW2	阀球目标位置		阀门到位后反馈说明
		直通	三通	
闭合	断开	全关	位置1	黄棕接通
断开	闭合	全开	位置2	蓝棕接通
闭合	闭合	用户自定义	位置3	黄蓝与棕都接通

1、反馈信号：在阀门运转过程中，黄蓝与棕都断开。
2、自定义位置出厂后无法修改；
3、具体流通形式参考《卧式三通流通形式》和《立式三通流通形式》。

KT32J

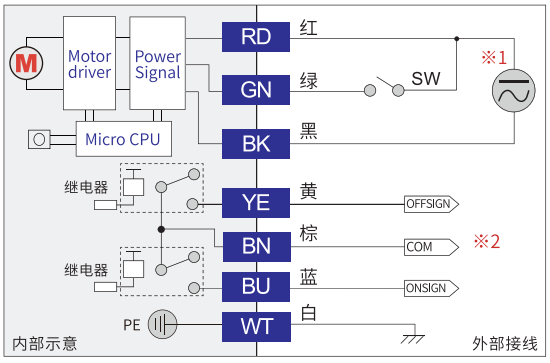

常闭型（NC）
1、SW闭合，电动阀开启，开到位后保持。
2、SW断开，电动阀关闭，关到位后保持。
常开型（NO）
1、SW闭合，电动阀关闭，关到位后保持。
2、SW断开，电动阀开启，开到位后保持。
注1：阀门在运转过程中蓝棕黄都不通。
注2：阀门断电，关阀反馈信号将在阀门内部储能元件耗尽后，黄棕将断开。

※1 ⏦ 表示交直流电源，使用单独直流供电的阀门时：红、绿接正，黑接负（B44：红、绿、蓝接正，黑接负）。
※2 反馈信号与阀位同步。

注1. J为继电器反馈，反馈信号与阀位基本同步，在使用过程中阀门到位后不能切断阀门供电，否则继电器反馈信号将无法保持。
如有需要断电后仍保持反馈功能，请选“S”微动开关反馈方式。
注2. 反馈触点带载为：0.5A@30VDC，0.1A@250VAC。
注3.以上所列控制方式为常用，如需其它特殊控制详询客服。

KLD100N-4000N 普通开关型 控制方式接线图

B2S

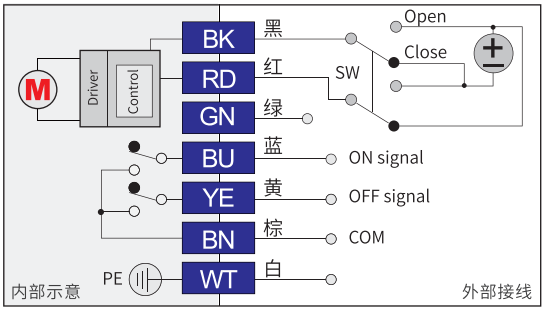

1、SW切换到Close ,电动阀将顺时针旋转,到位后棕线与黄线接通,给出关阀到位信号。
2、SW切换到Open ,电动阀将逆时针旋转,到位后棕线与蓝线接通,给出开阀到位信号。
※1 阀门运行中棕线与蓝、黄线都处于断开状态。
※2 反馈信号略早于阀门实际到位时刻,故检测到反馈信号后不能切断阀门的供电。
※3 建议检测到反馈信号后,PLC延时3-5S再切断阀门供电,否则容易产生开关不到位的情况。

B3S

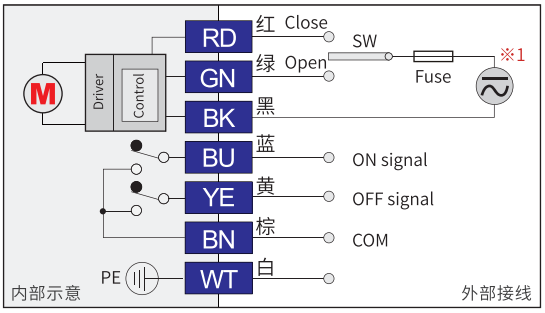

1、SW切换至红线 ,电动阀将顺时针旋转,到位后棕线与黄线接通,给出关阀到位信号。
2、SW切换至绿线 ,电动阀将逆时针旋转,到位后棕线与蓝线接通,给出开阀到位信号。
※1 ≂ 表示交直流电源，使用单独直流供电的阀门时：红绿接正，黑接负。
※2 阀门运行中棕线与蓝、黄线都处于断开状态。
※3 反馈信号略早于阀门实际到位时刻,故检测到反馈信号后不能立即切断阀门的供电。
※4 建议检测到反馈信号后,PLC延时3-5S再切断阀门供电,否则容易产生开关不到位的情况。

BD3S

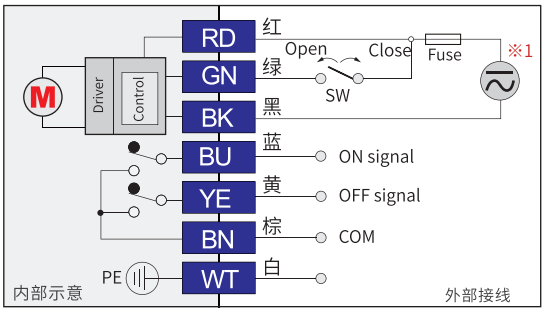

1、SW断开 ,电动阀将顺时针旋转,到位后棕线与黄线接通,给出关阀到位信号。
2、SW闭合 ,电动阀将逆时针旋转,到位后棕线与蓝线接通,给出开阀到位信号。
※1 ≂ 表示交直流电源，使用单独直流供电的阀门时：红绿接正，黑接负。
※2 阀门运行中棕线与蓝、黄线都处于断开状态。
※3 反馈信号略早于阀门实际到位时刻,故检测到反馈信号后不能立即切断阀门的供电。
※4 建议检测到反馈信号后,PLC延时3-5S再切断阀门供电,否则容易产生开关不到位的情况。

KT32S

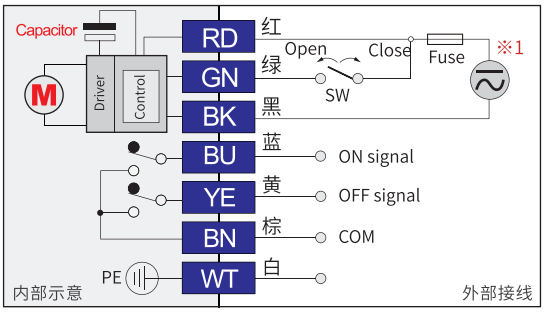

1、SW断开 ,电动阀将顺时针旋转,到位后棕线与黄线接通,给出关阀到位信号。
2、SW闭合 ,电动阀将逆时针旋转,到位后棕线与蓝线接通,给出开阀到位信号。
※1 ≂ 表示交直流电源，使用单独直流供电的阀门时：红绿接正，黑接负。
※2 阀门运行中棕线与蓝、黄线都处于断开状态。
※3 反馈信号略早于阀门实际到位时刻,故检测到反馈信号后不能切断阀门的供电。
※4 KT32S控制方式供电一旦断电,阀门将执行关阀动作。
※5 建议检测到反馈信号后,PLC延时3-5S再切断阀门供电,否则容易产生开关不到位的情况。

KLD100N-4000N 普通开关型 控制方式接线图

B3C

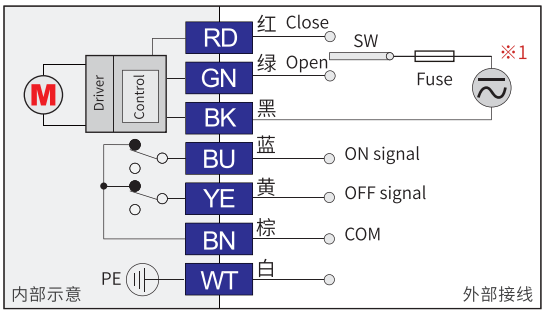

1、SW切换至红线，电动阀将顺时针旋转,到位后棕线与黄线断开，给出关阀到位信号。
2、SW切换至绿线，电动阀将逆时针旋转,到位后棕线与蓝线断开，给出开阀到位信号。
※1 ⏦表示交直流电源，使用单独直流供电的阀门时：红绿接正，黑接负。
※2 阀门运行中棕线与蓝、黄线都处于闭合状态。
※3 反馈信号略早于阀门实际到位时刻，故检测到反馈信号后不能立即切断阀门的供电。
※4 建议检测到反馈信号后，PLC延时3-5S再切断阀门供电，否则容易产生开关不到位的情况。

BD3C

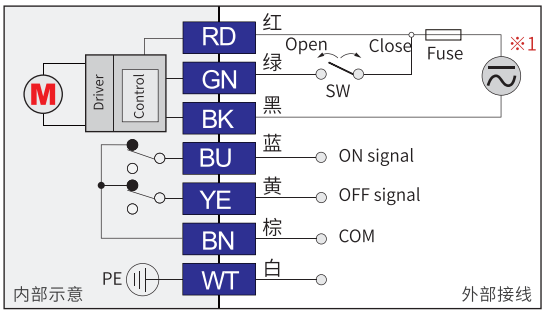

1、SW断开，电动阀将顺时针旋转,到位后棕线与黄线断开，给出关阀到位信号。
2、SW闭合，电动阀将逆时针旋转,到位后棕线与蓝线断开，给出开阀到位信号。
※1 ⏦表示交直流电源，使用单独直流供电的阀门时：红绿接正，黑接负。
※2 阀门运行中棕线与蓝、黄线都处于闭合状态。
※3 反馈信号略早于阀门实际到位时刻，故检测到反馈信号后不能立即切断阀门的供电。
※4 建议检测到反馈信号后，PLC延时3-5S再切断阀门供电，否则容易产生开关不到位的情况。

B3P

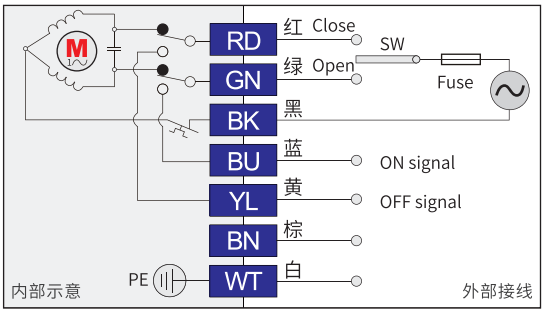

1、SW切换至红线，电动阀将顺时针旋转,到位后红线与黄线接通,给出关阀到位信号。
2、SW切换至绿线，电动阀将逆时针旋转,到位后绿线与蓝线接通,给出开阀到位信号。
※1 阀门运行中绿线与蓝线，红线与黄线都处于断开状态。
※2 反馈信号与阀门实际到位时刻同步。

B3R

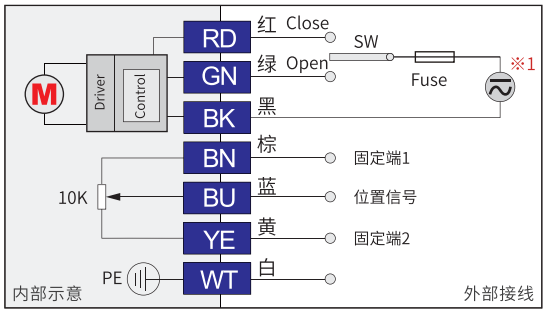

1、SW切换至红线，电动阀将顺时针旋转,棕蓝之间的电阻值将变小，关阀到位后阀门停转。
2、SW切换至绿线，电动阀将逆时针旋转,棕蓝之间的电阻值将变大，开阀到位后阀门停转。

※1 ⏦表示交直流电源，使用单独直流供电的阀门时：红黑接正，蓝接负。

其他说明

1. Fuse: 请参考技术参数-外接保险规格。
2. SW开关切换能力：请参考技术参数相关电流参数。
3. 反馈信号触点带载能力，0.1A/250VAC；0.5A/30VDC。
4. PE 请保证阀门整体金属部分可靠接地。

【防水接线盒】 出线方式

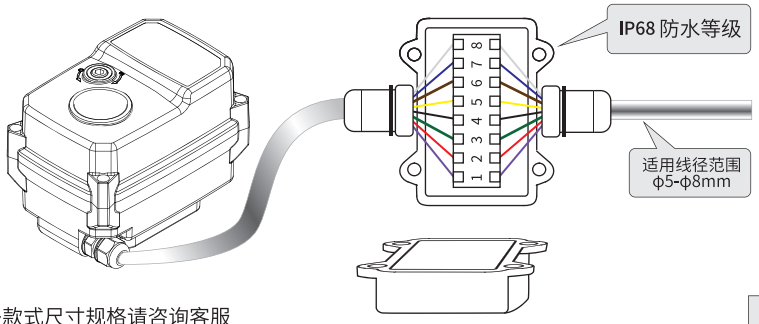

更多款式尺寸规格请咨询客服

定制

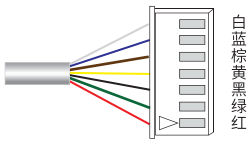

七芯导线端子示意图

默认

KLD100C-4000C 智能开关型 控制方式接线图

BD3J

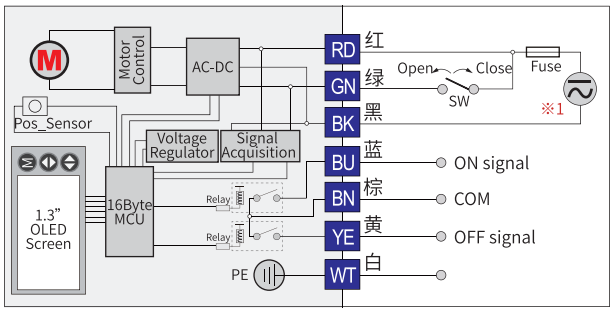

控制说明【7芯线】

1、SW断开，电动执行器将顺时针旋转，到位后黄线与棕线接通，给出关阀到位信号。

2、SW闭合，电动执行器将逆时针旋转，到位后蓝线与棕线接通，给出开阀到位信号。

※1 ≂ 表示交直流电源，使用单独直流供电的阀门时：红绿接正，黑接负。

※2 执行器运行中棕线与黄线、蓝线都处于断开状态。

※3 系统断电后，反馈信号消失，棕线与黄线、蓝线都处于断开状态。

B3J

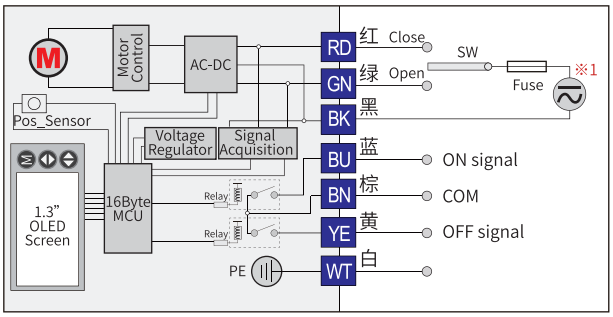

控制说明【7芯线】

1、SW切换至红线，电动执行器将顺时针旋转，到位后黄线与棕线接通，给出关阀到位信号。

2、SW切换至绿线，电动执行器将逆时针旋转，到位后蓝线与棕线接通，给出开阀到位信号。

※1 ≂ 表示交直流电源，使用单独直流供电的阀门时：红绿接正，黑接负。

※2 执行器运行中棕线与黄线、蓝线都处于断开状态。

※3 系统断电后，反馈信号消失，棕线与黄线、蓝线都处于断开状态。

KT32J

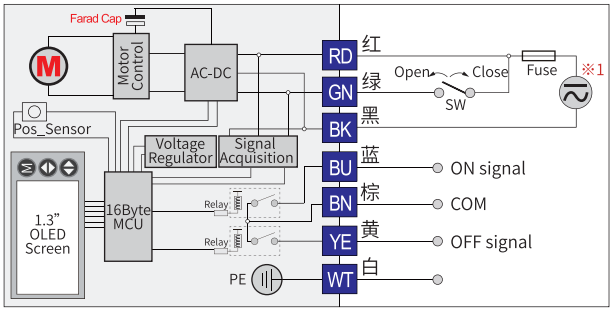

控制说明【7芯线】

1、SW断开，电动执行器将顺时针旋转，到位后黄线与棕线接通，给出关阀到位信号。

2、SW闭合，电动执行器将逆时针旋转，到位后蓝线与棕线接通，给出开阀到位信号。

※1 ≂ 表示交直流电源，使用单独直流供电的阀门时：红绿接正，黑接负。

※2 执行器运行中棕线与黄线、蓝线都处于断开状态。

※3 系统断电后，反馈信号消失，棕线与黄线、蓝线都处于断开状态。

B33J

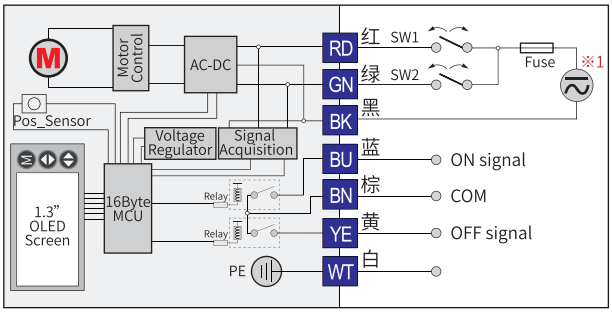

控制说明【7芯线】

SW1	SW2	流通方式	反馈信号
闭合	断开	0°位置	黄线与棕线接通
断开	闭合	90°位置	蓝线与棕线接通
闭合	闭合	用户自定义	棕线与黄线、蓝线都接通

※1 ≂ 表示交直流电源，使用单独直流供电的阀门时：红绿接正，黑接负。

※2 执行器运行中棕线与黄线、蓝线都处于断开状态。

※3 系统断电后，反馈信号消失，棕线与黄线、蓝线都处于断开状态。

※4 自定义位置可通过菜单设置。

B44

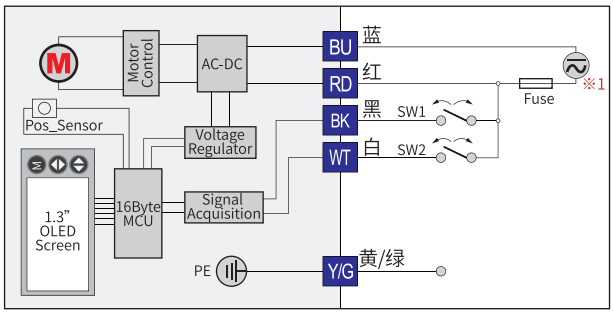

控制说明【7芯线】

SW1	SW2	控制说明
断开	断开	全关
断开	闭合	用户自定义
闭合	断开	用户自定义
闭合	闭合	全开

※1 ≂ 表示交直流电源，使用单独直流供电的阀门时：红黑白接正，蓝接负。

※2 自定义位置可通过菜单设置。

KLD100C-4000C 智能开关型 控制方式接线图

BD3JA【带故障信号输出】

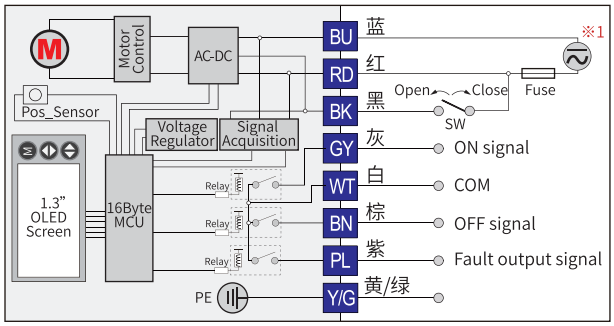

控制说明【9芯线】

1、SW断开，电动执行器将顺时针旋转，到位后白线与棕线接通，给出关阀到位信号。

2、SW闭合，电动执行器将逆时针旋转，到位后白线与灰线接通，给出开阀到位信号。

※1 ⏦ 表示交直流电源，使用单独直流供电的阀门时：红黑接正，蓝接负。

※2 执行器运行中白线与灰线、棕线、紫线都处于断开状态。

※3 执行器被卡住后或者其他故障导致阀门开关不到位，白线与紫线接通，给出故障报警信号。

※4 系统断电后，反馈信号和故障信号消失，白线与灰线、棕线、紫线都处于断开状态。

B3JA【带故障信号输出】

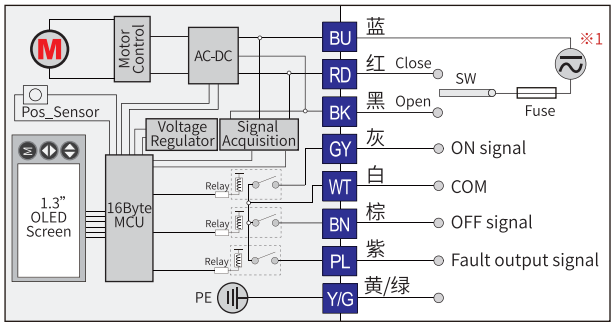

控制说明【9芯线】

1、SW切换至红线，电动执行器将顺时针旋转，到位后白线与棕线接通，给出关阀到位信号。

2、SW切换至黑线，电动执行器将逆时针旋转，到位后白线与灰线接通，给出开阀到位信号。

※1 ⏦ 表示交直流电源，使用单独直流供电的阀门时：红黑接正，蓝接负。

※2 执行器运行中白线与灰线、棕线、紫线都处于断开状态。

※3 执行器被卡住后或者其他故障导致阀门开关不到位，白线与紫线接通，给出故障报警信号。

※4 系统断电后，反馈信号和故障信号消失，白线与灰线、棕线、紫线都处于断开状态。

B43JA【带故障信号输出】

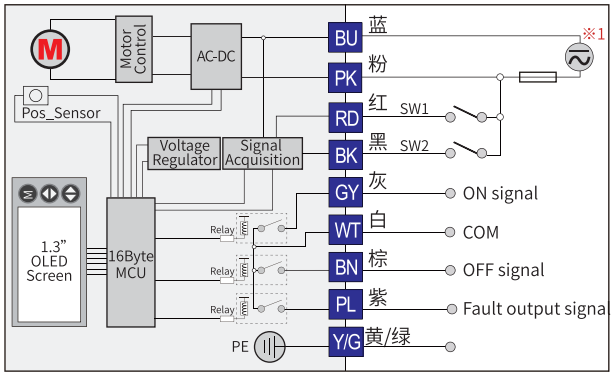

控制说明【9芯线】

SW1	SW2	流通方式
断开	断开	0°位置
闭合	断开	0°位置
断开	闭合	90°位置
闭合	闭合	用户自定义

※1 ⏦ 表示交直流电源，使用单独直流供电的阀门时：粉红黑接正，蓝接负。

※2 执行器运行中白线与灰线、棕线、紫线都处于断开状态。

※3 执行器被卡住后或者其他故障导致阀门开关不到位，白线与紫线接通，给出故障报警信号。

※4 系统断电后，反馈信号消失，白线与灰线、棕线、紫线都处于断开状态。

※5 SW1，SW2都断开视为无控制信号，出厂默认关阀动作命令。

※6 自定义位置可通过菜单设置。

B33JA【带故障信号输出】

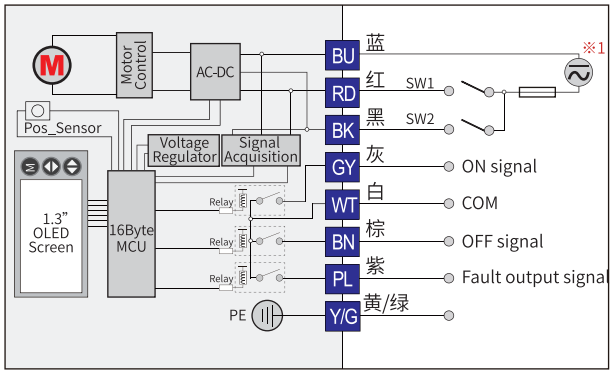

控制说明【9芯线】

SW1	SW2	流通方式	反馈信号
闭合	断开	0°位置	白线与棕线接通
断开	闭合	90°位置	白线与灰线接通
闭合	闭合	用户自定义	白线与灰线、棕线都接通

※1 ⏦ 表示交直流电源，使用单独直流供电的阀门时：红黑接正，蓝接负。

※2 执行器运行中白线与灰线、棕线、紫线都处于断开状态。

※3 执行器被卡住后或者其他故障导致阀门开关不到位，白线与紫线接通，给出故障报警信号。

※4 自定义位置可通过菜单设置。

【防水接线盒】 出线方式

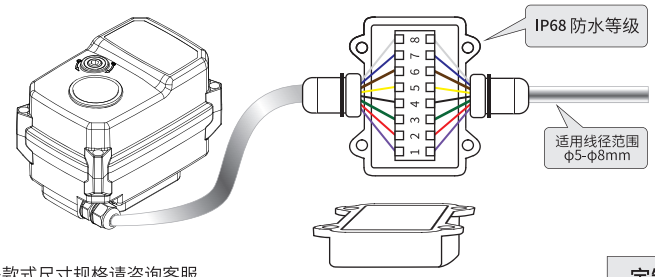

更多款式尺寸规格请咨询客服

定制

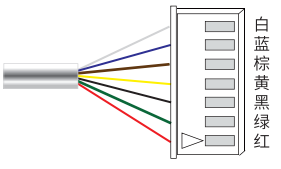

图1 (7芯导线端子示意图)

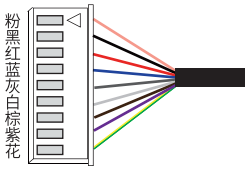

图2 (9芯导线端子示意图)

默认

KLD100T-4000T 智能调节型 控制方式接线图

4-20mA控制4-20mA反馈 控制接线图

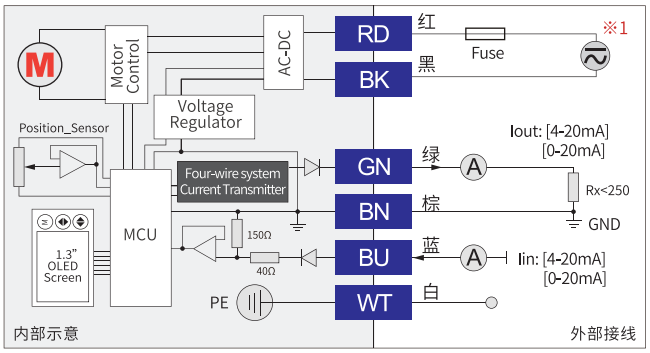

2-10V控制2-10V反馈 控制接线图

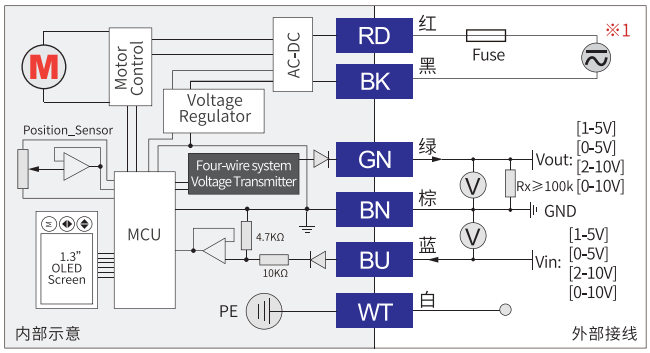

4-20mA控制2-10V反馈 控制接线图

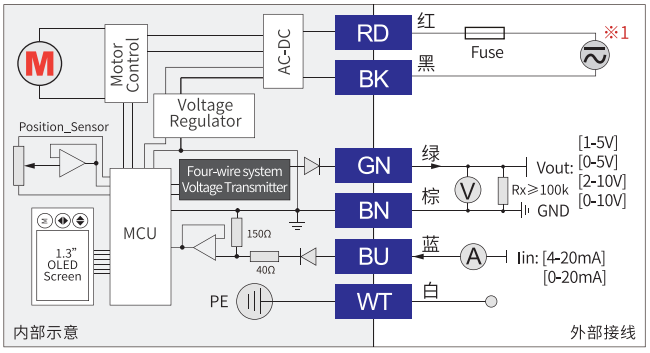

2-10V控制4-20mA反馈 控制接线图

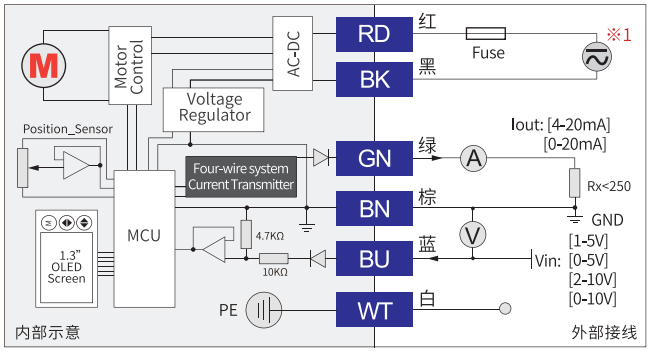

控制说明【不带故障信号输出-7芯线】

1、红、黑两线为供电端，使用之前请确认工作电压，否则会导致控制模块损坏。
2、白线为PE端， 请保证执行器可靠接地。
3、蓝、绿、棕为控制反馈端，此三线禁止直接短接电源，否则会导致控制模块损坏。
蓝线是4-20mA、2-10V信号输入，阻抗参考所对应接线图。
绿线是4-20mA、2-10V反馈输出，可在菜单里设置其输出电流/电压范围。
4、电流输出型负载Rx:
$V_{OUT}=I_{OUT}\cdot Rx$
Rx建议使用低温漂电阻
$V_{OUT}\leqslant 8V$故而Rx≤400Ω（推荐$V_{OUT}=5V$，即Rx=250Ω/0.25W）。
5、选配断电复位功能时，断电复位的动作可由用户设置菜单进行设定，可设置为断电开阀、断电关阀、断电保持、断电B33，默认值为断电关阀。
6、0-10V/2-10V/0-5V/1-5V输出带载能力≥100KΩ，而且导线长度和电阻会对精度有影响，请用内阻较小的导线。

※1 ⏦表示交直流电源，使用单独直流供电的阀门时：红接正，黑接负。
※2 输入输出信号与电源分离为四线制模式。如PLC或控制单元为二线制，需转换为四线制才能正常运行。

其他说明

Fuse: 请参考技术参数-外接保险规格。

【防水接线盒】出线方式

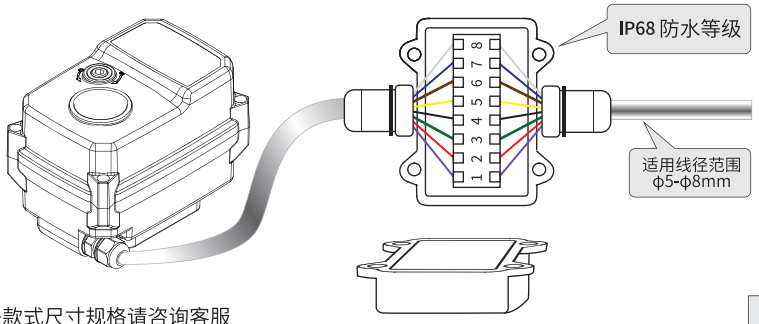

更多款式尺寸规格请咨询客服

定制

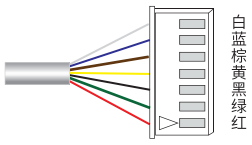

七芯导线端子示意图

默认

4-20mA-A/0-20mA-A/0-5V-A/1-5V-A/0-10V-A/2-10V-A 控制接线图【带故障信号输出】

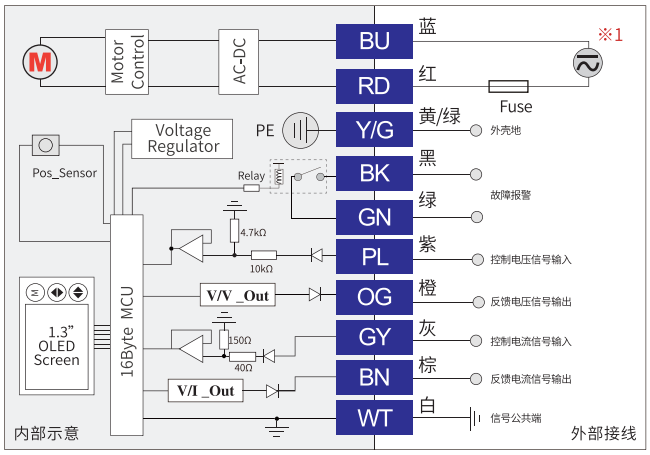

控制说明【带故障信号输出-10芯线】

1、红、蓝两线为供电端，使用之前请确认工作电压，否则会导致控制模块损坏。

2、黄/绿 为PE端， 请保证执行器可靠接地。

3、黑、绿两线为故障信号输出端。

4、紫、橙、灰、棕、白为控制及其反馈端，此五线禁止直接短接电源，否则会导致控制模块损坏。
紫线是1-5V、2-10V、0-5V、0-10V信号输入，阻抗参考所对应接线图。
橙线是1-5V、2-10V、0-5V、0-10V反馈输出，可在菜单里设置其输出电压范围。
灰线是0-20mA、4-20mA信号输入，阻抗参考所对应接线图。
棕线是0-20mA、4-20mA 反馈输出，可在菜单里设置其输出电流范围。

5、电流输出型负载RX:
$V_{OUT}=I_{OUT}\cdot Rx$
Rx建议使用低温漂电阻
$V_{OUT}\leqslant 8V$故而$Rx\leqslant 400\Omega$（推荐$V_{OUT}=5V$，即$Rx=250\Omega/0.25W$）

6、0-20mA/4-20mA/0-10V/2-10V可通过菜单“用户设置”设置中的“控制通道”进行选择。

7、执行器被卡住或者其他运转故障，故障信号输出。同时显示屏也会提示报警信息。
注意触点带载能力：0.1A/DC24V，50mA/230V。

8、0-10V/2-10V/0-5V/1-5V输出带载能力≥100KΩ，而且导线长度和电阻会对精度有影响，请用内阻较小的导线。

※1 ⎓ 表示交直流电源，使用单独直流供电的阀门时：红接正，蓝接负。
※2 输入输出信号与电源分离为四线制模式。如PLC或控制单元为二线制，需转换为四线制才能正常运行。
※3 可以通过菜单来选择是电压输入，还是电流输入，同时可以选择0-5V，0-10V，2-10V，1-5V，或者选择0-20mA，4-20mA输入。
※4【带报警功能输出】需要在订货时确认。

其他说明

Fuse: 请参考技术参数-外接保险规格。

【防水接线盒】出线方式

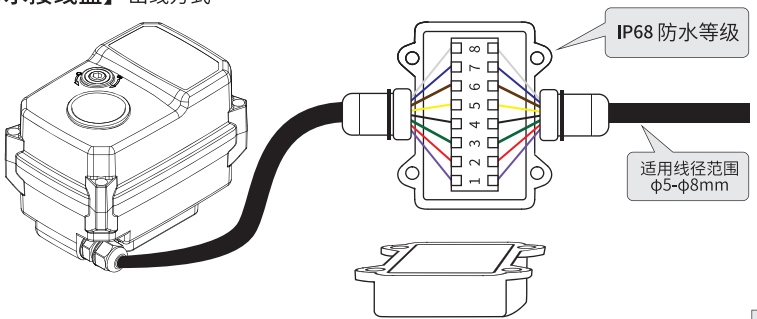

更多款式尺寸规格请咨询客服

定制

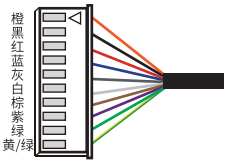

10芯导线端子示意图

默认

KLD100BT-4000BT 智能总线调节型 控制方式接线图

RS485控制接线图

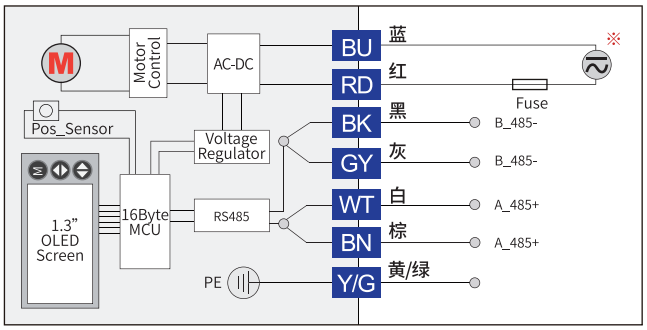

CANBUS控制接线图

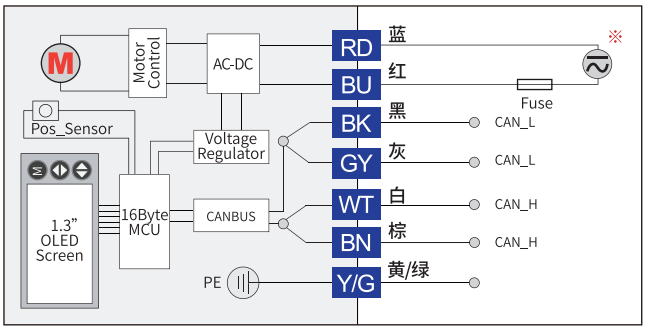

【防水接线盒】出线方式

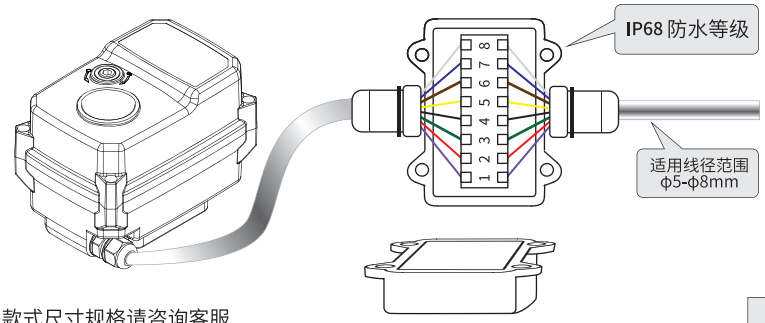

更多款式尺寸规格请咨询客服

定制

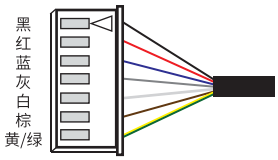

七芯导线端子示意图

默认

多个执行器并联通讯推荐电路

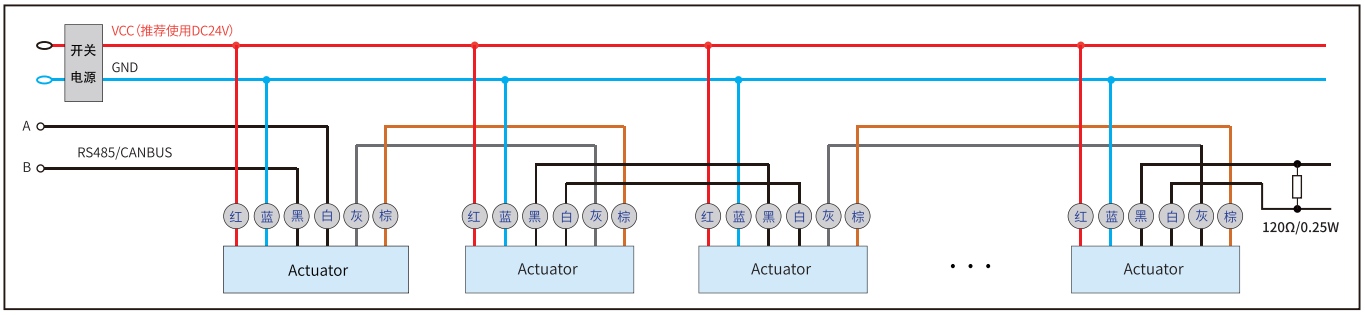

※ ≂ 表示交直流电源，使用单独直流供电的阀门时：红接正，蓝接负。

KLD200/800/1100NEX 防爆开关型 控制方式接线图

B3S

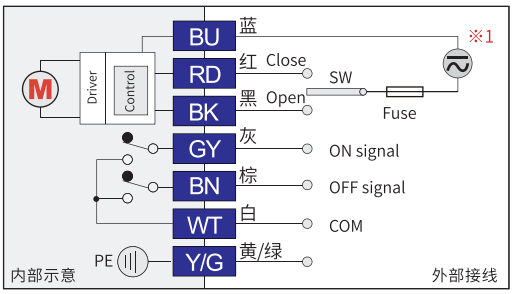

1、SW切换至红线，电动阀将顺时针旋转，到位后白线与棕线接通，给出关阀到位信号。
2、SW切换至黑线，电动阀将逆时针旋转，到位后白线与灰线接通，给出开阀到位信号。
※1 ⏦ 表示交直流电源，使用单独直流供电的阀门时：红黑接正，蓝接负。
※2 阀门运行中白线与灰、棕线都处于断开状态。
※3 反馈信号略早于阀门实际到位时刻，故检测到反馈信号后不能立即切断阀门的供电。
※4 建议检测到反馈信号后，PLC延时3-5S再切断阀门供电，否则容易产生开关不到位的情况。

BD3S

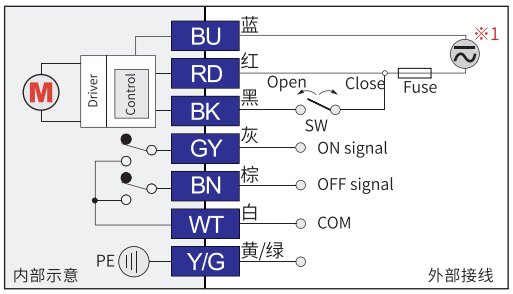

1、SW断开，电动阀将顺时针旋转，到位后白线与棕线接通，给出关阀到位信号。
2、SW闭合，电动阀将逆时针旋转，到位后白线与灰线接通，给出开阀到位信号。
※1 ⏦ 表示交直流电源，使用单独直流供电的阀门时：红黑接正，蓝接负。
※2 阀门运行中白线与灰、棕线都处于断开状态。
※3 反馈信号略早于阀门实际到位时刻，故检测到反馈信号后不能立即切断阀门的供电。
※4 建议检测到反馈信号后，PLC延时3-5S再切断阀门供电，否则容易产生开关不到位的情况。

KT32S

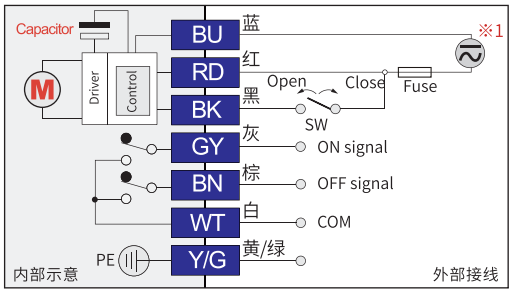

1、SW断开，电动阀将顺时针旋转，到位后白线与棕线接通，给出关阀到位信号。
2、SW闭合，电动阀将逆时针旋转，到位后白线与灰线接通，给出开阀到位信号。
※1 ⏦ 表示交直流电源，使用单独直流供电的阀门时：红黑接正，蓝接负。
※2 阀门运行中白线与灰、棕线都处于断开状态。
※3 反馈信号略早于阀门实际到位时刻，故检测到反馈信号后不能切断阀门的供电。
※4 KT32S控制方式供电一旦断电，阀门将执行关阀动作。
※5 建议检测到反馈信号后，PLC延时3-5S再切断阀门供电，否则容易产生开关不到位的情况。

B2S

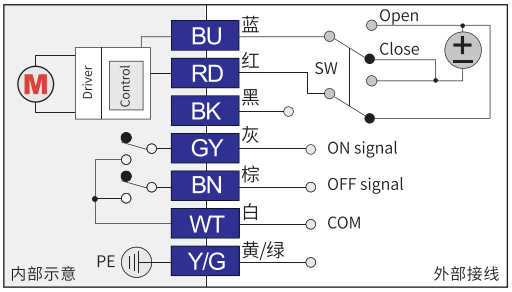

1、SW切换到Close，电动阀将顺时针旋转，到位后白线与棕线接通，给出关阀到位信号。
2、SW切换到Open，电动阀将逆时针旋转，到位后白线与灰线接通，给出开阀到位信号。
※1 阀门运行中白线与灰、棕线都处于断开状态。
※2 反馈信号略早于阀门实际到位时刻，故检测到反馈信号后不能切断阀门的供电。
※3 建议检测到反馈信号后，PLC延时3-5S再切断阀门供电，否则容易产生开关不到位的情况。

KLD200/800/1100NEX 防爆开关型 控制方式接线图

B3C

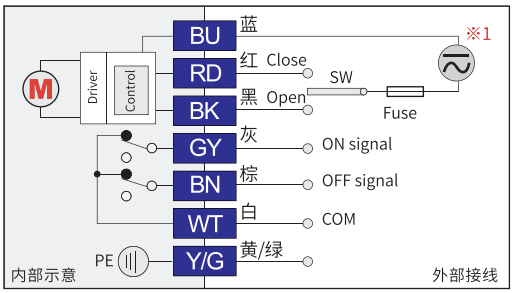

1、SW切换至红线，电动阀将顺时针旋转，到位后白线与棕线断开，给出关阀到位信号。
2、SW切换至黑线，电动阀将逆时针旋转，到位后白线与灰线断开，给出开阀到位信号。
※1 ≃ 表示交直流电源，使用单独直流供电的阀门时：红黑接正，蓝接负。
※2 阀门运行中白线与灰、棕线都处于闭合状态。
※3 反馈信号略早于阀门实际到位时刻，故检测到反馈信号后不能立即切断阀门的供电。
※4 建议检测到反馈信号后，PLC延时3-5S再切断阀门供电，否则容易产生开关不到位的情况。

BD3C

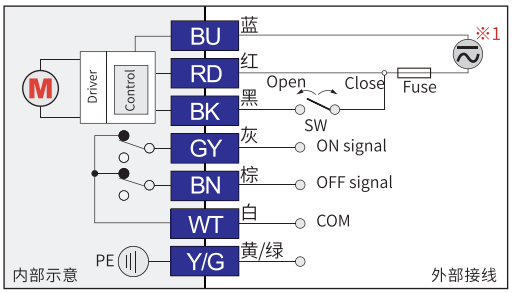

1、SW断开，电动阀将顺时针旋转，到位后白线与棕线断开，给出关阀到位信号。
2、SW闭合，电动阀将逆时针旋转，到位后白线与灰线断开，给出开阀到位信号。
※1 ≃ 表示交直流电源，使用单独直流供电的阀门时：红黑接正，蓝接负。
※2 阀门运行中白线与灰、棕线都处于闭合状态。
※3 反馈信号略早于阀门实际到位时刻，故检测到反馈信号后不能立即切断阀门的供电。
※4 建议检测到反馈信号后，PLC延时3-5S再切断阀门供电，否则容易产生开关不到位的情况。

B3P

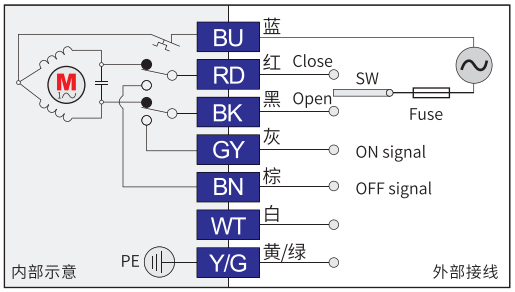

1、SW切换至红线，电动阀将顺时针旋转，到位后红线与棕线接通，给出关阀到位信号。
2、SW切换至黑线，电动阀将逆时针旋转，到位后黑线与灰线接通，给出开阀到位信号。
※1 阀门运行中黑线与灰线，红线与棕线都处于断开状态。
※2 反馈信号与阀门实际到位时刻同步。

B3R

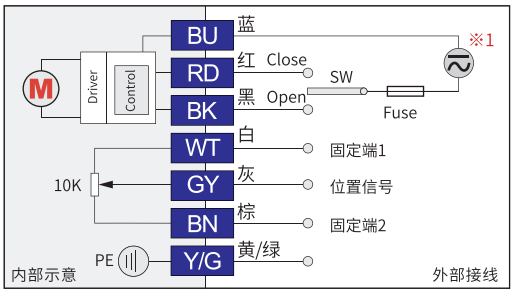

1、SW切换至红线，电动阀将顺时针旋转，白灰之间的电阻值将变小，关阀到位后阀门停转。
2、SW切换至黑线，电动阀将逆时针旋转，白灰之间的电阻值将变大，开阀到位后阀门停转。
※1 ≃ 表示交直流电源，使用单独直流供电的阀门时：红黑接正，蓝接负。

其他说明

1. Fuse: 请参考技术参数-外接保险规格。
2. SW开关切换能力：请参考技术参数相关电流参数。
3. 反馈信号触点带载能力，0.1A/250VAC；0.5A/30VDC。
4. PE 请保证阀门整体金属部分可靠接地。

【防水接线盒】 出线方式

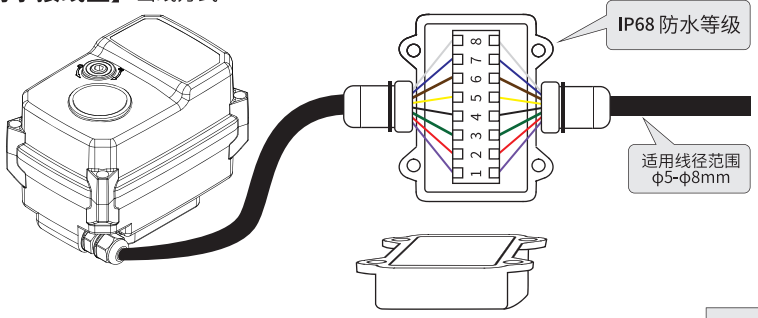

更多款式尺寸规格请咨询客服

定制

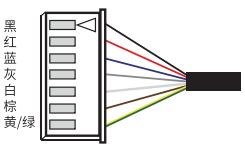

七芯导线端子示意图

默认

KLD200/800/1100TEX 防爆调节型 控制方式接线图

4-20mA控制4-20mA反馈 控制接线图

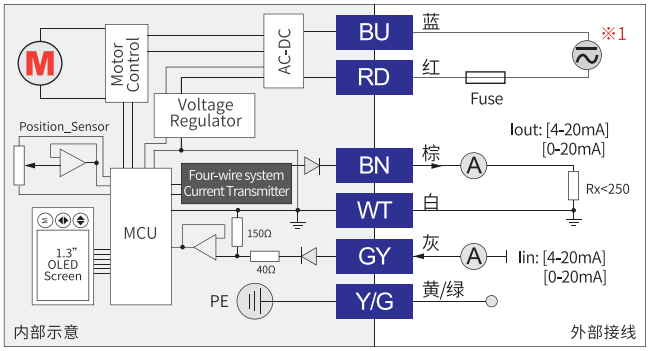

2-10V控制2-10V反馈 控制接线图

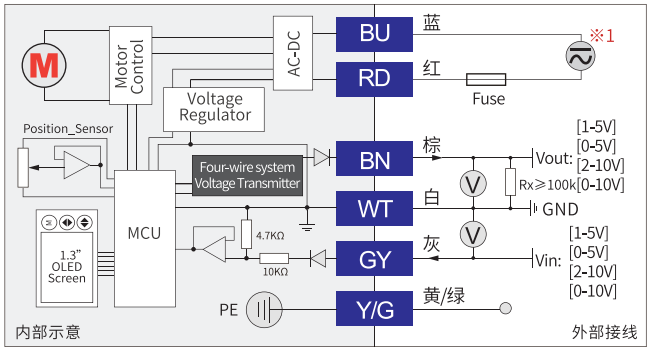

4-20mA控制2-10V反馈 控制接线图

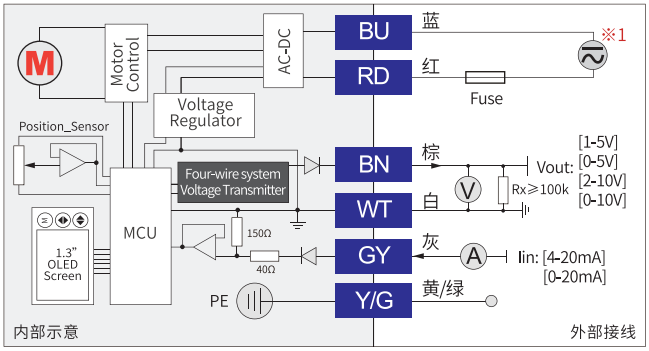

2-10V控制4-20mA反馈 控制接线图

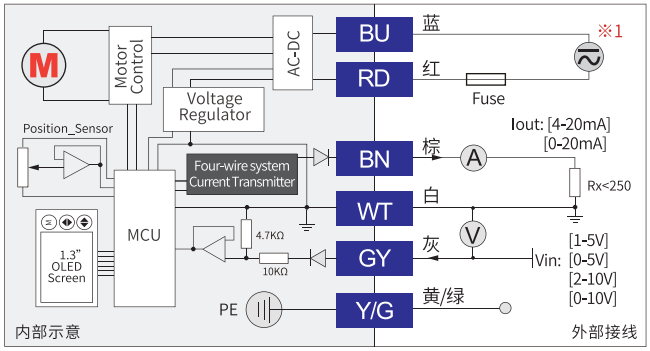

控制说明【不带故障信号输出-7芯线】

1、红、蓝两线为供电端，使用之前请确认工作电压，否则会导致控制模块损坏。
2、黄/绿线为PE端， 请保证执行器可靠接地。
3、灰、棕、白为控制反馈端，此三线禁止直接短接电源，否则会导致控制模块损坏。
灰线是4-20mA、2-10V信号输入，阻抗参考所对应接线图。
棕线是4-20mA、2-10V反馈输出，可在菜单里设置其输出电流/电压范围。
4、电流输出型负载Rx:
$V_{OUT}=I_{OUT}\cdot Rx$
Rx建议使用低温漂电阻
V_{OUT}≤8V故而Rx≤400Ω（推荐V_{OUT}=5V，即Rx=250Ω/0.25W）。
5、选配断电复位功能时，断电复位的动作可由用户设置菜单进行设定，可设置为断电开阀、断电关阀、断电保持、断电B33，默认值为断电关阀。
6、0-10V/2-10V/0-5V/1-5V输出带载能力≥100KΩ，而且导线长度和电阻会对精度有影响，请用内阻较小的导线。

※1 ⎓表示交直流电源，使用单独直流供电的阀门时：红接正，蓝接负。
※2 输入输出信号与电源分离为四线制模式。如PLC或控制单元为二线制，需转换为四线制才能正常运行。

其他说明

Fuse: 请参考技术参数-外接保险规格。

【防水接线盒】出线方式

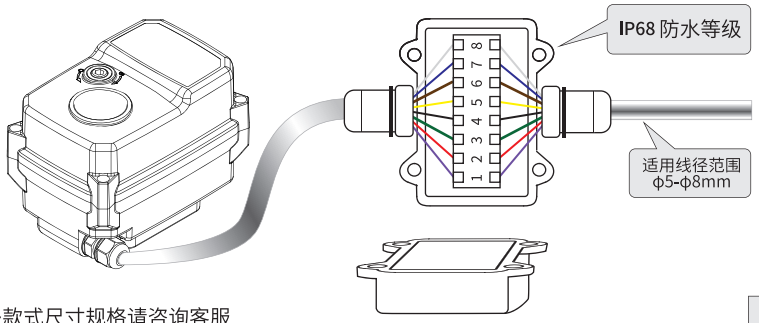

更多款式尺寸规格请咨询客服

定制

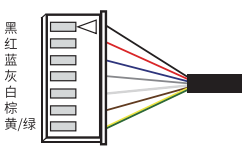

七芯导线端子示意图

默认

KLD200/800/1100TEX 防爆调节型 控制方式接线图

4-20mA-A/0-20mA-A/0-5V-A/1-5V-A/0-10V-A/2-10V-A 控制接线图【带故障信号输出】

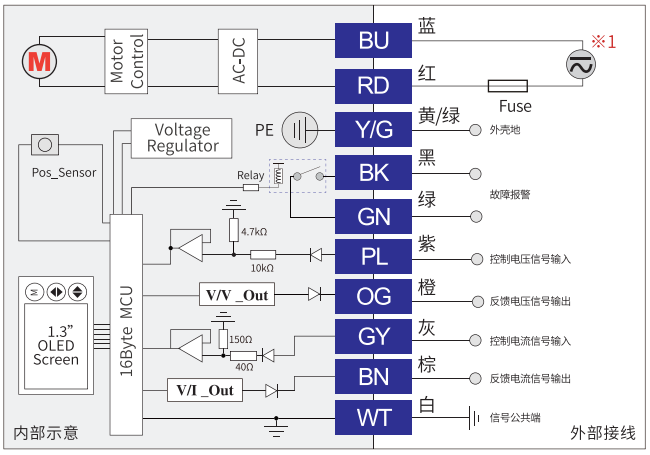

控制说明【带故障信号输出-10芯线】

1、红、蓝两线为供电端，使用之前请确认工作电压，否则会导致控制模块损坏。

2、黄/绿为PE端， 请保证执行器可靠接地。

3、黑、绿两线为故障信号输出端。

4、紫、橙、灰、棕、白为控制及其反馈端，此五线禁止直接短接电源，否则会导致控制模块损坏。
紫线是1-5V、2-10V、0-5V、0-10V信号输入，阻抗参考所对应接线图。
橙线是1-5V、2-10V、0-5V、0-10V反馈输出，可在菜单里设置其输出电压范围。
灰线是0-20mA、4-20mA信号输入，阻抗参考所对应接线图。
棕线是0-20mA、4-20mA 反馈输出，可在菜单里设置其输出电流范围。

5、电流输出型负载RX:
$V_{OUT}=I_{OUT}\cdot Rx$
Rx建议使用低温漂电阻
$V_{OUT}\leqslant 8V$故而$Rx\leqslant 400\Omega$（推荐$V_{OUT}=5V$，即$Rx=250\Omega/0.25W$）

6、0-20mA/4-20mA/0-10V/2-10V可通过菜单“用户设置”设置中的“控制通道”进行选择。

7、执行器被卡住或者其他运转故障，故障信号输出。同时显示屏也会提示报警信息。
注意触点带载能力：0.1A/DC24V，50mA/230V。

8、0-10V/2-10V/0-5V/1-5V输出带载能力≥100KΩ，而且导线长度和电阻会对精度有影响，请用内阻较小的导线。

※1 ⏦ 表示交直流电源，使用单独直流供电的阀门时：红接正，蓝接负。
※2 输入输出信号与电源分离为四线制模式。如PLC或控制单元为二线制，需转换为四线制才能正常运行。
※3 可以通过菜单来选择是电压输入，还是电流输入，同时可以选择0-5V，0-10V，2-10V，1-5V，或者选择0-20mA，4-20mA输入。
※4【带报警功能输出】需要在订货时确认。

其他说明

Fuse: 请参考技术参数-外接保险规格。

【防水接线盒】出线方式

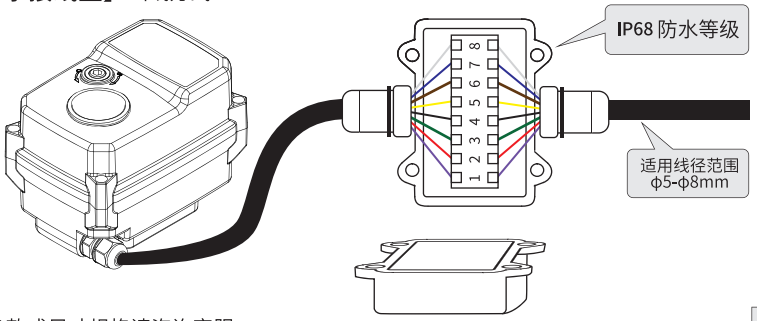

更多款式尺寸规格请咨询客服

定制

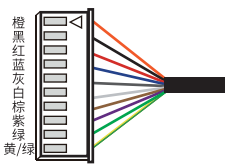

10芯导线端子示意图

默认

KLD100R-4000R 智能无线型 控制方式接线图

RF-Ocean 控制接线图

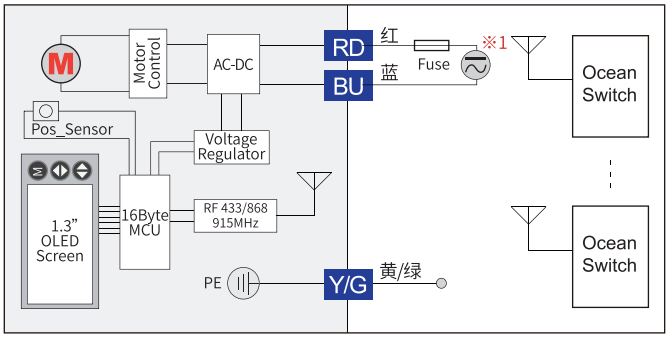

RF-Ocean-KT 控制接线图

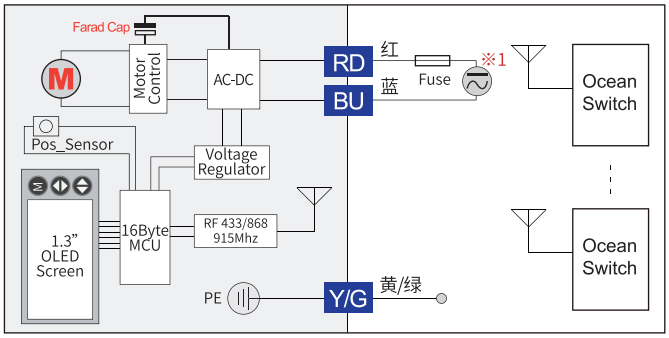

RF-LoRa 控制接线图

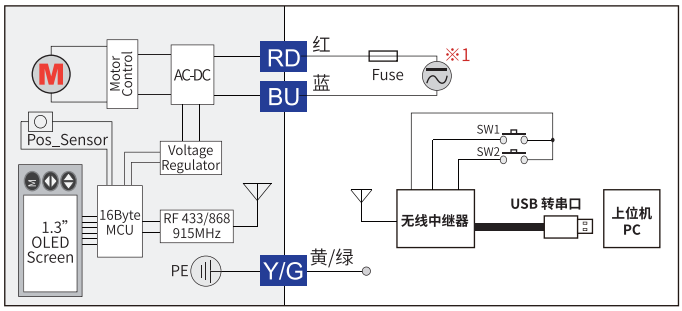

RF-LoRa-KT 控制接线图

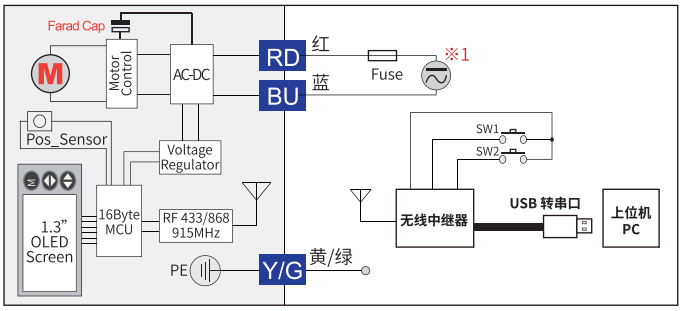

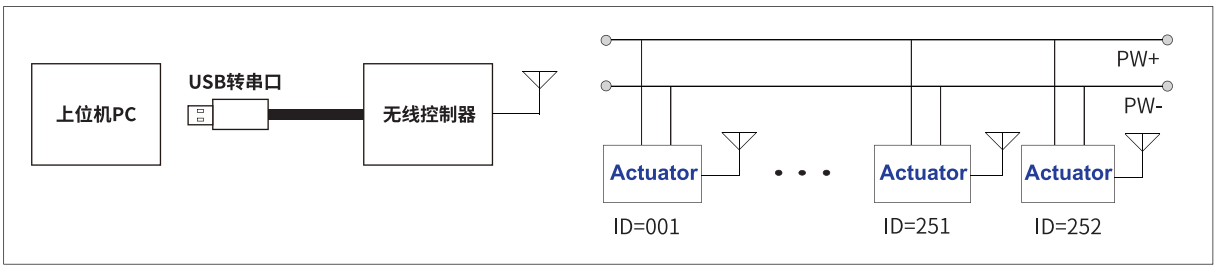

1、SW1 按下,控制器将发射开阀命令代码，控制器的显示器上将显示发射的命令并显示接受到的信息。
2、SW2 按下,控制器将发射关阀命令代码，控制器的显示器上将显示发射的命令并显示接受到的信息。
※1 ⏦表示交直流电源，使用单独直流供电的阀门时：红接正，蓝接负。
※2 首先需要在控制器上通过OLED菜单设置被控制执行器的ID号，这个比较适合控制单独的一个执行器。
※3 如果需要控制多个执行器，可以通过PC的串口来控制，控制器内部自带USB转串口的中断，把控制器连接到PC机上后，安装完成驱动程序，你可以通过PC机上的这个串口中断来发送命令代码，命令带兼容MODBUS,具体控制请参考“Modbus”通讯协议。

【防水接线盒】 出线方式

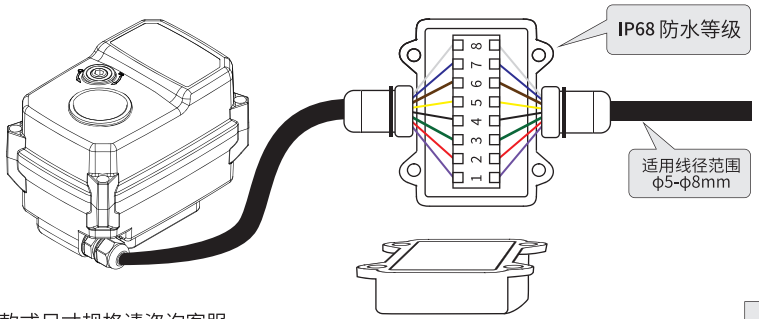

更多款式尺寸规格请咨询客服

定制

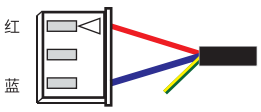

2芯导线端子示意图

默认

KLD100D-4000D 智能定时型 控制方式接线图

标准型 控制接线图

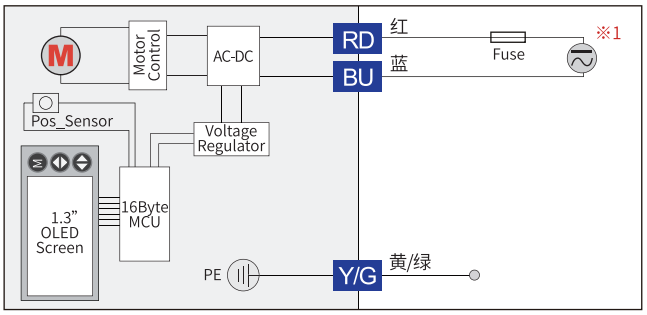

带断电复位型 控制接线图

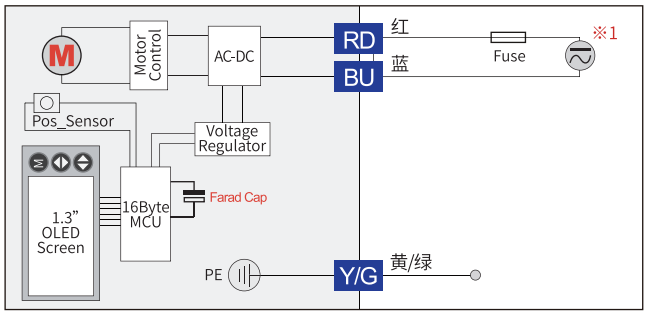

※1 ≃ 表示交直流电源，使用单独直流供电的阀门时：红接正，蓝接负。

【防水接线盒】出线方式

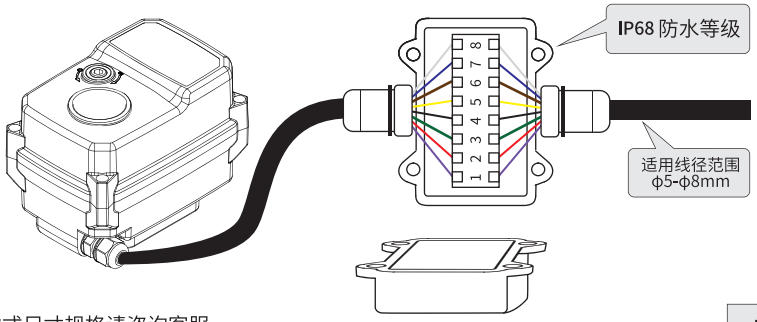

更多款式尺寸规格请咨询客服

定制

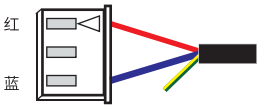

2芯导线端子示意图

默认

KLD 敬告用户：资料如有更改恕不另行通知。

www.kld.cn

KLD-Valve

天津开利达控制技术开发有限公司

TIAN JIN KAILIDA CONTROL TECHNOLOGY DEVELOPMENT CO.,LTD

地址: 天津市南开区南开工业园金坪路10号

国际销售部:+86-22-27646507

国内销售部:+86-22-87894518 +86-22-87894519

传真:022-87894598

E-mail: kld-sales@kld.cn